Chaudière à grains énergétiques

französisch

POWERCORN

Planification et installation

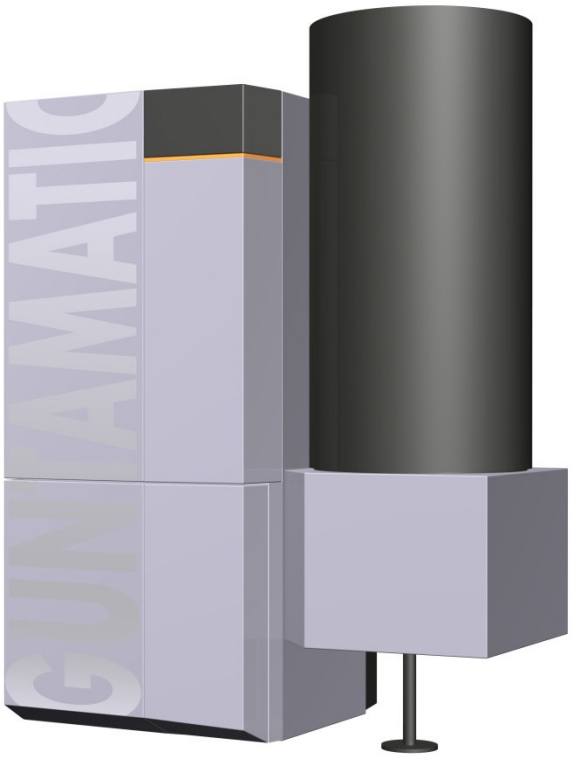

GUNTAMATIC

FR-B31-008-V14-0121-E1

Informations concernant la documentation

Lisez attentivement toute cette documentation.

Il est conçu pour vous servir de référence et contient des informations importantes sur l'installation, la sécurité, le fonctionnement, la maintenance et l'entretien de votre chauffage.

Nous nous efforçons d'améliorer nos produits et nos documents en permanence. Nous vous remercions à l'avance de vos remarques et de vos suggestions.

GUNTAMATIC Heiztechnik GmbH

Bruck 7

A-4722 PEUERBACH

Tel: 0043 (0) 7276 / 2441-0

Fax: 0043 (0) 7276 / 3031

Email: office@guntamatic.com

Dans votre intérêt, respectez impérativement les remarques de cette notice repérées par les symboles ci-contre.

Le contenu de ce document est la propriété de GUNTAMATIC. Il est protégé au titre du droit d'auteur et autres droits de propriété intellectuelle. Toute duplication, communication à un tiers ou exploitation à d'autres objectifs est interdite sans l'autorisation écrite du propriétaire.

Sous réserves de modifications techniques ou de coquilles.

Table des matières

Page

1 Introduction 4

1.1 Consignes de sécurité 4
1.2 Garantie et prestations en garantie 4
1.3 Mise en service 4
1.4 Conditions de construction 4

2 Planification 5

2.1 Protection contre les incendies 5
2.2 Exigences minimales de protection contre les incendies 6
2.3 Exigences pour la chaufferie 7
2.4 Exigences pour la cheminée 9
2.5 Régulateur de tirage avec clapet anti-explosion 10
2.6 Exigences pour le local de stockage 11
2.7 Exemple d'installation pour local de stockage 14
2.8 Extraction automatique des cendres 16
2.9 Régulation climatique 18

3 Montage 20

3.1 Livraison 20
3.2 Mise en place 20
3.3 Pose et mise en place de la chaudière 20
3.4 Raccordements hydraulique 21
3.5 Remplissage et purge 24
3.6 Raccordement à la cheminée 25
3.7 Montage du système d'extraction 26
3.7.1 Système FLEX 26
3.7.2 Système BOX 29

4 Raccordements électriques 30

4.1 Raccordements électriques de la chaudière 32

5 Contrôle final 33

6 Normes / Prescriptions 34

7 Schémas hydrauliques 35

7.1 Ballon tampon HP0 35

8 Caractéristiques techniques 52

1 Introduction

BS-03

1.1 Consignes de sécurité

Les installations de chauffage GUNTAMATIC fonctionnent avec des techniques modernes et répondent aux règles de sécurité reconnues. Une installation non conforme peut être synonyme de danger de mort. Les chaudières sont des appareils de chauffage qui peuvent être dangereux en cas de manipulation non conforme. Le montage, la première mise en service et l'entretien ne doivent donc être réalisés que par un personnel professionnel qualifié, dans le respect des consignes du fabricant et directives.

1.2 Garantie et prestations en garantie

La garantie et les prestations en garantie émises par un fabricant impliquent un montage et une mise en service de l'installation de chauffage par un professionnels. Tout défaut ou dommage lié à un montage, une mise en service ou une utilisation non conforme est exclu de ce cadre. Afin d'assurer une conformité dans le fonctionnement de l'installation, les instructions du fabricant doivent être suivies. En outre, seules les pièces originales ou celles autorisées expressément par le fabricant peuvent être montées dans l'installation.

1.3 Mise en service

La première mise en service de la chaudière doit être réalisée par un professionnel GUNTAMATIC ou par un personnel professionnel qualifié. Il s'assure que l'installation a bien été montée conformément aux schémas, programme l'installation et explique au client le fonctionnement de l'installation de chauffage.

1.4 Conditions de construction

Si un local doit être construit pour la mise en place de la chaudière, il est impératif de respecter les prescriptions légales en vigueur, notamment la dépose du permis de construire, l’exécution ainsi que le dimensionnement. Le propriétaire est seul responsable de son local. GUNTAMATIC n’assume en aucun cas, les problèmes de construction de quelque sorte que ce soit:

2 Planification

2.1 Protection contre les incendies

BS-01

Les consignes de prévention incendie applicables sur le lieu de mise en place de l'installation de chauffage doivent être respectées

Le respect de ces consignes relève exclusivement du contrôle réalisé par l'exploitant ! Un contrôle lors de la mise en service n'est pas prévu.

Autriche	Bulletins de loi de land des États Fédérés Directive technique pour la protection préventive contre les incendies pr TRVB H118
Allemagne	Ordonnance sur les chaudières-type (M-FeuVO) Hesse et Sarre, application du §16 FeuVO Hesse
Suisse	Prescriptions de protection contre les incendies (www.vkf.ch)
France	Administration en charge de la protection contre les incendies

Le respect de la règlementation respective en matière de prévention nationale est obligatoire et est prioritaire sur les exigences minimales de prévention incendie GUNTAMATIC

En l'absence d'une règlementation nationale spécifique, les éxigences minimales de prévention incendie GUNTAMATIC doivent être respectées rigoureusement.

2.2 Exigences minimales de protection contre les incendies

BC-01

Chaufferie

Sol en béton, brut ou lissé. Tous les matériaux utilisés pour le sol, les murs et le plafond doivent être ignifugés en F60 / REI60. Si un réservoir en toile est installé dans la chaufferie (pas autorisé dans tous les pays), le sol, les murs et le plafond doivent être réalisés en F90 / REI90.

Porte de chaufferie: La porte doit être coupe feu T30/$EI_2$30-C à ouverture vers l'extérieur, refermable automatiquement et verrouillable. Les portes communiquant avec local de stockage du combustible doivent également être des portes coupe-feu du type T30/$EI_2$30-C , à fermeture automatique, et verrouillables. Pas de communication directe vers des pièces susceptibles de stocker des gaz ou liquides inflammables (garage).

Local de stockage du combustible

Les mêmes exigences minimales de protection contre les incendies que pour les chaufferies, sont applicables.

Les ouvertures du local de stockage : les ouvertures du local de stockage sont en T30 / $EI_2$30-C, à fermeture automatique, et verrouillables. Sur la porte du local de stockage, il faut poser un panneau d'avertissement portant l'inscription "Accès interdit pendant le fonctionnement".

Manchettes de protection incendie : si le local de stockage n'est pas situé directement à côté de la chaufferie, il faut ajouter sur chaque tuyau (aspiration et refoulement du combustible) en sortie du mur de la chaufferie, une manchette de protection incendie. Si la vis d'extraction communique directement avec la chaufferie, celle-ci est sécurisée d'une protection incendie d'usine. Des joints de protection incendie supplémentaires ne sont pas nécessaires sur les tuyauteries d'air. Si la vis d'extraction est installée dans le local de stockage, c.-à-d. que la vis d'extraction n'est pas en saillie du local de stockage, il faut mettre des manchettes de protection incendie au niveau de la sortie murale des tuyauteries (aspiration et refoulement), côté local de stockage.

> 50 m³

HLE : s'il est possible de stocker 50 m³ ou plus, un dispositif d'extinction manuel (HLE), antigel (à partir de la chaufferie), doit être raccordé à une tuyauterie d'eau sous pression, en DN20, de manière à déboucher directement par le passage de la vis d'extraction du local de stockage. Le dispositif d'extinction doit être repéré à l'aide d'un panneau d'avertissement "Dispositif d'extinction local de stockage du combustible".

Tuyauteries de remplissage : les tuyauteries de remplissage doivent être habillées en F90 / REI90 pour les locaux à risques d'incendie.

2.3 Exigences pour la chaufferie

01

Hauteur minimale du local	BC 30 / 40 / 50	idéal	**H 225 cm**
		1) possible	**H 210 cm**
	BC 75 / 100	idéal	**H 240 cm**
		1) possible	**H 230 cm**

1) = hauteur mini de la chaufferie avec le couvercle de la chaudière dévissé

Dimensions minimales du local	BC 30 / 40 / 50	**B 240 cm x 2) T 230 cm** (3) T 240 cm)
	BC 75 / 100	**B 270 cm x 2) T 230 cm** (3) T 240 cm)

2) T = profondeur du local en regardant de l'avant vers l'arrière de la chaudière
3) = côte mini avec extraction auto de cendres

Ouverture pour la mise en place	BC 30 / 40 / 50	4) idéal	**B 120 cm x H 205 cm**
		5) possible	**B 80 cm x H 170 cm**
		6) possible	**B 75 cm x H 165 cm**
	BC 75 / 100	4) idéal	**B 180 cm x H 210 cm**
		5) possible	**B 100 cm x H 190 cm**
		6) possible	**B 90 cm x H 180 cm**

4) = Mise en place avec la chaudière sur sa palette de transport
5) = Mise en place avec le stocker, le système de nettoyage et la palette de transport démonté
6) = côte avec en plus des points 5), l'habillage de la chaudière doit être démonté

Amenée d'air de combustion

La dépression présente dans la chaufferie ne doit pas dépasser 3 Pa (0,3 mm CE). Les orifices de ventilation de chaufferie doivent présenter un diamètre libre d'au-moins 100 cm² et ne doivent pas être obturable. Pour les chaudières ayant une puissance supérieur à 50 kW, la section du conduit d'amenée d'air doit être agrandie d'au-moins 5 cm² par kW de puissance supplémentaire. Ce conduit d'amenée d'air doit déboucher directement vers l'extérieur et si pour ce faire, elle doit traverser d'autres locaux, la conduite d'air doit être isolée afin d'être coupe feu F90/REI90. A l'extérieur, il faudra installer une grille ayant un maillage supérieur à 5mm. L'arrivée d'air de combustion devra se situer, si possible, à proximité du sol afin d'éviter le refroidissement de la chaufferie

Installation électrique

Dans la chaufferie, l'éclairage et le câble d'alimentation de la chaudière doivent être montés de manière fixe. Un interrupteur type coup de poing (arrêt d'urgence) doit être installé, à proximité de la porte de la chaufferie et à l'extérieur de celle-ci.

Alimentation électrique 230 VAC, 50 Hz, 13 A

Extincteur

Un extincteur (poids de remplissage de 6 kg, EN3) doit être installé hors de la chaufferie et à côté de la porte de la chaufferie.

Protection antigel

Il faut assurer la sécurité antigel de la chaufferie, des conduites d'eau et éventuellement des réseau de chaleur.

Implantation

La chaudière doit être installée près de la cheminée, de façon à éviter des tuyaux de raccordements trop long. La chaudière doit être accessible soit par la droite, soit par la gauche. La porte avant de la chaudière doit être facilement accessible .Respectez toutes les cotes indiquées ci-dessous.

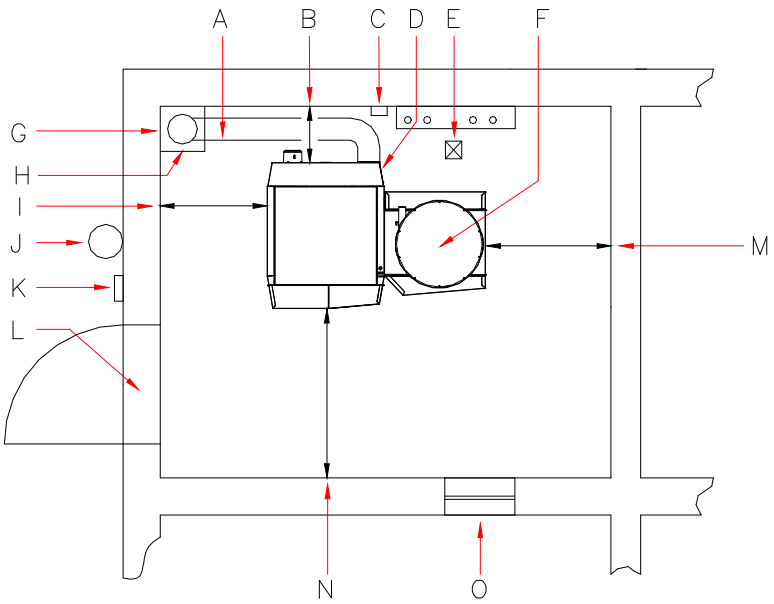

A → Variante : Modérateur de tirage avec clapet anti-explosion dans le tuyau de raccordement. (si possible près du raccordement à la cheminée)

B → Distance à l'ARRIERE — idéal **70 cm minimum**; possible **50 cm** sans extraction auto des cendres; **60 cm** avec extraction auto des cendres

C → Ecoulement pour soupape de décharge thermique

D → Alimentation électrique 230V 13A

E → Ecoulement

F → Silo journalier

G → Cheminée (si possible conduit isolé, en terre cuite ne craignant pas les condensats)

H → Variante : Modérateur de tirage avec clapet anti-explosion dans la cheminée (ennv. 50 cm sous le raccordement – respectez les normes en vigueur)

I → Distance à GAUCHE — idéal **70 cm minimum**; possible **40 cm**

J → Extincteur (poids 6 kg EN3)

K → Interrupteur d'arrêt d'urgence

L → Porte coupe feu T30 / $EI_2$30-C (verrouillable à fermeture automatique)

M → Distance à DROITE — idéal **70 cm minimum**; possible **40 cm**

N → Distance à l'AVANT — idéal **100 cm minimum**; possible **80 cm**

O → Amenée d'air ; ventilation de la chaufferie

2.4 Exigences pour la cheminée

02

L'installation peut en principe être raccordée à des cheminées conformes à la norme EN 13384. Nous recommandons (sans aucune obligation) pour nos chaudières des cheminées en matériaux réfractaire, insensibles à l'humidité, isolées thermiquement et résistantes à des températures supérieures à 400 °C. Pour les chaudières à alimentation automatique nous recommandons également en cas de dimensionnement adéquat des cheminées en acier inoxydable isolées thermiquement et résistantes aux feux de suie. (Valable uniquement pour les turbulateurs standard livrés habituellement, "Régler la puissance calorifique". Pour des situations différentes, voir les remarques dans le chapitre raccordement à la cheminée). Un dimensionnement en fonction des valeurs des gaz de combustion énumérées ci-dessous doit être effectué pour la mise en œuvre d'un conduit de fumées optimal. Il est conseillé d'inclure le ramoneur déjà dans la phase de conception, car c'est à lui de réceptionner l'ouvrage achevé.

Hauteur de cheminée

La hauteur minimale de cheminée est de 5 à 10 m selon la puissance de la chaudière. La cheminée doit dépasser la partie la plus élevée du bâtiment d'au-moins 0,5 m. En présence d'un toit plat, la cheminée doit dépasser la surface du toit d'env. 1,5 m.

Diamètre de la cheminée

La cheminée doit être adaptée à la puissance de la chaudière. Les paramètres que vous avez dans le tableau ci-dessous vous permettent de déterminer la cheminée. Nous vous conseillons de faire déterminer la cheminée par des professionnels en fumisterie.

PC 30 / **(50)**	hauteur sup .à	6 m	D = 160 / **(180)** mm
	hauteur inf. à	6 m	D = 180 / **(200)** mm
PC 75	hauteur sup .à	6 m	D = 200 mm
	hauteur inf. à	6 m	D = 220 mm

Données pour le calcul de la cheminée

Calculer la cheminée pour une puissance nominale !
(valeurs moyennes pour un échangeur encrassé)

Puissance nominale *)

Type	T° gaz de fumée	CO_2	Débit massique	Besoin en tirage
PC 30	160°C	11,0%	0,025 kg/s	15 Pascal
PC 50	180°C	11,0%	0,030 kg/s	15 Pascal
PC 75	180°C	11,0%	0,065 kg/s	15 Pascal

Puissance partielle *)

Type	T° gaz de fumée	CO_2	Débit massique	Besoin en tirage
PC 30	100°C	9,0%	0,010 kg/s	2 Pascal
PC 50	110°C	9,0%	0,011 kg/s	2 Pascal
PC 75	110°C	9,0%	0,020 kg/s	2 Pascal

*) Les valeurs de gaz de combustion et de CO2 correspondent aux qualités de combustible couramment utilisées dans le commerce (prédéfinies) - peuvent être optimisées via le menu paramètres pour une qualité de combustible idéale.

2.5 Régulateur de tirage avec clapet anti-explosion

BS-01

La mise en d'un régulateur de tirage avec clapet anti-explosion (de type RE) est impérative !

Le tirage de la cheminée ne doit pas dépasser +/- 3 pascal par rapport aux données du fabriquant. Si le tirage de la cheminée ne peut être réduit à la valeur désirée, il faut soit installer un régulateur de tirage plus important, soit en installer un deuxième.

Fonction du régulateur

- Ventilation de la cheminée pendant l'arrêt de l'installation ;
- Atténuation de la pression lors d'une surpression (allumage) ;
- Régulation et limitation du tirage de la cheminée ;

Consigne de pose

Le régulateur de tirage avec clapet anti-explosion doit être installé en-dessous du raccordement du tuyau de fumée sur la cheminée(env. 0,5mètre), ou le cas échéant, dans le tuyau de fumée à proximité de la cheminée, selon les prescriptions locales.

Réglage du tirage de la cheminée

- Le réglage du tirage de la cheminée n'est utile que lorsque la température extérieure se situe en-dessous de + 5°C ;
- L'installation doit être en marche pendant au moins une heure ;
- Veillez à pouvoir évacuer les calories produites par la chaudière durant un fonctionnement à pleine puissance durant minimum 15 minutes ;

  Mesurez le tirage entre la chaudière et le régulateur de tirage (si possible la prise de mesure doit être située à 3x le diamètre du tuyau de fumée, à partir du raccordement de la chaudière) ;

Tirage trop élevée !

La température des gaz de fumée augmente et la combustion s'accélère. Il en résulte une puissance de chaudière mal adaptée, un rejet important de poussières et des pannes à répétition.

Tirage trop faible !

Il peut y avoir des problèmes de puissance, une combustion incomplète ou des pannes en petite puissance.

2.6 Exigences pour le local de stockage

04

Nous vous faisons remarquer que les normes de chaque pays (par ex. EN ISO 20023, ISO 20024, VDI 3464, ...) concernant la sécurité du local de stockage sont à respecter rigoureusement.

Estimation consommation annuelle

Le local de stockage devrait pouvoir contenir au-moins la quantitée de granulés nécessaire pour 1 an de chauffe. Pour un local de stockage avec vis d'extraction le volume utile est environ 2/3 du volume total du local. Le local devrait être rectangulaire et ne devrait pas avoir plus de 3.5 m. de largeur. Plus le local est étroit moins vous avez de vide.

→ env. 0,75 m³	Grains énergétique	(m³ - par kW/an)
→ env. 0,65 m³	Pellets	(m³ - par kW/an)

Protection contre l'humidité

Le combustible doit être protégé contre tout contact avec l'eau ; remontée du sol ou des murs humides. Le local de stockage doit être sec tout au long de l'année. S'il existe périodiquement un risque d'humidité, il est recommandé d'installer un doublage en bois correctement ventilé pour éviter toute propagation d'humidité

Montage en zone froide

Si les tuyauteries d'aspiration des granulés et l'unité d'extraction se trouvent en zone froide, ils doivent être suffisamment isolée (protection contre le gel).

Risques de formation de condensats!

Kit de remplissage

Il faut qu'au moins 2 buses de remplissage soient montées. Distance minimale 0,5 m entre elles.

Local de stockage

Le combustible est livré par camion souffleur. Votre local de stockage (buse de remplissage) ne doit pas se situer à une distance supérieur à 30 mètres par rapport à l'endroit où le camion peut se garer.

Le stockage

Pour les locaux de stockage de type FLEX, la dalle et les parois périphériques doivent résister aux pressions statiques du combustible stocké et à la pression lors du remplissage.

Dans le cas de systèmes de stockage de type BOX une attention particulière doit être apporté à la charge admissible de la dalle puisque lors de son remplissage total la charge maximale est uniquement répartie sur les points d'appuis.

Mise en place du BOX

Mise en place à l'intérieur : en principe, le réservoir en toile doit être mise en place dans une autre pièce que celle de la chaudière. Dans certains pays, le réservoir en toile peut également être installé dans la même pièce que la chaudière lorsque qu'une distance d'1 m entre le réservoir en toile et la chaudière peut être respectée et que la puissance de la chaudière ne dépasse pas 50 kW.

Respecter en plus, les lois du pays !

Mise en place à l'extérieur : la mise en place à l'extérieur n'exige pas d'habillage F90 lorsque les distances minimales contre les risques de propagation d'incendie sont respectées. Le réservoir en toile doit être protégé contre la lumière UV, l'humidité et la pluie.

FLEX Passage du mur — Largeur 33 cm / Hauteur 25 cm (pour unité d'entrainement FLEX)

Ventilation du local de stockage — Les locaux et les silos de stockage doivent être conçus et ventilés de manière à éviter les concentrations de CO potentiellement mortelles jusqu'à ≤ 100 tonnes selon la norme ÖNORM EN ISO 20023 et > 100 tonnes selon la ÖNORM EN ISO 20024. Les orifices de ventilation doivent déboucher sur l'extérieur à l'air libre et permettre l'échange d'air entre le local de stockage et l'air extérieur. Si le flux d'air thermique naturel n'est pas suffisant, une mesure technique correspondante s'impose. Si les buses de remplissage ne débouchent pas sur l'extérieur, la ventilation doit se faire par une ouverture spécifique. Il faut veiller à ce que l'eau de pluie ne puisse entrer dans le local de stockage par l'orifice de ventilation. Les locaux contenant les silos en matière synthétique perméable à l'air doivent avoir un orifice de ventilation débouchant à l'air libre.

INFO: La section de ventilation totale des 2 couvercles de nos kits de remplissage est de 60 cm².

Les indications suivantes sont des recommandations d'exécution basées sur les normes précitées, sans garantie d'exhaustivité et d'exactitude. Les normes obligatoires et les réglementations locales en la matière doivent être respectées en priorité.

Local de stockage avec Flex, Dessileur, Vis d'extraction … avec sol incliné.

1) Local de stockage avec système de remplissage Guntamatic
   - Utilisable pour une longueur maximale de 2 m de tuyau et une capacité de 15 T;
   - Les orifices de remplissage à l'extérieur sont au maximum 0,5 m plus hautes ou 0 m plus basses qu'à l'intérieur;

2) Local de stockage idem (1) ci-dessus mais d'une capacité de 15-100 T
   - Avec orifice de ventilation supplémentaire ≥ 10 cm²/T (minimum 150 cm²)

3) Local réalisé idem (1) ci-dessus mais avec une conduite de remplissage plus longue ou différence de hauteur plus importante
   - Exécutez la ventilation selon la norme EN ISO 20023

4) Local de stockage de grande capacité > 100 tonnes
   - Exécutez la ventilation selon la norme EN ISO 20024

Silo Box en matière synthétique

1) Silo Box en matière synthétique d'une capacité ≤ 15 tonnes
   - Orifice de ventilation débouchant à l'air libre --- Section ≥ 15 cm²/T

2) Silo Box en matière synthétique d'une capacité de 15-100 T
   - Orifice de ventilation débouchant à l'air libre --- Section ≥ 8 cm²/T (minimum 150 cm²)

Ouvertures d’accès

Les locaux de stockage de combustible aérien doivent être pourvus d’une porte ou trappe d’accès (ouvrant vers l‘extérieur). L’intérieur de l’ouverture d’accès doit être équipé d’un bardage démontable par l’extérieur afin que le combustible ne puisse pas s’écouler si l’accès au local de stockage est ouvert accidentellement. En raison du risque de blessure pendant le fonctionnement, les ouvertures d'accès doivent être verrouillées et maintenues fermées. Un panneau de signalisation "Accès interdit pendant le fonctionnement" doit être apposé sur l'ouverture d'accès

Installations électriques

Pour les systèmes de stockage FLEX, les installations électriques ne sont pas autorisées dans le local de stockage combustible.

Pour les systèmes de stockage BOX, les installations électriques sont autorisées dans le local d’implantation. Les lampes ne doivent cependant pas être montées à proximité du silo en matière synthétique.

Les raccords de remplissage doivent être mis à la terre.

2.7 Exemple d’installation pour local de stockage

BC-01

Exemple 1 Installation avec extraction FLEX directement à côté de la chaufferie.
La longueur maxi. de la vis d’extraction est de 5 m.
La longueur maxi. de la conduite d’aspiration est de 25 m.(1 tuyau)
Pas de manchons coupe feu à prévoir – Consignes protection incendie à respecter !

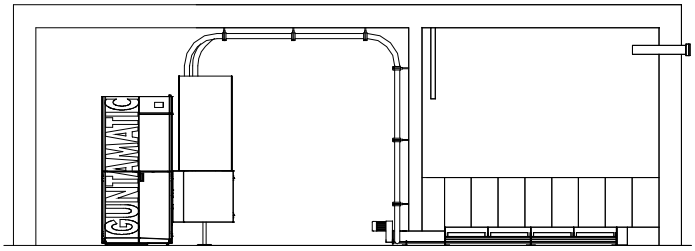

Exemple 2 Installation avec extraction FLEX dans une autre partie de la maison.
La longueur maxi. de la vis d’extraction est de 5 m.
La longueur maxi. de la conduite d’aspiration est de 25 m.(1 tuyau)
Minimum 2 manchons coupe-feu préconisés – Consignes protection incendie à respecter!

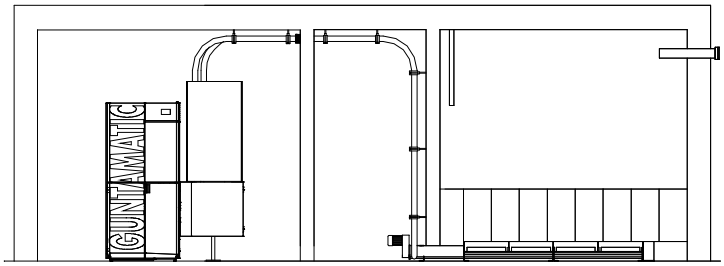

Exemple 3 Installation avec extraction FLEX dans une autre partie de la maison.
La longueur maxi. de la vis d’extraction est de 5 m.
La longueur maxi. de la conduite d’aspiration est de 25 m.(1 tuyau)
Minimum 2 manchons coupe-feu préconisés – Consignes protection incendie à respecter!

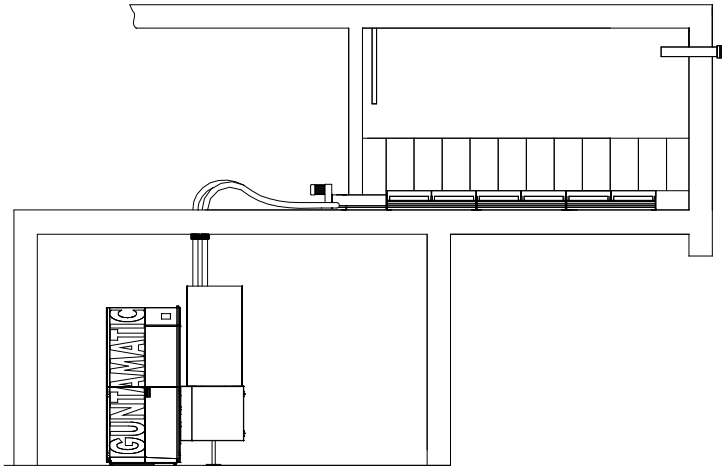

Exemple 4 Installation avec silo BOX directement à côté de la chaufferie.
La longueur maxi. de la conduite d'aspiration est de 25 m.(1 tuyau)
Minimum 2 manchons coupe-feu préconisés – Consignes protection incendie à respecter!

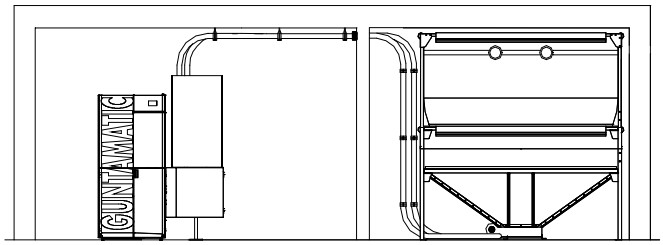

Exemple 5 Installation avec silo BOX dans une autre partie de la maison.
La longueur maxi. de la conduite d'aspiration est de 25 m.(1 tuyau)
Minimum 4 manchons coupe-feu préconisés – Consignes protection incendie à respecter!

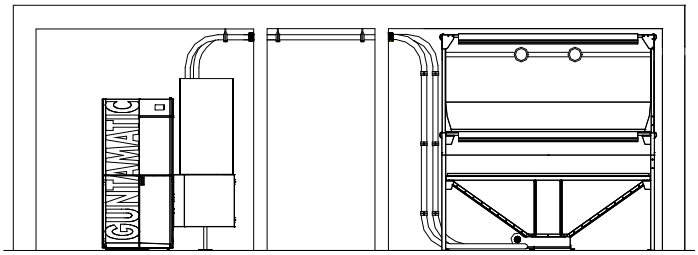

Exemple 6 Cascade avec 2 extractions FLEX directement à côté de la chaufferie.
La longueur maxi. de chaque vis d'extraction est de 5 m.
La longueur maxi. de la conduite d'aspiration est de 25 m.(1 tuyau)
Pas de manchons coupe feu à prévoir – Consignes protection incendie à respecter !

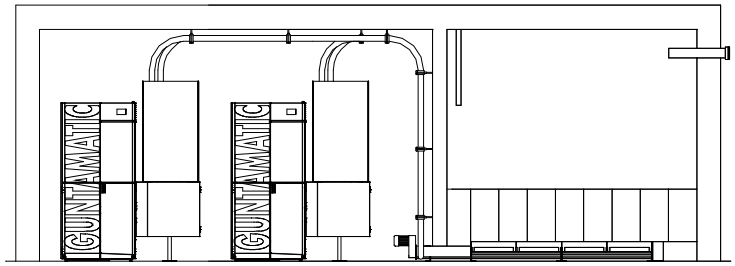

2.8 Extraction automatique des cendres

PC-02

Une notice d'installation et d'utilisation détaillée est livrée avec le kit d'extraction des cendres!

L'extraction auto. des cendres est une option. La cendre est aspirée dans un réservoir de 200 litres par des flexibles métalliques (maimum 20 m. aspiration et 20 m. retour d'air. L'extraction des cendres est totalement automatique.

Mise en place

Le système d'aspiration des cendres peut être installé ultérieurement.

A → 153 cm

B → 59 cm

C → 72 cm

D → 107 cm

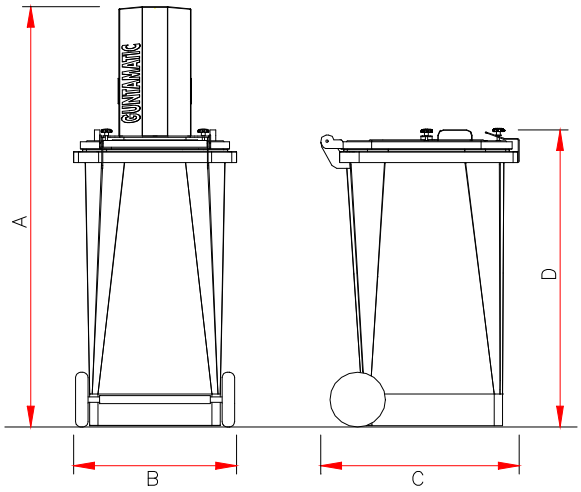

Mise en place

Installez le réservoir à cendres si possible près de la chaudière au même niveau et dans la chaufferie. Le local où est installé le réservoir à cendres doit être bien ventilé. Le réservoir doit être posé à 25 cm de toute surface inflammable sur un sol plan ne craignant pas la chaleur et qui serait de minimum 5 cm plus grand que le cendrier.

Ne pas installez votre réservoir à cendres dans les locaux suivant:

- dans un garage;
- à l'extérieur
- dans un logement d'habitation;
- dans un local où sont stockés des produits liquides inflammables ou gaz;

Exemples d'installation du réservoir à cendres:

- dans la chaufferie

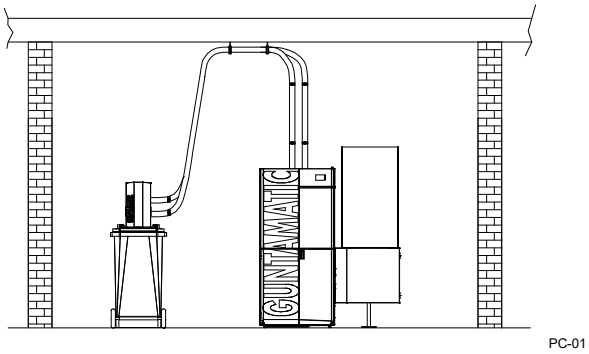

- dans un local attenant

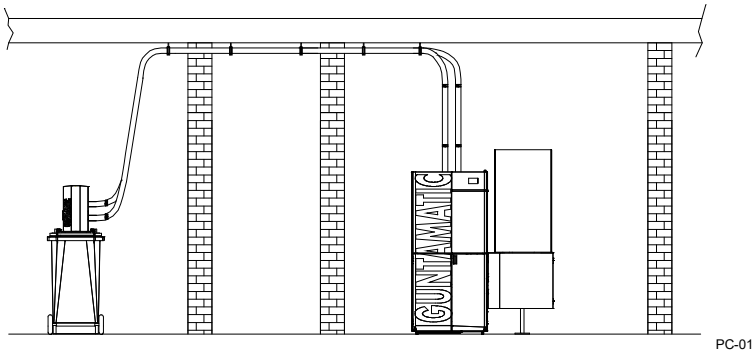

Les flexibles passent dans une cloison craignant la chaleur:

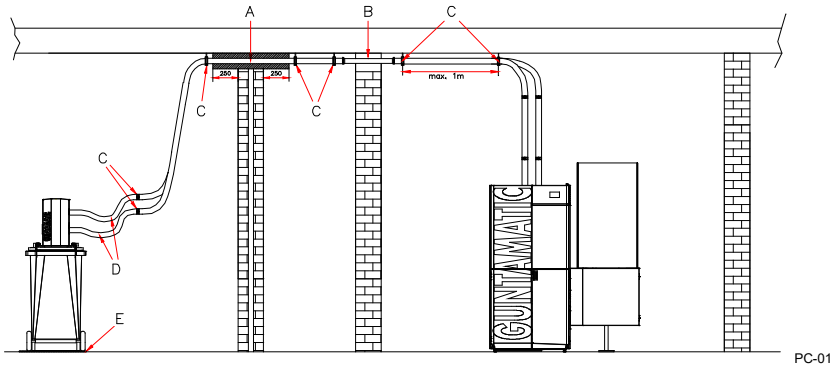

A → Traversée de mur avec manchette isolée par laine de roche;

B → Traversée de mur avec tuyau métallique maçonné;

C → Collier ne craignant pas la chaleur 54-60 (maxi. 1 m d'écart);

D → Flexibles métalliques (mini 10 cm d'écart);

E → sol ne craignant pas la chaleur;

2.9 Régulation climatique

PH-02

Une régulation climatique est proposée en option.

Vous avez la possibilité soit une régulation dans la chaudière Set-MKR ou une régulation murale Set-MK261 à fixer au mur.

- par chaudière 3 régulation climatique possible;
- par installation vous pouvez activer 1 régul.dans la chaudière Set-MKR ;
- par installation 3 thermostats d'ambiance digitale RS200 possible;
- par circuit de chauffage, 1 thermostat d'ambiance analogique possible;

Limitations avec Set-MKR sur la carte chaudière

1) Si une gestion tampon à 5 sondes est raccordée à la platine de la chaudière, aucun appareil d'ambiance analogique ne peut être raccordé lors de l'utilisation simultanée du Set-MKR pour les circuits de chauffage 0, 1 et 2.
2) Si un filtre EC est connecté, aucune unité d'ambiance analogique ne peut être connectée pour le circuit de chauffage 0.
3) Lors du raccordement d'une gestion tampon à 5 sondes et d'un filtre EC en association avec un Set-MKR, aucun appareil d'ambiance ne peut être raccordé à la platine de chaudière pour les circuits de chauffage 0, 1 et 2. De plus, dans cette variante d'équipement, la gestion du tampon 5 capteurs ne peut être exploitée qu'avec 4 capteurs.

Set-MKR

Différentes fonctions peuvent être activées :

Circuit ECS	● eau chaude
Circ.chauf. 0 paramétrable comme	● circuit direct ● eau chaude suppl. ● chaudière externe
Circ.chauf. 1 paramétrable comme	● circuit direct ● circuit mélangé
Circ.chauf. 2 paramétrable comme	● circuit direct ● circuit mélangé

Platine murale Set-MK261

Différentes fonctions peuvent être activées :

Circuit ECS	● eau chaude
Circ.chauf. 0 paramétrable comme	● circuit direct 1) ● 3ème circuit mélangé
Circ.chauf. 1 paramétrable comme	● circuit direct ● circuit mélangé
Circ.chauf. 2 paramétrable comme	● circuit direct ● circuit mélangé
Circ. Réseau paramétrable comme	● pompe Z (ZUP) ● pompe accu (PUP) ● pompe de charge (LAP) 2) ● extension (ERW) 3) ● 3ème circuit mélangé
Suppl. paramétrable comme	● eau chaude suppl. ● chaudière externe 4) ● 3ème circuit mélangé

INFO

1) Le 3ème circuit mélangé, ne peut être activé uniquement si vous n'avez pas programmé de circuit Réseau ou Supplémentaire ;
2) Avec la fonction „ERW" on peut rajouter un régulateur après avoir programmmé un régulateur avec circuit réseau;
3) Si vous avez activé un 3ème circuit mélangé, vous ne pouvez plus programmer de circuit Réseau;
4) Si vous avez activé un 3ème circuit mélangé, vous ne pouvez plus programmer de circuit Supplémentaire

Notifications

3 Montage

3.1 Livraison

BS-01

La chaudière est enveloppée d'un film et livrée emballée dans une structure en bois. A l'aide du bon de livraison, veuillez vérifier si la livraison est complète et en bon état.

Défauts

Veuillez noter les défauts constatés directement sur le bon de livraison puis adressez-vous au livreur, à l'installateur, à notre responsable S.A.V.

3.2 Mise en place

BS-01

L'installation est livrée montée sur une palette en bois et peut ainsi être soulevée avec un chariot élévateur puis être acheminée vers son lieu d'implantation.

Démontage de différentes parties

La chaudière peut être démontée en plusieurs parties pour faciliter sa mise en place. Si ceci est le cas, il faut faire appel à une personne compétente, autorisée par GUNTAMATIC.

3.3 Pose et mise en place de la chaudière

PC-02

Respectez les distances indiquées par l'installateur et le fabricant. En l'absence d'importantes indications, veuillez relever celles-ci dans le document "Notice d'installation" ou demander auprès de notre service technique. Posez l'installation au plus près de la cheminée pour éviter un tuyau d'évacuation des fumées trop long. L'installation doit être accessible du côté droit ou gauche.

Distance à l'arrière	idéal	**70 cm minimum**	
	possible	**50 cm**	sans extraction auto des cendres
		60 cm	avec extraction auto des cendres
Distance côté gauche	idéal	**70 cm minimum**	
	possible	**40 cm**	
Distance côté droit	idéal	**70 cm minimum**	
	possible	**40 cm**	
Distance à l'avant	idéal	**100 cm minimum**	
	possible	**80 cm**	
Distance au sol	idéal	**3,5 cm minimum**	Règlez les pieds env. à mi-hauteur
	possible	**8 cm**	

Niveau de la chaudière

Dévisser légèrement plus les pieds situés à l'arrière de la chaudière pour avoir une légère pente vers l'arrière. (montante à l'arrière). Lors du remplissage en eau de l'installation, l'air se trouvant dans la chaudière peut ainsi s'échapper facilement.

3.4 Raccordements hydraulique

02

POWERCORN 30 / 50

A → Sonde de la soupape de décharge thermique 1/2"

B → Échangeur anti ébullition 3/4“

C → Retour 5/4"

D → Départ 5/4"

E → Thermostat externe 1/2"

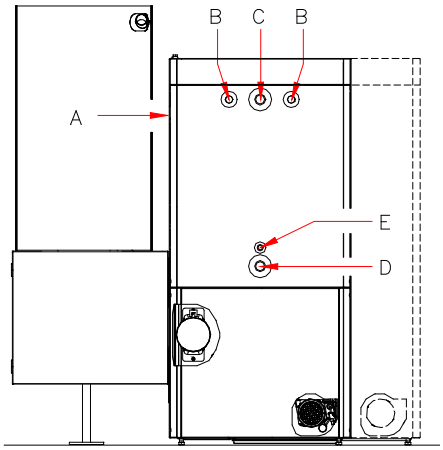

POWERCORN 75

A → Sonde de la soupape de décharge thermique 1/2"

B → Échangeur anti ébullition 3/4“

C → Départ 5/4"

D → Retour 5/4"

E → Thermostat externe 1/2"

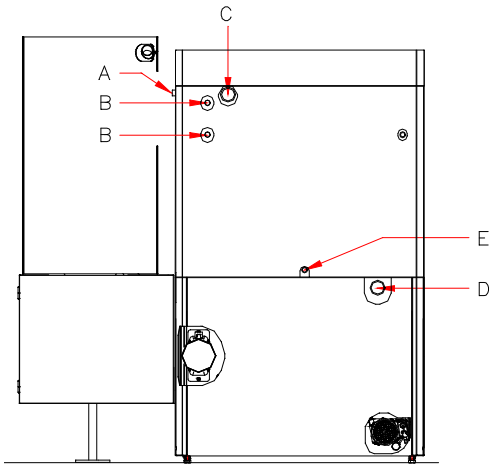

<u>Échangeur anti-ébullition</u> La température de fonctionnement maximale admissible du four est de 110 ° C. Afin d'éviter que la température de fonctionnement maximale admissible ne soit dépassée, un dispositif de sécurité contre les décharges thermiques doit être connecté conformément aux composants testés conformément à la norme EN14597, qui réagit à 95 ° C. La pression de raccordement doit être d'au moins 2 bar et ne doit pas dépasser 6 bar.

Soupape de sécurité

Une soupape de sécurité non verrouillable 1/2 "pour les installations de chauffage jusqu'à 50 kW ou une soupape de sécurité 3/4" pour les installations de chauffage jusqu'à 100 kW de puissance nominale selon EN12828 ou EN ISO 4126-1 avec une pression d'ouverture de 3 bar doit être installé. La sortie de la conduite de vidange doit être posée et conçue de manière à ce que la fonctionnalité ne soit pas altérée et qu'il n'y ait aucun danger lorsque la soupape de sécurité réagit. Les instructions pour les soupapes de sécurité doivent être respectées !

POWERCORN 30 / 50

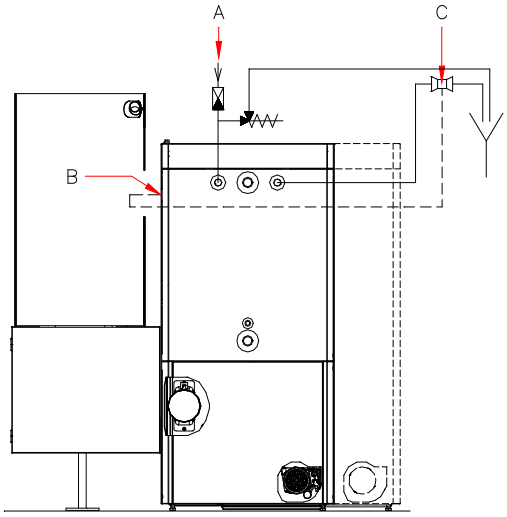

A → Arrivée d'eau froide pour l'échangeur anti-ébullition

B → Sonde de la soupape de décharge thermique 1/2"

C → Soupape de décharge thermique 95°C

POWERCORN 75

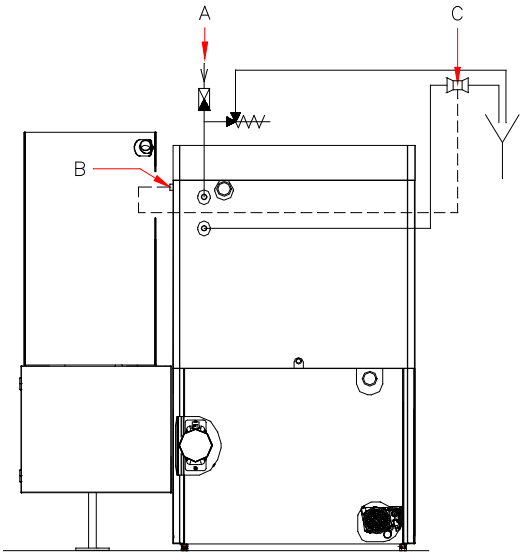

A → Arrivée d'eau froide pour l'échangeur anti-ébullition

B → Sonde de la soupape de décharge thermique 1/2"

C → Soupape de décharge thermique 95°C

Ballon tampon

La pose d'un ballon tampon n'est pas nécessaire étant donné que la chaudière fonctionne avec modulation de puissance et qu'il s'agit d'une installation à coupure rapide. Mais si en été la puissance de chauffe utile et permanente est de moins de 10 kW pour les chaudières de moins de 50 kW, ou 22 kW pour les chaudières de plus de 50 kW, l'installation d'un ballon tampon est nécessaire pour des raisons de rendement.

Afin de garantir une fonction Hors-Gel en programme „OFF“ i l est conseillé d'installer une résistance électrique avec son propre thermostat de règlage.

Dispositif de maintien en température du retour

La température de retour de la chaudière doit être maintenue à au-moins 55 °C en installant entre le départ et le retour de la chaudière une pompe de recirculation. Lors de l'installation d'un ballon tampon, la température de retour de la chaudière doit être d'au-moins 55 °C et un groupe hydraulique de maintien en température du retour doit être installé conformément au schéma de l'installation. En cas de non-respect de ceci, il existe un risque élevé de corrosion et donc la perte de la garantie et des prestations en garantie. Règlez le dispositif de maintien en température du retour scrupuleusement selon les instructions de nos schémas de raccordement.

La pompe fournie dans les groupes hydrauliques (Type RA) a été sélectionné suivant les schémas d'installation GUNTAMATIC. Si un composant supplémentaire tel que par ex. un compteur de calories est intégré dans le circuit ou que la longueur totale du tuyau entre la chaudière et le tampon dépasse 30 m (départ et retour), une nouvelle disposition de la pompe de charge de la chaudière (HP0) peut s'avérer nécessaire.

Séparateur de boues muni d'un aimant

La magnétite et les boues que l'on peut trouver dans les installations de chauffage peuvent être problématique pour les circulateurs électroniques à faible consommation électrique. Il est donc impératif d'installer des séparateurs de boues muni d'un aimant, correctement dimensionnés, qui pourra être une solution à ce problème.

Surtout les anciennes installations peuvent être touchées par ce problème!

Vase d'expansion

La chaudière fonctionne en système fermé et doit disposer d'un vase d'expansion fermé pour compenser la pression. Pour effectuer le calcul du volume d'expansion, le volume de l'installation doit être connu à froid. Veuillez choisir le vase d'expansion en fonction des indications du fabricant. Les volumes d'expansion de l'installation se calculent comme suit:

Volume de l'installation x facteur de dilatation x facteur de correction

- Facteur de dilatation pour le chauffage au bois = 0,03
- Facteur de correction = 3,0 p. inst. de moins de 30 kW
- Facteur de correction = 2,0 p. inst. de moins de 30 à 150 kW

Exemple de calcul : 2500 litres x 0,03 x 3 = 225 litres

Choix de la pompe

Le choix de la pompe doit être fait par l'installateur ou un technicien en se basant sur les pertes de charge, la section des tuyaux et la hauteur manométrique de l'installation.

Conduites en plastique (PE)

Lorsqu'on raccorde le chauffage avec du tube plastique pour le plancher chauffant ou réseau de chaleur, il faut obligatoirement installer un thermostat de sécurité sur le tuyau qui coupe l'alimentation de la pompe en cas de surchauffe.

Danger de surchauffe

Une fausse manoeuvre, du mauvais combustible, ou un défaut à la chaudière peuvent être à l'origine d'une surchauffe. Pour minimiser les dommages causés par une surchauffe, il est conseillé d'installer des limiteurs de température pour l'eau sanitaire (mitigeurs) et également limiter le départ maxi du chauffage.

3.5 Remplissage et purge

BS-02

Veuillez respecter les consignes

<< Protection de la chaudière et de la corrosion dans des installations de chauffage et d'eau chaude sanitaire >>.

Composition de l'eau

La qualité de l'eau des installations de chauffage dont la température de départ ne dépasse pas 100 ° C est soumise à la norme VDI 2035 feuille 1 "Prévention des dommages dans les installations de chauffage". Le remplissage et l'appoint d'eau doit être traité (de préférence adouci) si les limites de dureté totale suivantes [°dH] sont dépassées par rapport à la puissance thermique totale (kW) et à la contenance en eau de l'installation.

Puissance totale	Limite de dureté totale [°dH] Dépendant du volume d'eau de l'installation		
	< 20 litres/kW	≥ 20 litres/kW < 50 litres/kW	≥ 50 litres/kW
< 50 kW	≤ 16,8 °dH	≤ 11,2 °dH	< 0,11 °dH
50 – 200 kW	≤ 11,2 °dH	≤ 8,4 °dH	< 0,11 °dH
200 – 600 kW	≤ 8,4 °dH	≤ 0,11 °dH	< 0,11 °dH
> 600 kW	< 0,11 °dH	< 0,11 °dH	< 0,11 °dH

Eau chaude sanitaire

Si la chaudière GUNTAMATIC, chauffe également un ballon d'eau chaude sanitaire, il faut respecter les instructions d'installation de celui-ci pour ce qui concerne le remplissage.(pose d'un disconnecteur).

Rinçage de l'installation

- Avant de remplir l'installation, il faut rincer correctement toutes les conduites et chaudière afin d'éliminer les boues et la magnétite présente dans le système de chauffage.

Remplissage de l'installation

- Harmoniser la pression de l'installation avec la pression de prégonflage du vase d'expansion. (voir hauteur manométrique)
- Vérifiez la pression de service sur le manomètre de pression

Purge de l'air de l'installation

- Arrêtez les pompes de circulation et purgez.
- Purgez l'air sur le point haut de la chaudière en laissant s'échapper l'air jusqu'à ce que de l'eau s'écoule.
- Purgez le circuit des radiateurs (si présent) en allant sur chaque radiateur pour y ouvrir le robinet de purge, laisser s'échapper l'air jusqu'à ce que de l'eau s'écoule.
- Purgez le circuit de chauffage au sol (si présent) en ouvrant chaque circuit pour le rincer abondamment de façon à ce qu'aucune bulle d'air ne soit présente dans les différents circuits
- Important, respectez l'ordre !
  Commencez la purge dans la cave ou le rez-de-chaussée pour terminer à l'étage.
- Contrôlez la pression de service de chauffage et, si nécessaire, refaite l'appoint en eau.
- Remettez les pompes de circulation en marche.

Seules des installations de chauffage correctement purgée peuvent garantir une évacuation de chaleur sans problème!

3.6 Raccordement à la cheminée

02

Le raccordement entre la chaudière et la cheminée doit être effectué par un tuyau de fumées étanche aux gaz et devant être isolé (épaisseur de l'isolation 50 mm).

Il convient d'utiliser les diamètres suivants :

- PC 30 Ø = 150 mm
- PC 50 / 75 Ø = 180 mm

Tuyau d'évacuation des fumées de plus de 4 m de long ou avec plus de 3 coudes :

- PC 30 Ø = 160 mm
- PC 50 Ø = 200 mm
- PC 75 Ø = 220 mm

Si l'on traverse un mur pour brancher le conduit de fumée à la cheminée, il faut installer un manchon isolé dans le passage du mur. Le tuyau d'évacuation des fumées doit présenter une pente d'au moins 6° entre la chaudière et la cheminée et doit être raccordé de manière étanche aux fumées. Il faut prévoir une ouverture pour le nettoyage du tuyau d'évacuation des fumées.

A → Tuyau de fumée avec pente d'au-moins 6°

B → Isolation du tuyau d'évacuation des fumées

C → Régulateur de tirage de la cheminée avec clapet homologué EX
(ce type de montage est à privilégier)

D → Autre possibilité : régulateur de tirage dans le tuyau de fumée
(au plus près du raccordement de la cheminée)

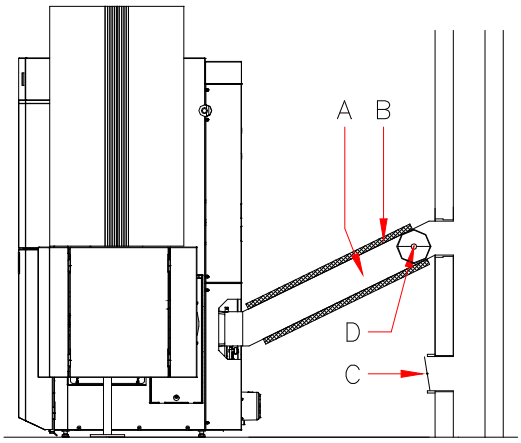

- Le tuyau de fumée doit être étanche au gaz;
- Un régulateur de tirage avec clapet anti-explosion (RE) doit être monté ;
- Isolez le tuyau de fumée ;
- N'emmurez pas le tuyau de fumée (propagation acoustique) ;
- Le tuyau de fumée ne doit pas dépasser dans la cheminée ;

Information générale sur la cheminée : L'installation peut en principe être raccordée à des cheminées dimensionnées selon la norme DIN EN 13384. Nous recommandons (sans aucune obligation) pour nos chaudières des cheminées en matériaux réfractaire, insensibles à l'humidité, isolées thermiquement et résistantes à des températures supérieures à 400 ° C. ou en cas de dimensionnement adéquat des cheminées en acier inoxydable isolées thermiquement et résistantes aux feux de suie. (Valable uniquement pour les turbulateurs standard livrés habituellement, "Régler la puissance calorifique". Si la chaudière est commandée avec les turbulateurs "Kit pour condensation partielle" le conduit de fumées adapté à la condensation est requis conformément aux normes applicables). Le dimensionnement de l'installation doit être effectué de manière à éviter des phases prolongées de maintien de braises ou de veille (c'est-à-dire en prévoyant en conséquence un grand ballon tampon) afin d'éviter les dépôts de cendre dans le carneau de fumées et les défauts de fonctionnement. Le choix du type de turbulateurs doit être fait en fonction des contraintes énergétiques régionales et du conduit de fumées disponible. La différence de rendement des divers types de turbulateurs peut atteindre quelques pour cent (des valeurs détaillées et des tests peuvent être demandés). Lors de la livraison initiale, le choix est neutre en termes de coût (si aucune spécification particulière n'est faite, les turbulateurs standard pour conduits de fumées basiques seront fournis pour des raisons de sécurité). Les modifications futures ou après livraison du type de turbulateurs sont payantes.

3.7 Montage du système d'extraction

3.7.1 Montage **Système FLEX** BC-02

S'assurer du montage dans le bon sens de l'orifice d'entrée !

A → Sens d'acheminement

B → Orifice d'entrée toujours de ce côté

C → Sens de rotation

D → Racleur

E → Fixation

F → Ouverture 56 mm

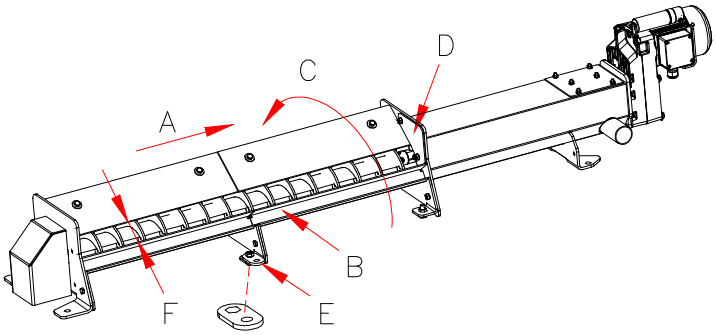

Fig. A

<u>Montage de la vis d'extraction</u>

1. Introduire l'unité d'entraînement (1) fig. B de la vis d'extraction du local par l'ouverture dans le mur du local de stockage.

2. Selon la longueur, assemblez les différentes longueur de vis (2), fig. B entre elles et sur l'unité d'entraînement (1), fig. B. Important : Vérifiez que les liaisons hélicoidales entre les vis soient respectées et vissez les guides de chaque vis d'extraction entre elles avec les vis M8X30 (3), fig. B et les rondelles « freins ». Vissez le support avec le roulement (4), fig. B au bout de la vis d'extraction.

3. Dévissez légèrement les goujons filetés (5), fig. B, du roulement de bout d'arbre et essayez de pousser la vis d'extraction de façon à arriver en butée en direction de l'unité d'entraînement. Resserrez à nouveau les goujons filetés.

4. Après le montage : vérifiez la rotation en tournant la vis d'extraction (la vis peut avoir un battement de 3 mm au centre).

5. Ajustez la vis d'extraction montée de façon à ce qu'au moins 42 cm (voir fig. B) de l'unité d'entraînement dépassent du mur du local de stockage.

6. Vissez l'ensemble au sol du local de stockage.

   <u>Important :</u> L'ensemble doit être fixé au sol à l'aide des fixations (E),fig.A de manière rectiligne et en respectant une parfaite planéité sur toute la longueur de la vis .

7. Remplissez la traversée du mur (6), fig. B, de laine de roche tout autour de la vis. Recouvrez l'ouverture avec les tôles de finitions livrées (7), fig. B, à gauche et à droite du mur sans être en contact avec l'ensemble vis.(risque de la transmission du bruit dans les murs).

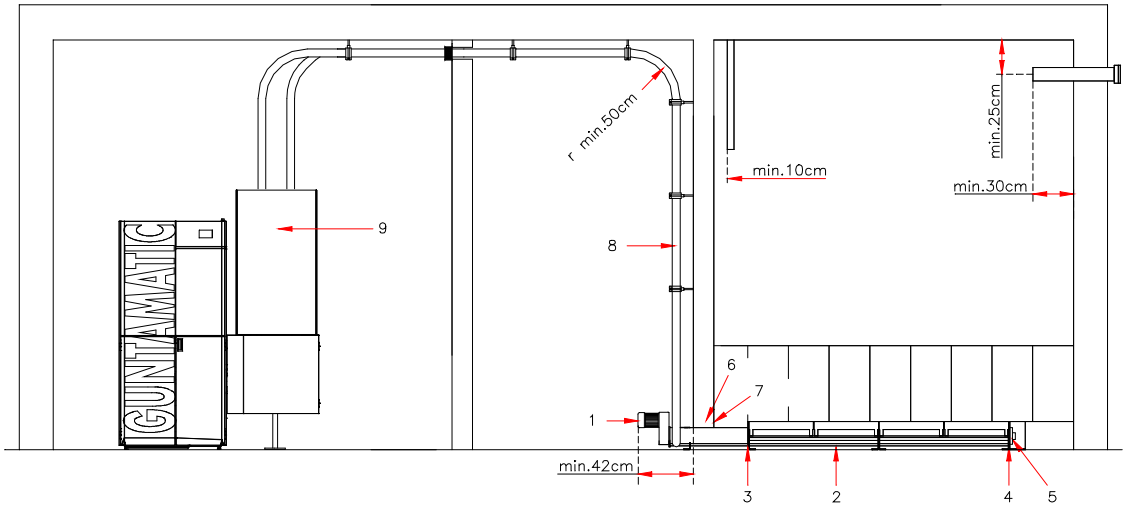

Abb:2 BC-01

Montage des tuyaux d'aspiration et de refoulement

1. Raccordez les tuyaux d'aspiration (8), fig. B du réservoir journalier (9) et du moteur d'aspiration sur une buse d'aspiration quelconque à la vis d'extraction (posez ces tuyaux avec les plus grands rayons possibles).

   Important : le rayon minimal pour la pose de tuyau est de 0,5 m ! Veillez à ce que le tuyau soit bien droit (il ne doit pas "pendre". Mettez suffisament de colliers!

2. Serrez fortement les tuyaux d'aspiration et de refoulement (8), fig. B de façon hermétique au réservoir journalier (9), fig. B et sur l'unité d'entraînement (1) à l'aide des colliers livrés.

   Important : vérification de l'étanchéité lors de la première opération d'aspiration. Le manque d'étanchéité peut engendrer des défaillances dans le remplissage !

3. Ne posez pas les tuyaux du système d'aspiration du combustible à l'extérieur ou dans des locaux froids (formation de condensation possible dans les tuyaux d'aspiration). Si nécessaire, isolez suffisamment les tuyaux d'aspiration.

Protection incendie!

Les manchons coupe feu doivent être installés si les flexibles d'aspiration passent dans ou par un autre local.

Consignes protection incendie à respecter!

Mise à la terre des conduites d'aspiration des granulés!

Le cable en cuivre présent dans les flexibles doit être raccordé au réservoir journalier, à l'aspirateur, à la vis d'extraction et avec la terre de la chaudière.

A → Latte transversale

B → Poutre de maintien

C → Poutre de maintien

D → Planche rabotée ou panneau de bois stratifié (3 cm)

E → Encoche sur support

F → La poutre est nécessaire à partir de L = > 1 500 mm

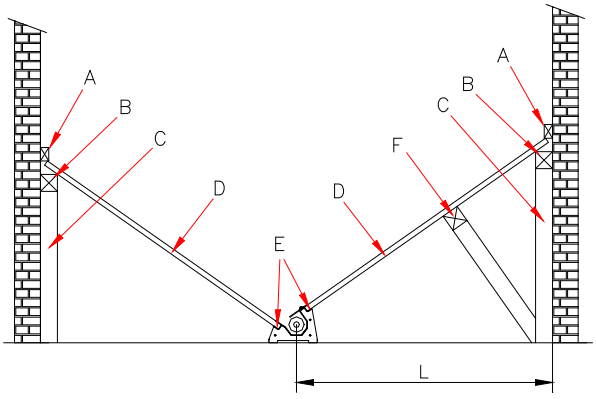

Abb 3: Vue depuis le moteur de la vis d'extraction en direction du fond du local de stockage.

Montez les planches dans le local de stockage comme suit :

1. Insérez une latte de toit dans la fente de la vis d'extraction, qui donnera la pente de 35°.

2. Marquez sur le mur les 2 pentes de chaque côté de la vis et fixez des carrelets en bois (B) env. 3 cm en-dessous des repères que vous venez de faire.

3. Posez sous ces 2 poutres que vous venez de fixer, des poutres verticales (C) tous les 1.5 m. Si la distance (L) entre la vis et le mur est supérieure à 1.5 m, il est impératif de prévoir des poutres de soutien (F).

4. Utilisez des planches rabottées ou des panneaux de coffrage de 3 cm d'épaisseur (D) que vous insérez dans la rainure de la vis et en laissant env. 3 cm de libre entre les planches et le mur.

5. Ne vissez pas toutes les planches ; par contre fixez une latte transversale (A) sur le mur au-dessus de toutes les planches.

6. Si la vis est plus courte que votre local de stockage, il faudra installer en bout de vis une planche ayant un angle de 35°.

7. Idem pour la partie avant de la vis. Mettez une planche entre le début de l'ouverture de la vis et le mur si celle-ci est plus courte.

Kit de remplissage / ouvertures d' acces

BS-01

Buses de remplissage

Il faut installer au minimum 2 buses de remplissage.

A → Tuyau en PVC Ø150 mm

B → Kit de remplissage droit
(di 100 mm / Bördel 115 mm)

C → Kit de remplissage coudé 45°
(di 100 mm / Bördel 115 mm)

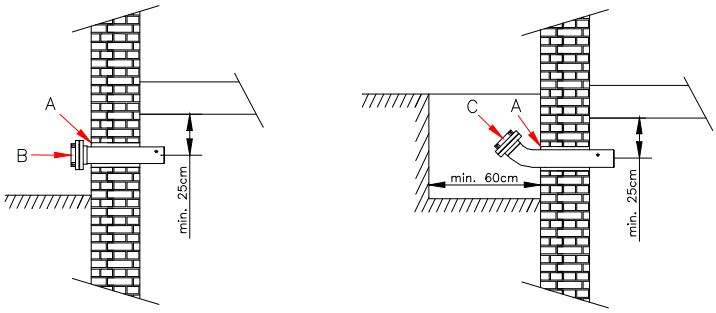

Abb: 4

Sur un mur extérieur

Dans un saut de loup

- Positionnez, si possible, les buses de remplissage au centre de l'espace le plus étroit ;
- Distance du mur et du plafond de 25 cm ;
- Traversée de paroi nécessaire de Ø 130 à 150 mm ;
- Fixez les buses de remplissage (par ex. mousse polyuréthane);
- Les buses de remplissage doivent être mises à la terre avec un fil de section 1,5 mm² au minimum ;

Ouvertures du local de stockage

Les locaux de stockage de combustible aériens doivent être pourvus d'une porte ou d'une lucarne (ouvrant vers l'extérieur). A l'intérieur un doublage doit être mis en place (avec des planches par exemple) qui doit être retiré de l'extérieur de façon à ce que le combustible ne puisse s'échapper en cas d'ouverture par erreur de la porte. En raison des risques de blessures en cours de fonctionnement, les orifices d'ouverture doivent être verrouillables. Sur l'orifice d'entrée, il faut poser un panneau d'avertissement portant l'inscription "Accès interdit pendant le fonctionnement". L'orifice d'entrée doit être pourvu d'un joint sur le pourtour (étanchéité à la poussière).

A → Porte coupe-feu (T30 / $EI_2$30-C)

B → Profilé en U ou en Z

C → Planches en bois (3 cm d'épaisseur min.)

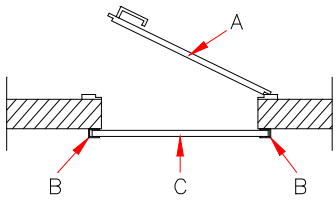

Abb: 5

3.7.2 Montage Système BOX

BS-02

Le montage s'effectue selon la notice de montage distincte. Celle-ci est jointe au BOX.

Le raccordement électrique de l'installation ne doit être réalisé que par une société d'installation électrique agréée, dans le respect de prescriptions en vigueur. En outre, il faut veiller à ce qu'aucun rayonnement thermique ne puisse occasionner un dommage sur des parties électriques.

L'ensemble du câblage interne de l'installation se fait en usine, prêt à être enficher. Sur site, l'électricien réalise seulement le raccordement au réseau et selon le type d'installation, le câblage et le raccordement de tous les composants de l'installation tels que par ex., le ballon-tampon, le Bus CAN, les pompes de circuit de chauffage, les moteurs des vannes de mélange, etc..

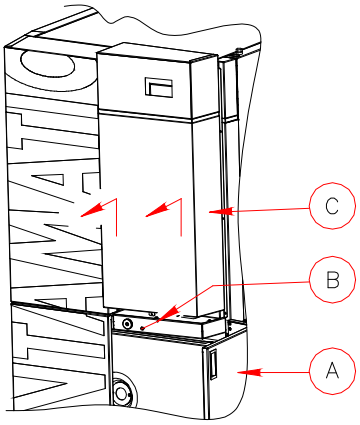

Ouverture du tableau de distribution

- Ouvrir l'habillage de droite (A) ;
- Enlevez la vis de fixation (B) ;
- Soulevez l'habillage avant (C) et décrochez le en tirant vers l'avant;
- Vous trouverez tous les branchements, les platines et les fusibles qui sont très facilement accessible;

Raccordement au réseau

230 VAC, 50 Hz, fusible 13 A (parafoudre préconisé)

Le raccordement au réseau doit être réalisé sur la fiche à détrompeur, à l'arrière de la chaudière. L'installation doit être séparée du réseau par ex., via un coupe-circuit automatique sur tous les pôles, sans devoir ouvrir le cache du tableau de distribution.

Respectez le branchement Phase-Neutre!
Phase (L) und Neutre (N) ne doivent pas être inversé.

Interrupteur (arrêt d'urgence)

Selon la directive prTRVB H 118, l'installation doit pouvoir être coupée par un interrupteur (arrêt d'urgence) monté à l'extérieur de la chaufferie, à proximité de la porte. Ainsi, le brûleur se met hors circuit mais la régulation de chauffage et les dispositifs de sécurité restent actifs. Raccordement aux bornes 22/23 sur la platine de la chaudière (voir schéma électrique).

Cablage

- Alim.électrique 3 x 1,5 mm²
- Sondes 2 x 1 mm²
- Poste d'ambiance analogique 2 x 1 mm²
- Raccordement Bus CAN 2 x 2 x 0,5 mm²

Pour la basse tension (Sondes, …) et la puissance (Pompes, …) utilisez les goulottes prévues à cet effet sur la chaudière.

Protection anti-surtension

Les prises de terre des bâtiment doivent être reliées entre elles pour permettre de relier les masses des câbles Bus CAN entre eux. S'il aucun raccordement à une prise-terre n'est possible, le câble Bus CAN doit être posé avec une prise-terre circulaire de 10 mm de diamètre dans la terre. Les prises de terre en série et circulaire doivent alors être raccordées.

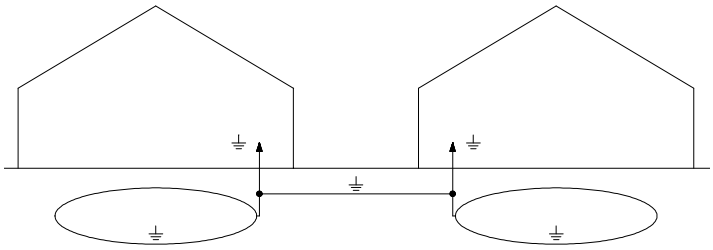

Cabage CAN-bus

cablage **linéaire**: (cette variante à privilégier)

Un branchement linéaire veut dire, le branchement CAN-Bus par exemple de l'écran (BCE) vers la carte murale et de la carte murale vers le thermostat d'ambiance digital.

Cablage étoile :

Un branchement étoile veut dire, le branchement CAN-Bus par exemple de l'écran (BCE) vers la carte murale et de ce même écran (BCE) vers le thermostat d'ambiance digital. La longueur totale de la liaison CAN-bus dans ce cas ne doit pas dépasser 100 m.

Les branchements +/- et H/L sont branchés sur la même paire.

Cablage cascade

Vous pouvez raccorder jusqu'à 4 chaudières qui travailleront en cascade. Elles seront raccordées entre elle par liaison CAN-Bus linéaire.

La borne + de la liaison CAN-Bus ne sera pas raccordée.

Mise à la terre

L'ensemble de l'installation doit être raccordée sur un bornier qui doit être relié à la terre de la maison selon les prescriptions en vigueur.

Veillez à ce que les liaisons vers le bornier de mise à la terre soient courtes lors du raccordement de celui-ci!

Fixez les cables

Afin de minimiser les défauts et les pannes veuillez fixer les cables.

Alimentation électrique de secours

Utilisez uniquement un générateur régulé.

4.1. Raccordements électriques de la chaudière

PC-01

Raccordement au réseau

- 230 VAC, 50 Hz, 13 A

Équipement standard

- unité de commande de la chaudière (BCE)
- platine de chaudière (230 VCA)
- sortie de message d'incident (24 VCC 200 mA)
- thermostat de sécurité de surchauffe (STB)
- sonde de chaudière (KVT 20 Ω)
- sonde de fumée RGT (thermocouple)
- sonde lambda (12 VDC)
- ventilateur d'extraction des fumées (230 VAC)
- moteur de nettoyage (230 VAC)
- TKS 1 (surveillance de la porte du foyer et du réservoir à cendres 24 VCC)
- Commande de vis de stockage G1 (230 VAC)
- Commande de la vis d'extraction A1 (230 VAC)
- Ventilateur d'extraction des granulés A2 (230 VAC)
- Sonde de vis de stockage (PT1000 Ω)
- Capteur de niveau de granulés (12VDC)
- Allumeur (230 VAC)
- Contacteur de coupure de chaudière (230 VAC)
- Sortie HP0 (230 VAC)
- Vanne de retour (230 VAC)

Équipement en option

- sorties de pompe (230 VAC)
- sorties de vanne de mélange (230 VAC)
- Entrée sondes (KVT 20 Ω)
- Thermostat d'ambiance analogique
- Thermostat d'ambiance digital

Valeurs de résistance

Température en C°	KVT20 en kOhm (kΩ)	Température en C°	PT1000 en kOhm (kΩ)
-16°C	1434 Ω	0C°	1,000 Ω
-8°C	1537 Ω	10C°	1,039 Ω
0°C	1644 Ω	30C°	1,117 Ω
10°C	1783 Ω	40C°	1,155 Ω
20°C	1928 Ω	50C°	1,194 Ω
30°C	2078 Ω	60C°	1,232 Ω
40°C	2234 Ω	70C°	1,271 Ω
50°C	2395 Ω	80C°	1,309 Ω
60°C	2563 Ω	100C°	1,385 Ω
70°C	2735 Ω	125°C	1,480 Ω

5 Contrôle final

BS-01

Contrôle final

- Contrôlez une fois de plus que toutes les visseries et tuyauteries ont été serrés et sont étanches après achèvement de l'installation ;
- Assurez-vous que les caches soient bien montés afin de tout sécuriser ;
- Assurez-vous que le montage de tous les raccordements (cheminée, électricité,...) ait été réalisé correctement ;
- Vérifiez que tous les organes de sécurité ont bien été installées et mettez tous les documents (manuel d'installation et d'utilisation) à disposition à côté de l'installation ;
- Assurez-vous que tous les raccordements électriques soient correct avant de mettre l'installation sous tension ;
- Nettoyez l'installation et le lieu d'implantation ;
- Laissez derrière vous un local propre.

Première mise en service

La première mise en service doit être réalisée uniquement par GUNTAMATIC ou par une personne qualifiée. Préalablement, le ramoneur, l'installateur de chauffage et l'installateur électrique doivent avoir donné leur accord pour la mise en route de l'installation. Le spécialiste autorisé par GUNTAMATIC procède aux travaux suivants lors de la mise en service:

- contrôle de l'ensemble de l'installation ;
- essai de fonctionnement électrique ;
- programmation de la régulation suivantc l'installation ;
- mise en service de l'installation ;
- explication à l'utilisateur sur le fonctionnement, l'utilisation et le nettoyage de l'installation ;
- saisie des données d'installation du client et création d'un protocole de mise en service.

Les défauts éventuellement constatés doivent être notifiés par écrit pour conserver la garantie et être éliminés dans les 4 semaines qui suivent.

Le rapport de mise en service entièrement complété doit immédiatement être envoyé à GUNTAMATIC sans quoi la garantie ne sera pas enregistrée

Ce manuel d'installation ne doit pas être détruit après la première installation mais être conservé avec le manuel d'utilisation, à proximité de l'installation de chauffage.

6 Normes / Prescriptions

BS-04

La chaudière est conçue selon la classe 5, conformément à la norme EN 303-5 ainsi qu'à l'accord des Etats fédéraux, selon Art.15a BVG, aux mesures de protection des petites installations de chauffage. Les certificats d'essai originaux sont conservés par le fabricant. Lors du raccordement de la chaudière, il faut respecter les règlementations, prescriptions de sécurité et normalisées générales applicable en plus des dispositions locales d'urbanisme, de voirie et en matière d'incendie:

- **ÖNORM / DIN EN 303-5**
  Chaudière pour combustibles solides, alimentée manuellement ou automatiquement jusqu'à 500 kW : terminologie, exigence, contrôles, identification.

- **ÖNORM / DIN EN 12828**
  Chaudière dans maisons d'habitation ; installation de chaudières à eau chaude.

- **ÖNORM / DIN EN 12831**
  Système de chauffage dans les bâtiments : calcul des déperditions d'un bâtiment.

- **ÖNORM EN ISO 20023 und ÖNORM EN ISO 20024**
  Exigences pour le stockage de granulés chez un client final

- **ÖNORM M 7510**
  Contrôle correct d'une installation de chauffage

- **ÖNORM H 5195-1** (Autriche)
  Empèchement des dégats causés par la corrosion et formation de calcaire dans les circuits de chauffage à eau pour des températures inf.à 100°C

- **VDI 2035** (Allemagne)
  Minimiser les dégats dans les circuits d'eau de chauffage : corrosion due au calcaire

- **SWKI 97-1** (Suisse)
  Eviter les dégats dans les circuits d'eau de chauffage : corrosion due au calcaire

- **TRVB H 118** (en Autriche pour chaudières automatiques)
  Lutte préventive contre les incendies

- **DIN 1988**
  Normes pour l'eau potable-Installation (TRWI)

- **DIN 4751 Teil 1-4**
  Normes de sécurités pour montage d'installation de chauffage

- Directives Suisse ; gestion de la qualité de l'air LRV

- Directives Suisse ; petites installations de chauffage

- VKF Directives sur la protection incendie d'installations thermiques (Suisse)

- SIA 384 (Suisse)

7 Schémas hydrauliques

7.1. Ballon tampon HP0

PR-01

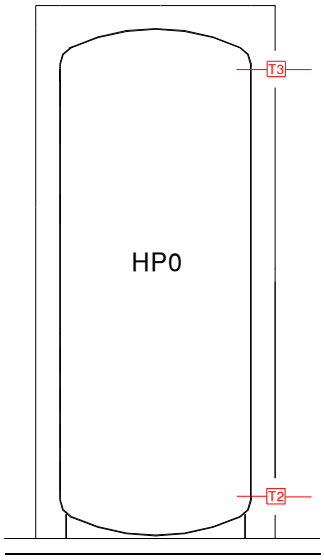

2 SONDES – Gestion du ballon tampon

- Règlage „Charge PARTIELLE“
  Le tampon est chargé uniquement en partie haute. La mise en route et l'arrêt peuvent ajusté dans la menu „Paramètres ballon tampon“ HP0.

- Règlage „Charge TOTALE“
  Le tampon est toujours chargé complètement du haut vers le bas La mise en route et l'arrêt peuvent ajusté dans la menu „Paramètres ballon tampon“ HP0.

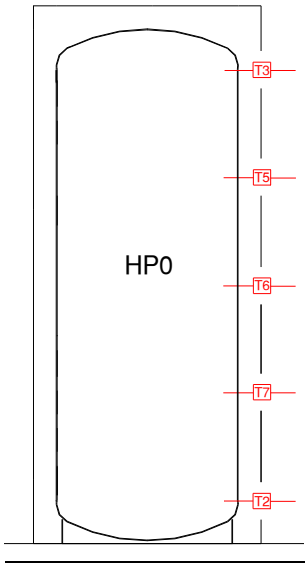

5 SONDES – Gestion du ballon tampon

INDICATIONS:

Les sondes tampons supplémentaires qu'il vous faut T5, T6 et T7 sont raccordées sur la carte de la chaudière ou sur la carte murale à l'endroit où sont raccordé les thermostats d'ambiance analogique. Dans ce cas vous ne pourrez plus programmer de thermostat d'ambiance analogique (RFF) sur ce régulateur.

Vous pouvez raccorder un thermostat d'ambiance digital (RS 200) ou s'il vous faut absolument les thermostats analogiques (RFF25), il faudra rajouter une carte murale set MK 261.

- Règlage „LIMITE PETITE PUISSANCE“
  La chaudière fonctionne à sa puissance maxi. jusqu'à arriver à cette valeur de „limite petite puissance“ programmée. Une fois cette valeur dépassée la puissance de la chaudière baisse de façon à ne pas charger trop vite le tampon et d'avoir le moins d'allumage possible.

Puissance chaudière jusqu'à 50 KW Installation haute et basse température

Attention : Si les besoins en énergie sont souvent très faible (< 30%) comme par exemple des maisons passive ou si votre chaudière est surdimensionnée nous conseillons très fortement un ballon tampon!

GUNTAMATIC

Schéma n° PC-01-15

Raccordement électrique selon le manuel de montage et d'utilisation

1.	Powercorn	selon la liste de prix
2.	Régulateur de tirage de la cheminée	selon la liste de prix
3.	Kit de régulation climatique MKR	Réf. S30-031
4.	Ballon d'eau chaude ECO	selon la liste de prix
5.	Servomoteur vanne de mélange	Réf. S50-501
6.	Sonde d'ambiance	selon la liste de prix
7.	Module GSM	Réf. S15-002
8.	Vanne d'équilibrage	installateur
9.	Voyant d'avertissement de panne	installateur
	Important : respectez le schéma électrique!	
10.	>40°C avec pellets / >55°C avec grains énergétique	

* Le circuit de chauffage 0 peut être utilisé avec une sonde d'ambiance pour un circuit radiateurs.

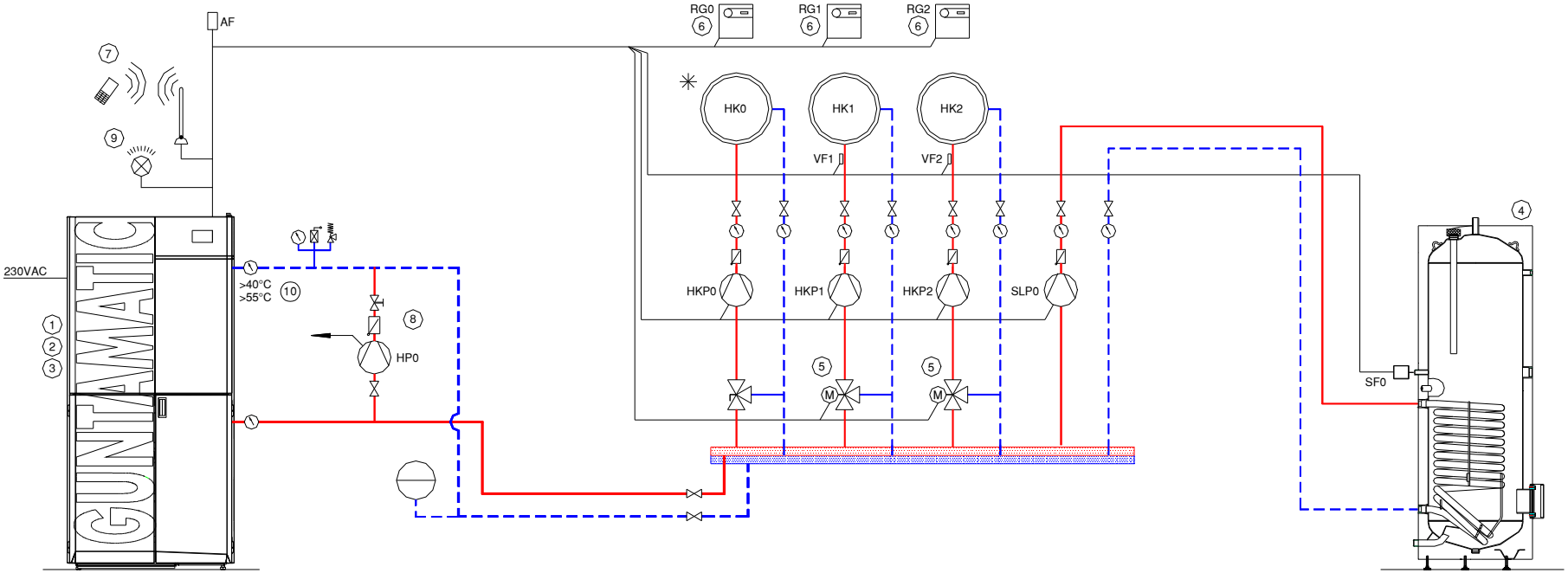

Mode HP0 = pompe-Z

Puissance chaudière jusqu'à 50 KW

Installation haute et basse température avec ballon tampon PSF

GUNTAMATIC

Schéma n° PC-02-15

Raccordement électrique selon le manuel de montage et d'utilisation

* Le circuit de chauffage 0 peut être utilisé avec une sonde d'ambiance pour un circuit radiateurs.

1.	Powercorn	selon la liste de prix
2.	Régulateur de tirage de la cheminée	selon la liste de prix
3.	Kit de régulation climatique MKR	Réf. S30-031
4.	Ballon tampon PSF	selon la liste de prix
5.	Servomoteur vanne de mélange	Réf. S50-501
6.	Sonde d'ambiance	selon la liste de prix
7.	Module GSM	Réf. S15-002
8.	Groupe hydraulique RA50 A	Réf. H39-021
9.	Voyant d'avertissement de panne	installateur
	Important : respectez le schéma électrique!	
10.	Option : bride à 12 trous et échangeur tub. à ailettes	
11.	2 Sonde du ballon tampon	Réf. S70-003
12.	Option : pompe de circulation	Réf. 045-250

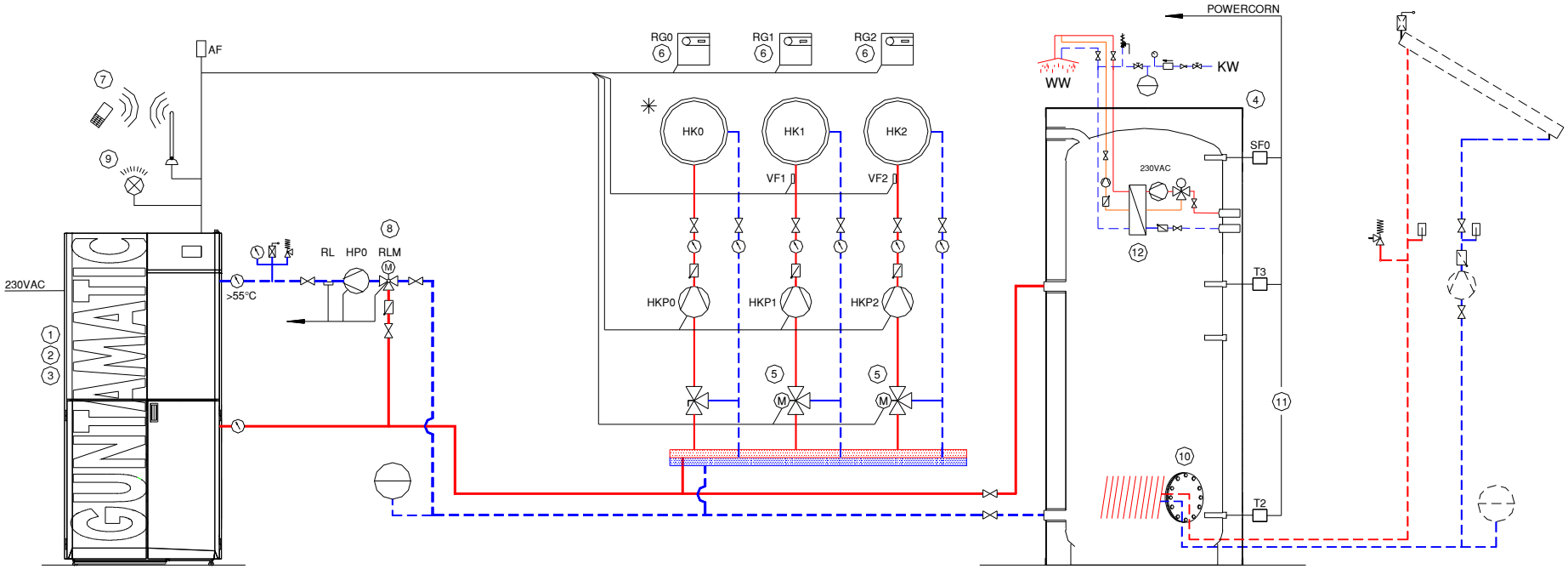

Mode HP0 = pompe tampon

Puissance chaudière jusqu'à 50 KW

Installation haute et basse température avec ballon tampon PS

GUNTAMATIC

Schéma n° PC-03-15

Raccordement électrique selon le manuel de montage et d'utilisation

* Le circuit de chauffage 0 peut être utilisé avec une sonde d'ambiance pour un circuit radiateurs.

1.	Powercorn	selon la liste de prix
2.	Régulateur de tirage de la cheminée	selon la liste de prix
3.	Kit de régulation climatique MKR	Réf. S30-031
4.	Ballon d'eau chaude ECO	selon la liste de prix
5.	Servomoteur vanne de mélange	Réf. S50-501
6.	Sonde d'ambiance	selon la liste de prix
7.	Module GSM	Réf. S15-002
8.	Groupe hydraulique RA50 A	Réf. H39-021
9.	Voyant d'avertissement de panne	installateur
	Important : respectez le schéma électrique!	
10.	Ballon tampon PS	selon la liste de prix
11.	2 Sonde du ballon tampon	Réf. S70-003

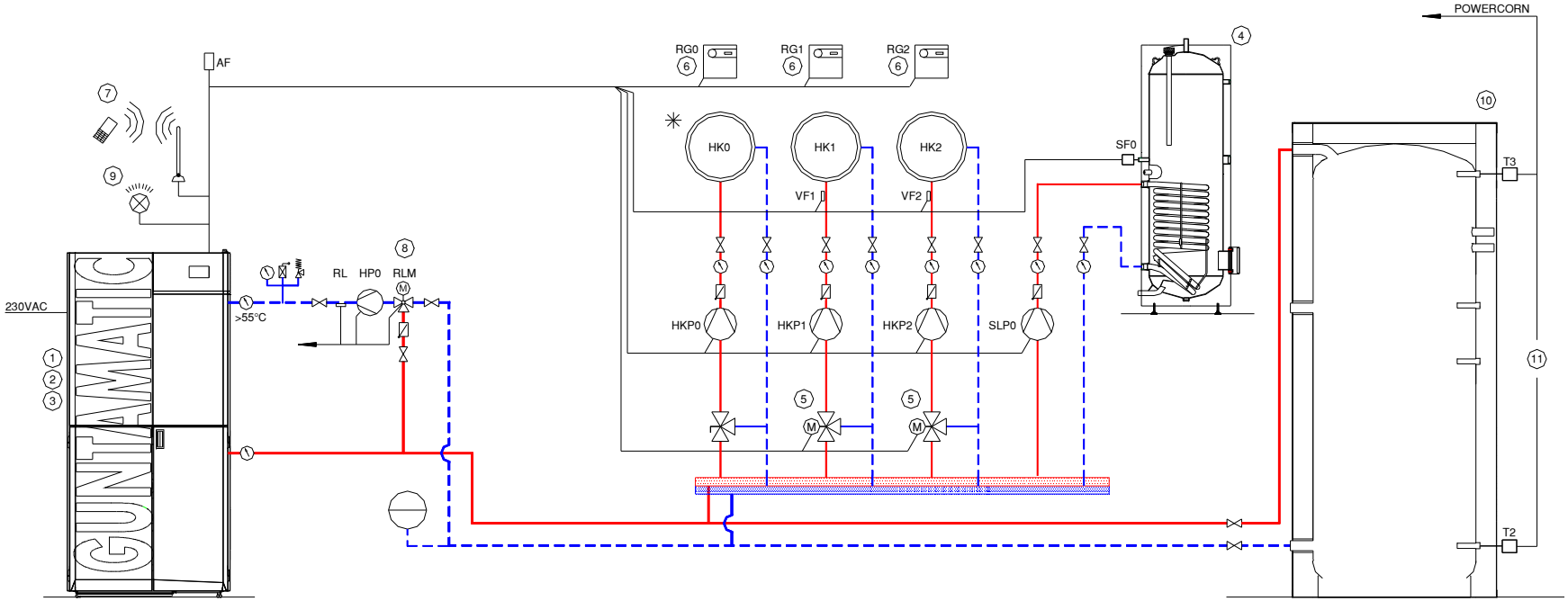

Mode HP0 = pompe tampon

Puissance chaudière jusqu'à 50 KW

Installation haute et basse température avec ballon tampon PSF et chaudière existante

GUNTAMATIC

Schéma n° PC-04-15

Raccordement électrique selon le manuel de montage et d'utilisation

* Le circuit de chauffage 0 peut être utilisé avec une sonde d'ambiance pour un circuit radiateurs.

1.	Powercorn	selon la liste de prix
2.	Régulateur de tirage de la cheminée	selon la liste de prix
3.	Kit de régulation climatique MKR	Réf. S30-031
4.	Ballon tampon PSF	selon la liste de prix
5.	Servomoteur vanne de mélange	Réf. S50-501
6.	Sonde d'ambiance	selon la liste de prix
7.	Module GSM	Réf. S15-002
8.	Groupe hydraulique RA50 A	Réf. H39-021
9.	Voyant d'avertissement de panne	installateur
10.	Option : pompe de circulation	Réf. 045-250
11.	2 Sonde du ballon tampon	Réf. S70-003
12.	Thermostat de fumée (RGT)	Réf. H00-801
13.	Régulateur différentiel TAD 13	Réf. S35-101
14.	Groupe hydraulique RA50 TA	Réf. H39-022

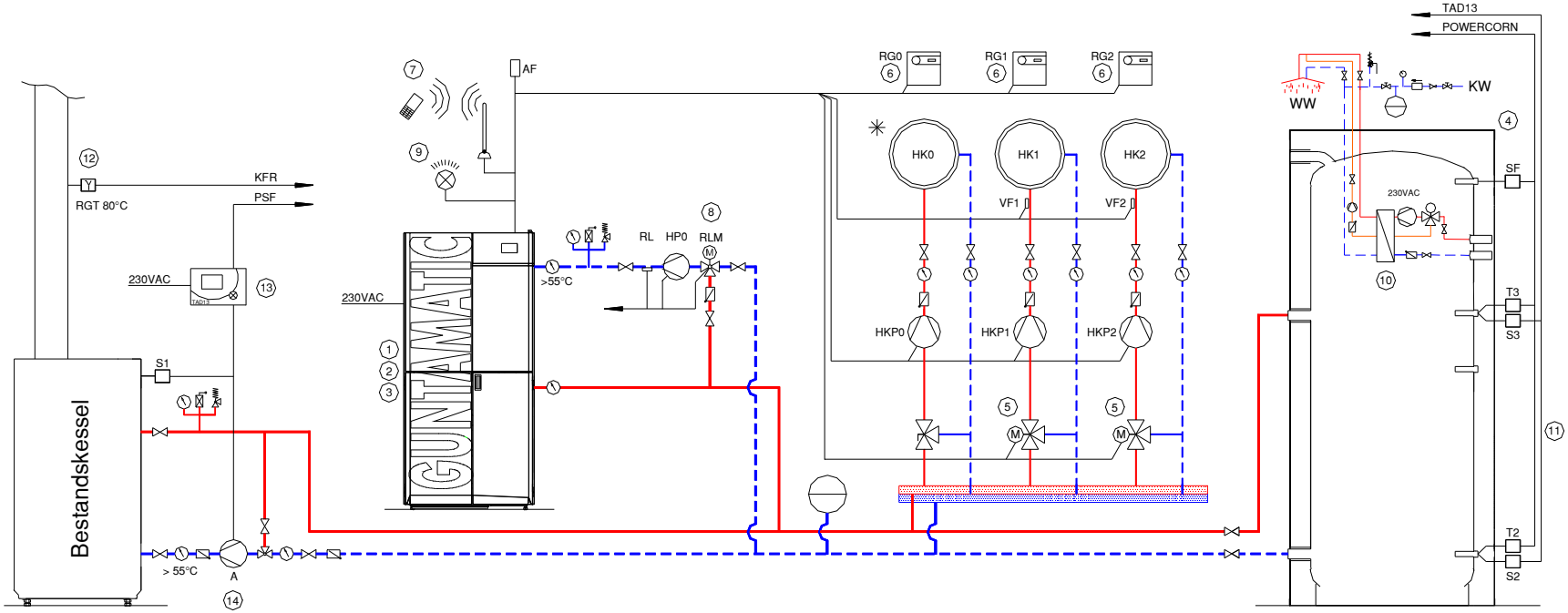

Mode TAD13 = Prog. 4 Mode HP0 = pompe tampon

Puissance chaudière jusqu'à 50 KW Installation haute et basse température avec réseau de chaleur

Attention : Si les besoins en énergie sont souvent très faible (< 30%) comme par exemple des maisons passive ou si votre chaudière est surdimensionnée nous conseillons très fortement un ballon tampon!

GUNTAMATIC

Schéma n° PC-05-15

Raccordement électrique selon le manuel de montage et d'utilisation

* Le circuit de chauffage 0 peut être utilisé avec une sonde d'ambiance pour un circuit radiateurs.

1.	Powercorn	selon la liste de prix
2.	Régulateur de tirage de la cheminée	selon la liste de prix
3.	Kit de régulation climatique MKR	Réf. S30-031
4.	Ballon d'eau chaude ECO	selon la liste de prix
5.	Servomoteur vanne de mélange	Réf. S50-501
6.	Sonde d'ambiance	selon la liste de prix
7.	Module GSM	Réf. S15-002
8.	Groupe hydraulique RA50 A	Réf. H39-021
9.	Voyant d'avertissement de panne **Important : respectez le schéma électrique!**	installateur
10.	Dispositif de séparation hydraulique	installateur
11.	Réseau de chaleur	installateur

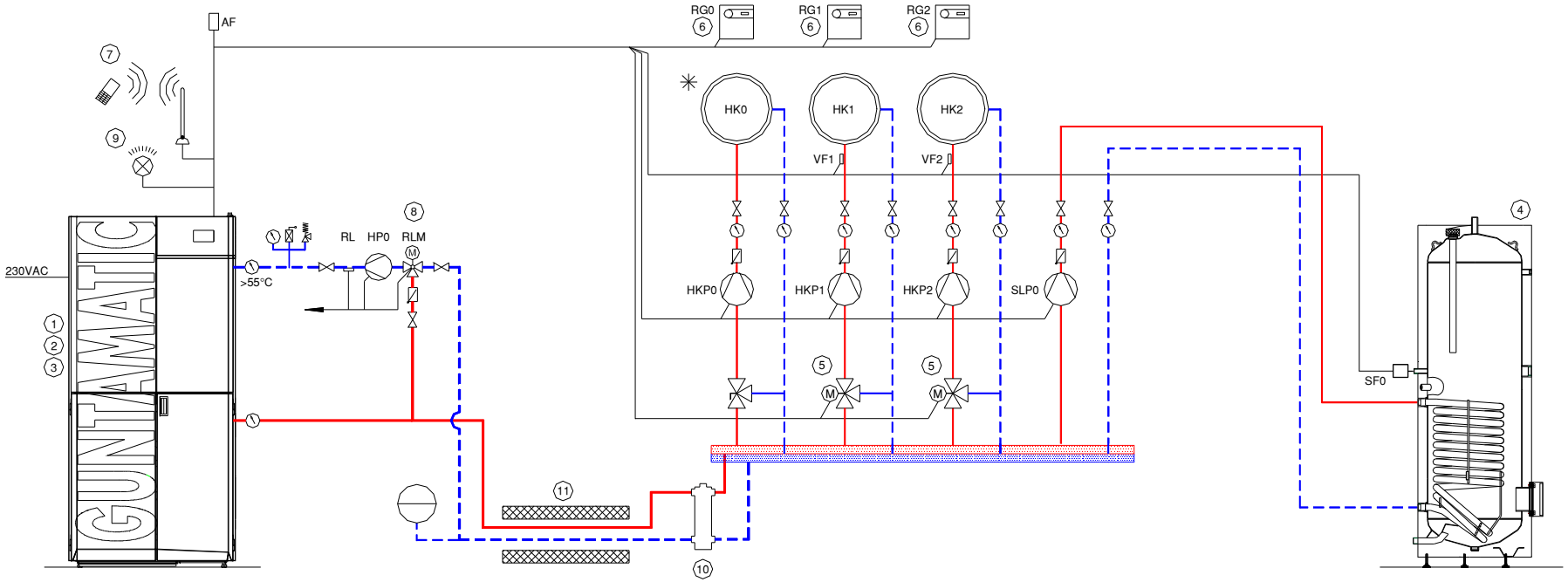

Mode HP0 = pompe-Z

Puissance chaudière jusqu'à 50 KW

Installation haute et basse température avec ballon tampon PS et réseau de chaleur

GUNTAMATIC

Schéma n° PC-06-15

Raccordement électrique selon le manuel de montage et d'utilisation

* Le circuit de chauffage 0 peut être utilisé avec une sonde d'ambiance pour un circuit radiateurs.

1.	Powercorn	selon la liste de prix
2.	Régulateur de tirage de la cheminée	selon la liste de prix
3.	Kit de régulation climatique MKR	Réf. S30-031
4.	Ballon d'eau chaude ECO	selon la liste de prix
5.	Servomoteur vanne de mélange	Réf. S50-501
6.	Sonde d'ambiance	selon la liste de prix
7.	Module GSM	Réf. S15-002
8.	Groupe hydraulique RA50 A	Réf. H39-021
9.	Voyant d'avertissement de panne	installateur
	Important : respectez le schéma électrique!	
10.	Ballon tampon PS	selon la liste de prix
11.	Réseau de chaleur	installateur
12.	2 Sonde du ballon tampon	Réf. S70-003

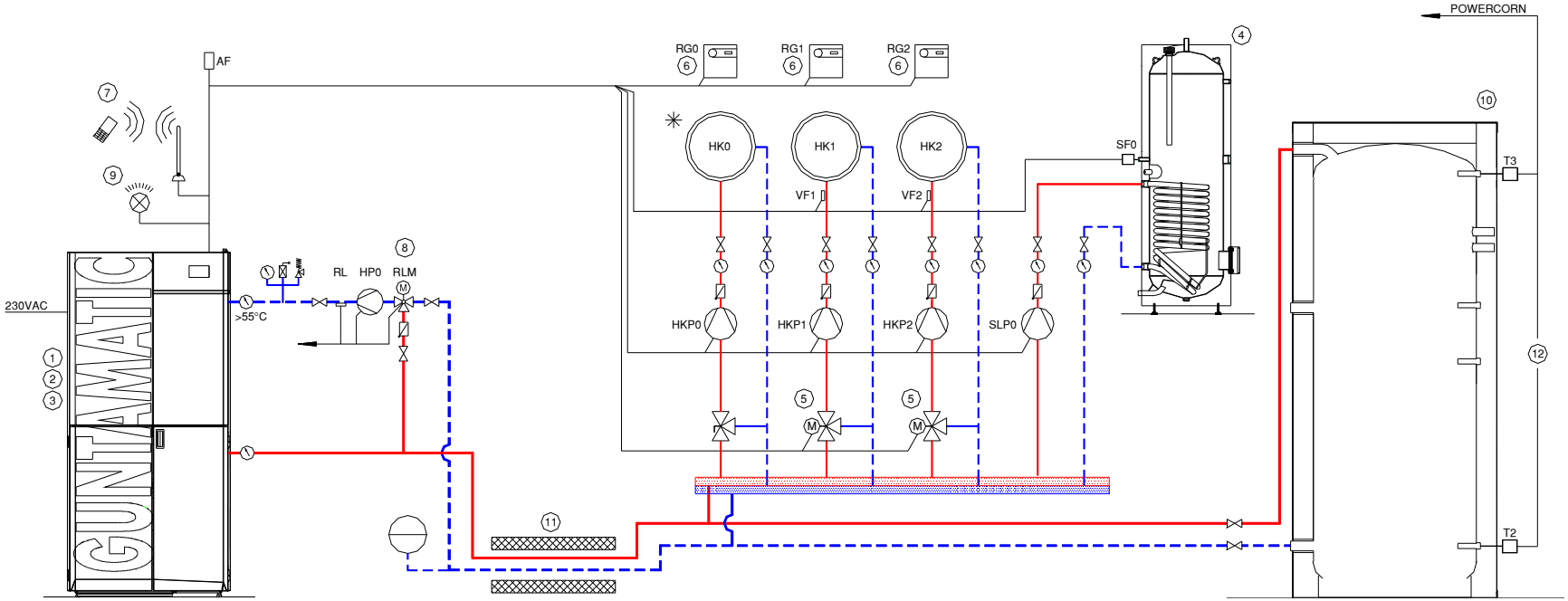

Mode HP0 = pompe tampon

Puissance chaudière à partir de 50 KW Installation haute et basse température

Attention : Si les besoins en énergie sont souvent très faible (< 30%) comme par exemple des maisons passive ou si votre chaudière est surdimensionnée nous conseillons très fortement un ballon tampon!

GUNTAMATIC

Schéma n° PC-07-15

Raccordement électrique selon le manuel de montage et d'utilisation

1.	Powercorn	selon la liste de prix
2.	Régulateur de tirage de la cheminée	selon la liste de prix
3.	Kit de régulation climatique MKR	Réf. S30-031
4.	Ballon d'eau chaude ECO	selon la liste de prix
5.	Servomoteur vanne de mélange	Réf. S50-501
6.	Sonde d'ambiance	selon la liste de prix
7.	Module GSM	Réf. S15-002
8.	Vanne d'équilibrage	installateur
9.	Voyant d'avertissement de panne	installateur
	Important : respectez le schéma électrique!	
10.	>45°C avec Pellets / >55°C avec grains énergétique	

* Le circuit de chauffage 0 peut être utilisé avec une sonde d'ambiance pour un circuit radiateurs.

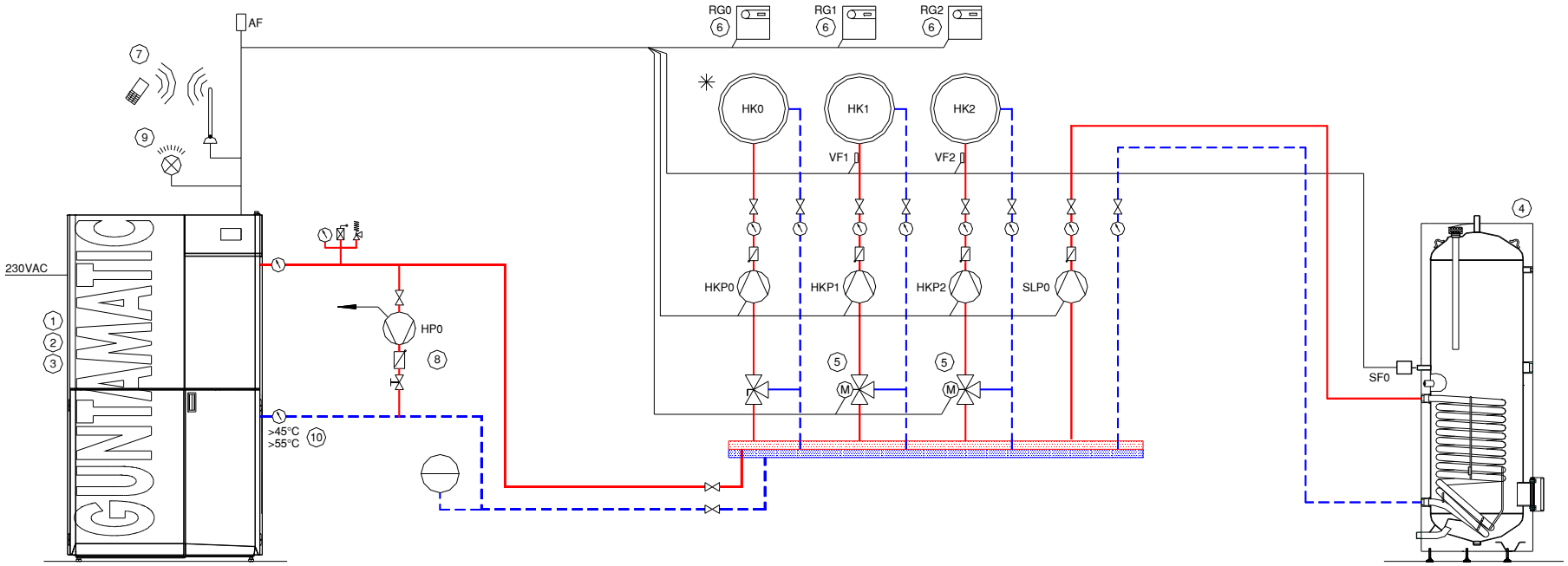

Mode HP0 = pompe-Z

Puissance chaudière à partir de 50 KW

Installation haute et basse température avec ballon tampon PSF

GUNTAMATIC

Schéma n° PC-08-15

Raccordement électrique selon le manuel de montage et d'utilisation

* Le circuit de chauffage 0 peut être utilisé avec une sonde d'ambiance pour un circuit radiateurs.

1.	Powercorn	selon la liste de prix
2.	Régulateur de tirage de la cheminée	selon la liste de prix
3.	Kit de régulation climatique MKR	Réf. S30-031
4.	Ballon tampon PSF	selon la liste de prix
5.	Servomoteur vanne de mélange	Réf. S50-501
6.	Sonde d'ambiance	selon la liste de prix
7.	Module GSM	Réf. S15-002
8.	Groupe hydraulique RA100 A	Réf. H39-023
9.	Voyant d'avertissement de panne	installateur
	Important : respectez le schéma électrique!	
10.	Option : bride à 12 trous et échangeur tub. à ailettes	
11.	2 Sonde du ballon tampon	Réf. S70-003
12.	Option : pompe de circulation	Réf. 045-250

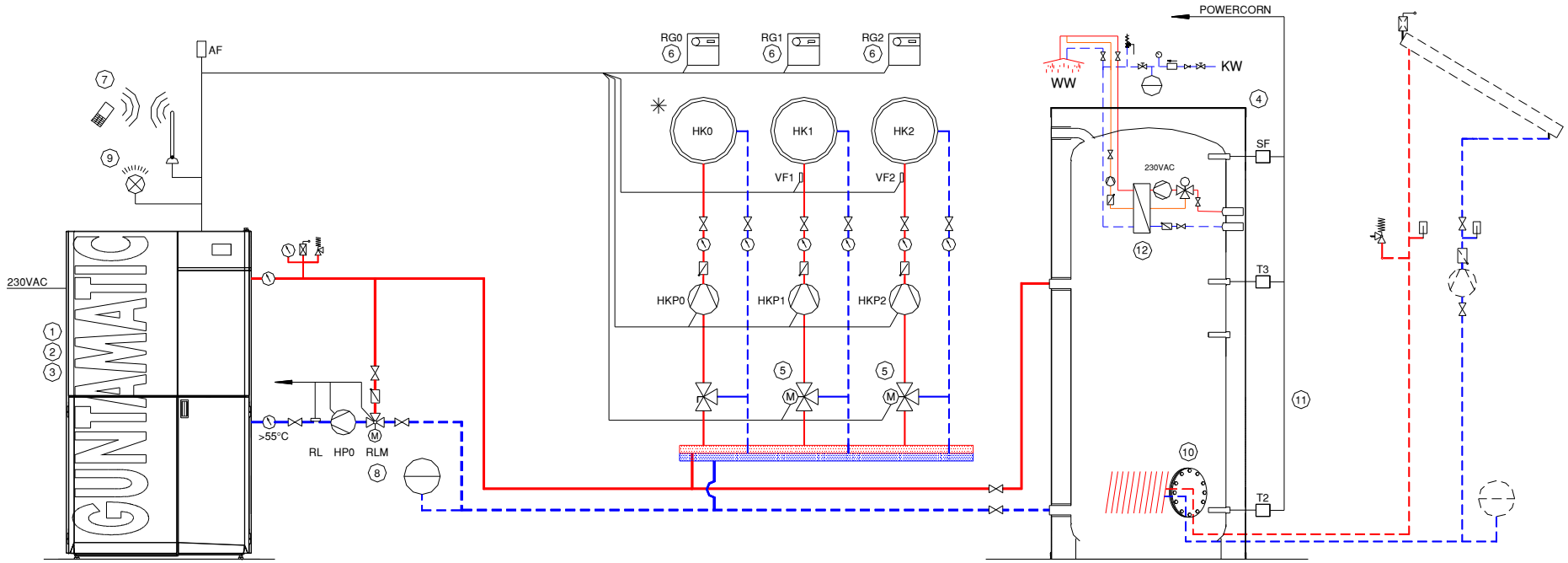

Mode HP0 = pompe tampon

Puissance chaudière à partir de 50 KW

Installation haute et basse température avec ballon tampon PS

GUNTAMATIC

Schéma n° PC-09-15

Raccordement électrique selon le manuel de montage et d'utilisation

* Le circuit de chauffage 0 peut être utilisé avec une sonde d'ambiance pour un circuit radiateurs.

1.	Powercorn	selon la liste de prix
2.	Régulateur de tirage de la cheminée	selon la liste de prix
3.	Kit de régulation climatique MKR	Réf. S30-031
4.	Ballon d'eau chaude ECO	selon la liste de prix
5.	Servomoteur vanne de mélange	Réf. S50-501
6.	Sonde d'ambiance	selon la liste de prix
7.	Module GSM	Réf. S15-002
8.	Groupe hydraulique RA100 A	Réf. H39-023
9.	Voyant d'avertissement de panne	installateur
	Important : respectez le schéma électrique !	
10.	Ballon tampon PS	selon la liste de prix
11.	2 Sonde du ballon tampon	Réf. S70-003

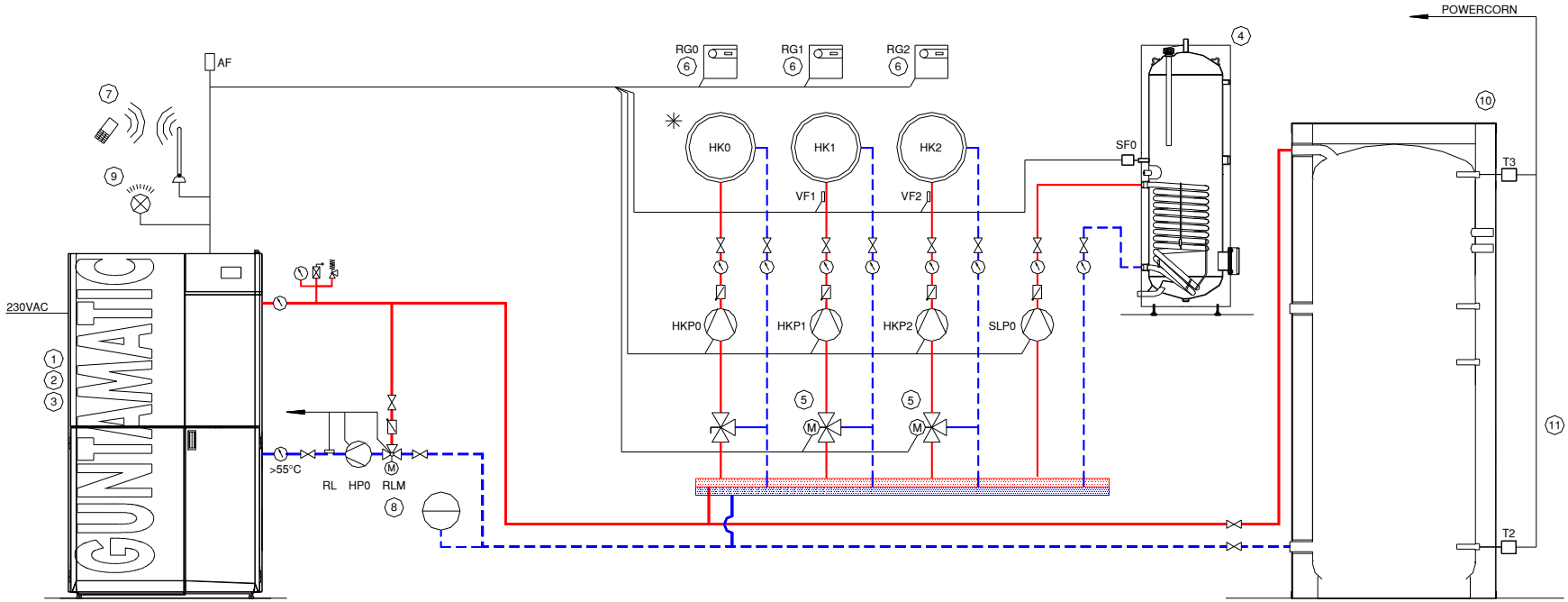

Mode HP0 = pompe tampon

Puissance chaudière à partir de 50 KW Installation haute et basse température avec réseau de chaleur

Attention : Si les besoins en énergie sont souvent très faible (< 30%) comme par exemple des maisons passive ou si votre chaudière est surdimensionnée nous conseillons très fortement un ballon tampon!

GUNTAMATIC

Schéma n° PC-11-15

Raccordement électrique selon le manuel de montage et d'utilisation

1.	Powercorn	selon la liste de prix
2.	Régulateur de tirage de la cheminée	selon la liste de prix
3.	Kit de régulation climatique MKR	Réf. S30-031
4.	Ballon d'eau chaude ECO	selon la liste de prix
5.	Servomoteur vanne de mélange	Réf. S50-501
6.	Sonde d'ambiance	selon la liste de prix
7.	Module GSM	Réf. S15-002
8.	Groupe hydraulique RA100 A	Réf. H39-023
9.	Voyant d'avertissement de panne	installateur
	Important : respectez le schéma électrique !	
10.	Bouteille de mélange	installateur
11.	Réseau de chaleur	installateur

* Le circuit de chauffage 0 peut être utilisé avec une sonde d'ambiance pour un circuit radiateurs.

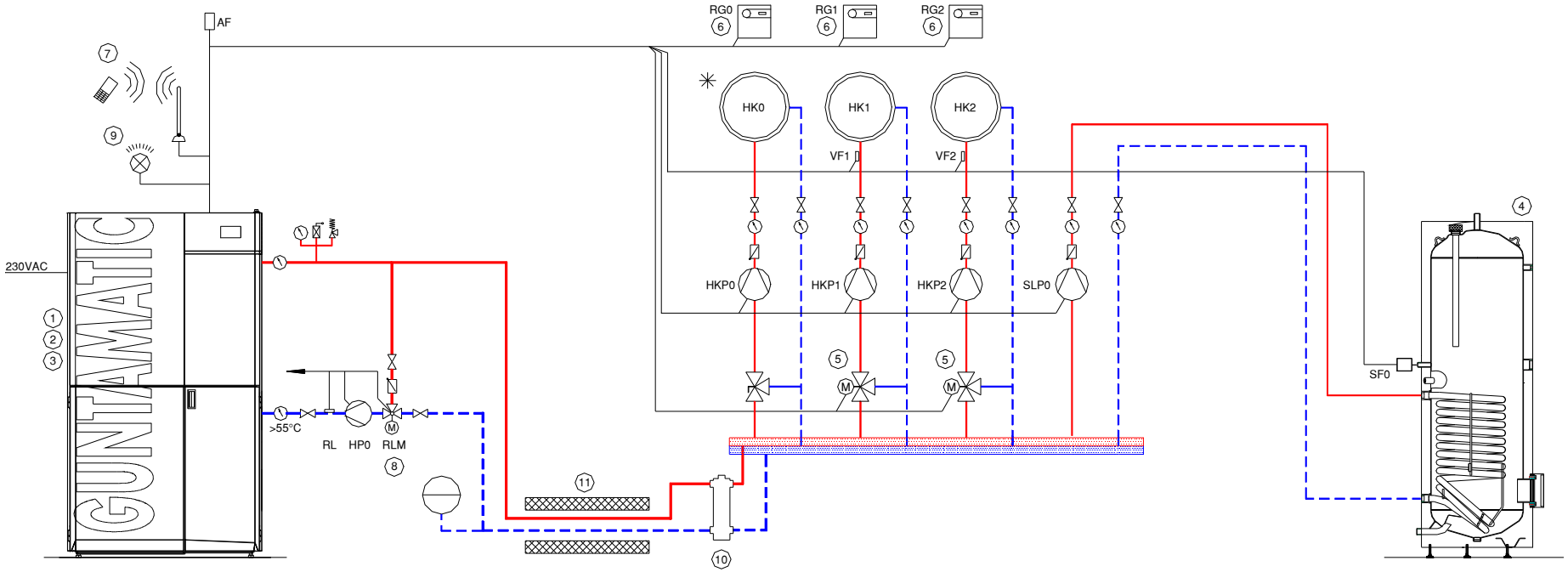

Mode HP0 = pompe-Z

Puissance chaudière à partir de 50 KW

Installation haute et basse température avec ballon tampon PS et réseau de chaleur

GUNTAMATIC

Schéma n° PC-12-15

Raccordement électrique selon le manuel de montage et d'utilisation

* Le circuit de chauffage 0 peut être utilisé avec une sonde d'ambiance pour un circuit radiateurs.

1.	Powercorn	selon la liste de prix
2.	Régulateur de tirage de la cheminée	selon la liste de prix
3.	Kit de régulation climatique MKR	Réf. S30-031
4.	Ballon d'eau chaude ECO	selon la liste de prix
5.	Servomoteur vanne de mélange	Réf. S50-501
6.	Sonde d'ambiance	selon la liste de prix
7.	Module GSM	Réf. S15-002
8.	Groupe hydraulique RA100 A	Réf. H39-023
9.	Voyant d'avertissement de panne	installateur
	Important : respectez le schéma électrique !	
10.	Ballon tampon PS	selon la liste de prix
11.	Réseau de chaleur	installateur
12.	2 Sonde du ballon tampon	Réf. S70-003

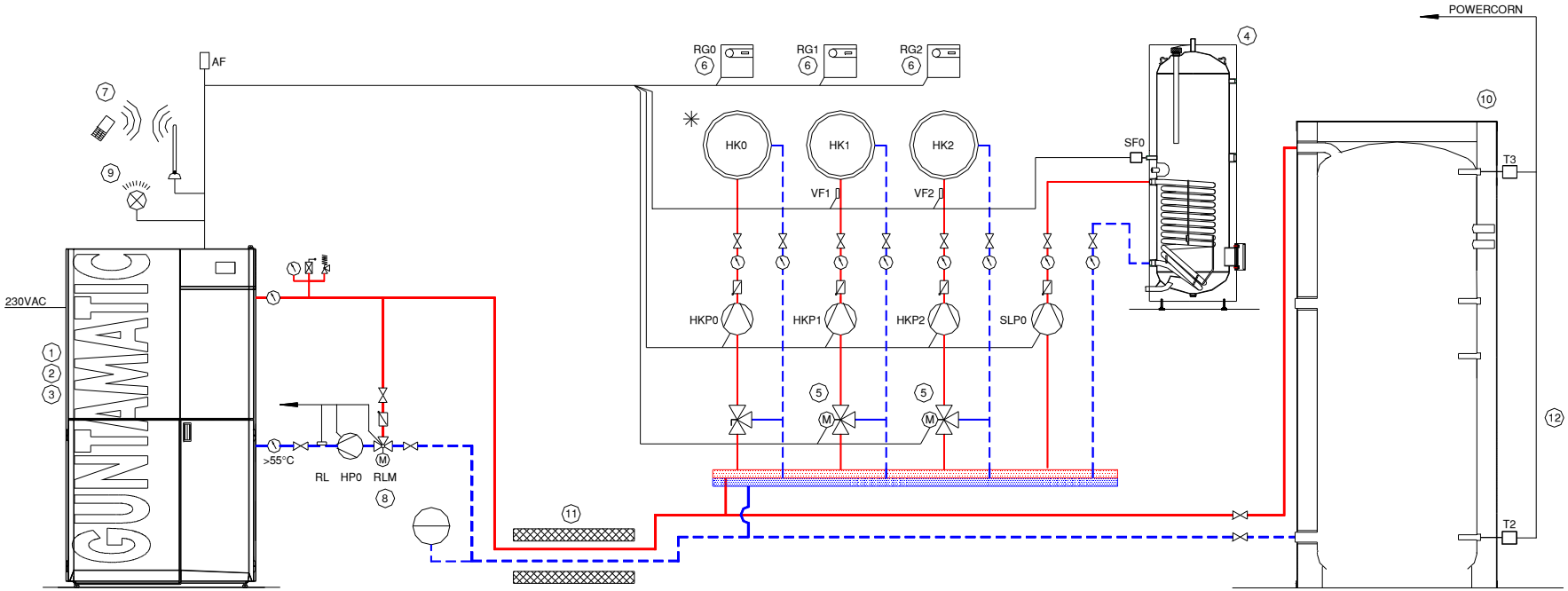

Mode HP0 = pompe tampon

Installation avec maimum 3 bâtiments

Fonction réseau ZUP, LAP ou PUP

GUNTAMATIC

Feuille 1 / Schéma n° PC-13-15

Raccordement électrique selon le manuel de montage et d'utilisation

- Alim.électrique 230 VAC / 13 A;
- Par instal. uniquement 1 sonde extérieur à raccorder; (si possible à la chaudière)
- Par instal. 3 cartes murales Set-MK261 possible;
- Par instal. 3 thermostat d'ambiance digit. possible;
- Par circuit de chauffe, 1 thermostat analog. possible;

1.	Powercorn	selon la liste de prix
2.	Régulateur de tirage de la cheminée	selon la liste de prix
3.	Régulateur mural Set-MK261	Réf. S30-030
4.	Ballon d'eau chaude ECO	selon la liste de prix
5.	Servomoteur vanne de mélange	Réf. S50-501
6.	Sonde d'ambiance	selon la liste de prix
7.	Ballon tampon PS / PSF / 2PS	selon la liste de prix
8.	Groupe hydraulique	selon la liste de prix
9.	Option : pompe de circulation	Réf. 045-250
10.	Sonde du ballon tampon	Réf. S70-003
11.	Option : bride à 12 trous et échangeur tub. à ailettes	
12.	Module GSM	Réf. S15-002
13.	Bouteille de mélange	installateur
14.	Réseau de chaleur / pompes	installateur
15.	Tuyauterie	installateur
16.	Voyant d'avertissement de panne	installateur

Variante de chaufferie

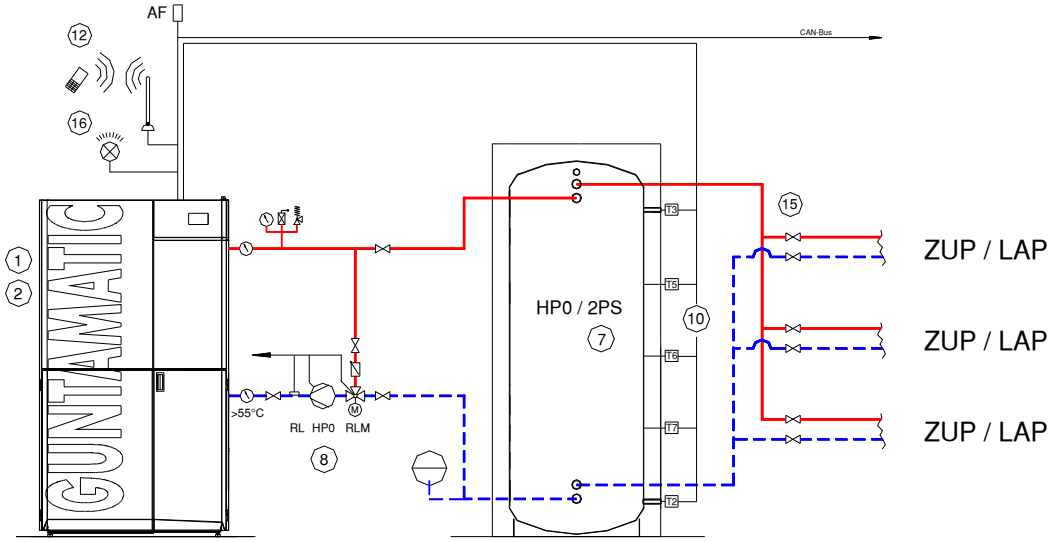

Mode HP0 = pompe tampon

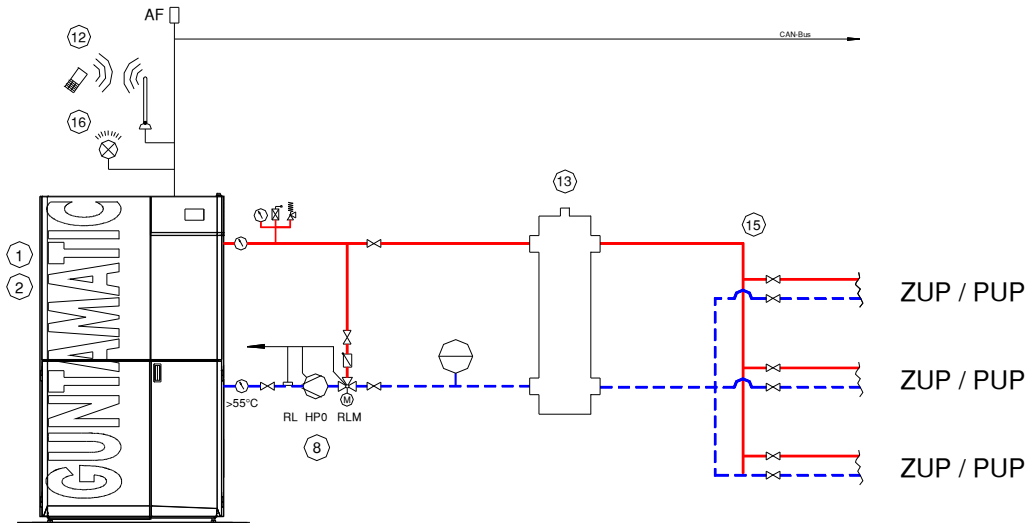

Mode HP0 = pompe-Z

Feuille 2 / Schéma n° PC-13-15

GUNTAMATIC

Branchements

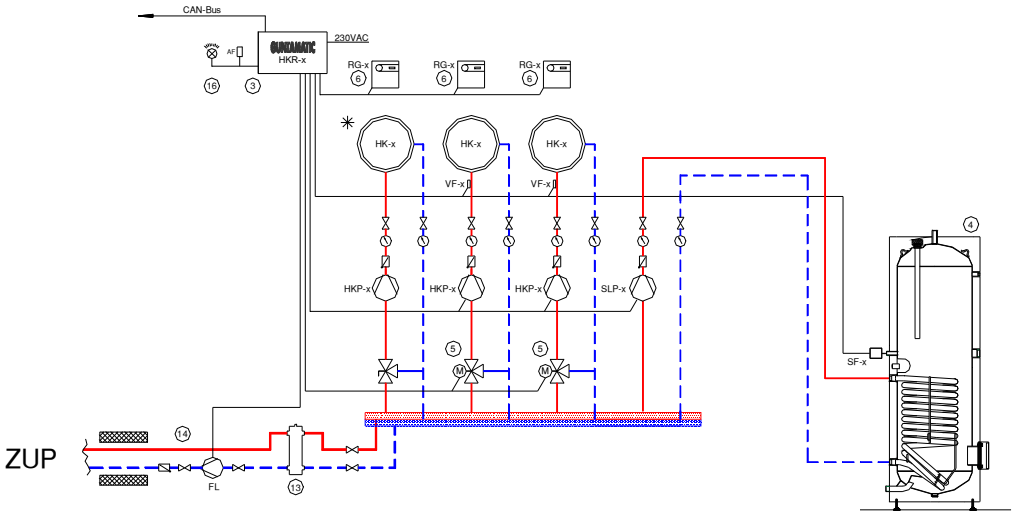

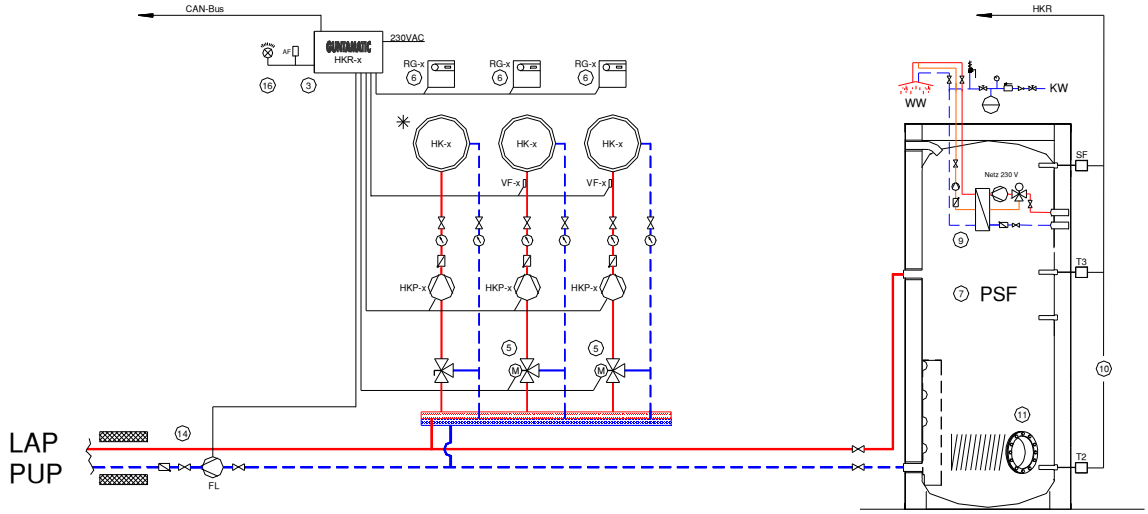

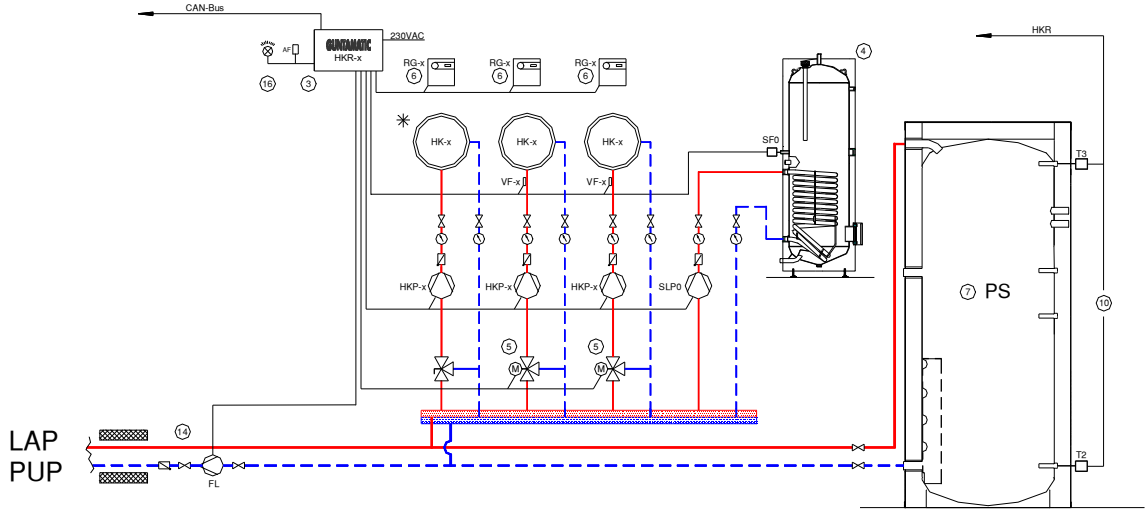

GUNTAMATIC

Schéma n° PC-14-15

Raccordement électrique selon le manuel de montage et d'utilisation

- Alim.électrique par chaudière 230 VAC / 13 A;
- Raccordement des chaudières par CAN-Bus linéaire entre elles; (liaison sans la borne « + »)
- Par chaudière 3 cartes murales Set-MK261 possible;
- Par chaudière 3 thermostat d'ambiance digit. possible;
- Par circuit de chauffe, 1 thermostat analog. possible; (sauf si vous avez 5 sondes dans le tampon)

- Pour une cascade <150 kW vous pouvez supprimer les tés et les liaisons en 3" (2");

1.	Powercorn	selon la liste de prix
2.	Régulateur de tirage de la cheminée	selon la liste de prix
3.	Module GSM	Réf. S15-002
4.	Groupe hydraulique	selon la liste de prix
5.	Ballon tampon PS	selon la liste de prix
6.	Sonde extérieur A commander si vous avez une cascade sans régulation climatique ; vous pouvez alors couper une chaudière suivant la température extérieur;	Réf. S70-001
7.	Sonde du ballon tampon Recommandations: 5 sondes / chaudière minimum 2 sondes / chaudière indispensable	Réf. S70-003
8.	Voyant d'avertissement de panne **Important : respectez le schéma électrique !**	installateur

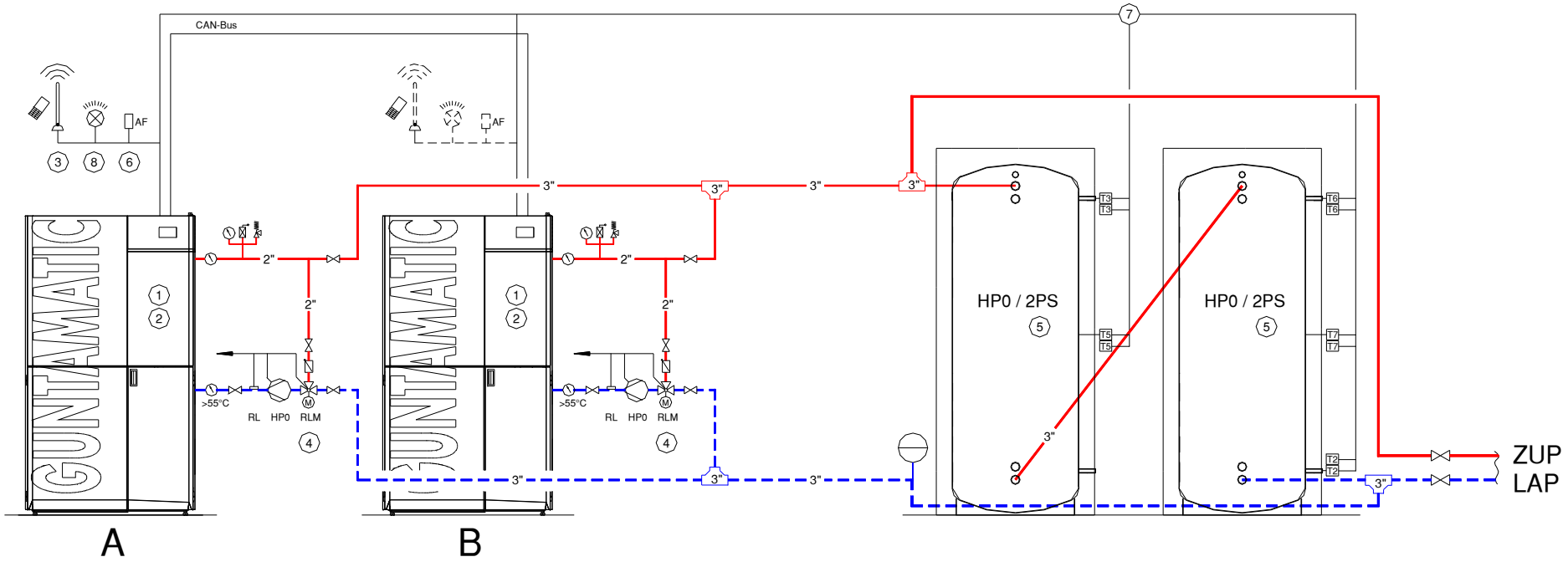

Mode HP0 = pompe tampon

Feuille 2 / Schéma n° PC-13-15

GUNTAMATIC

Feuille 1 / Schéma n° PC-15-15

Raccordement électrique selon le manuel de montage et d'utilisation

- Alim.électrique par chaudière 230 VAC / 13 A;
- Raccordement des chaudières par CAN-Bus linéaire entre elles; (liaison sans la borne « + »)
- Par chaudière 3 cartes murales Set-MK261 possible ;
- Par chaudière 3 thermostat d'ambiance digit. possible ;
- Par circuit de chauffe, 1 thermostat analog. possible; (sauf si vous avez 5 sondes dans le tampon)

- Les dimensions des tuyauteries et des tés sont données pour une cascade de 400KW et 2 X 25 mètres de longueur de tuyauterie entre chaudières et tampon départ et retour;

1. Powercorn — selon la liste de prix
2. Régulateur de tirage de la cheminée — selon la liste de prix
3. Module GSM — Réf. S15-002
4. Groupe hydraulique — selon la liste de prix
5. Ballon tampon PS — selon la liste de prix
   Chaque tampon à commander avec 2 manchons suppl. 3";
6. Sonde extérieur — Réf. S70-001
   A commander si vous avez une cascade sans régulation climatique ; vous pouvez alors couper une chaudière suivant la température extérieur ;
7. Sonde du ballon tampon — Réf. S70-003
   Recommandations: 5 sondes / chaudière
   minimum 2 sondes / chaudière indispensable
9. Voyant d'avertissement de panne — installateur
   Important : respectez le schéma électrique !

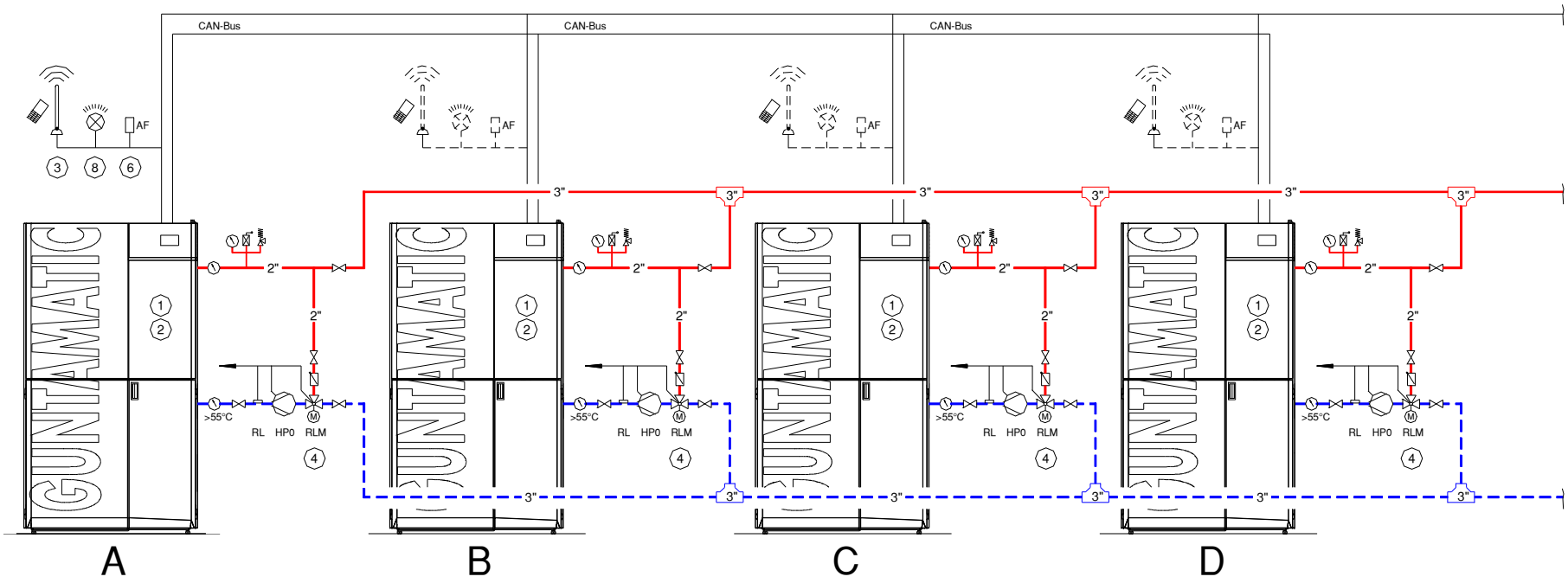

Mode HP0 = pompe tampon

Feuille 2 / Schéma n° PC-15-15

GUNTAMATIC

Raccordement électrique selon le manuel de montage et d'utilisation

- Chaque ballon tampon à commander avec 2 manchons supplémentaires 3“;
- Les dimensions des tuyauteries et des tés sont données pour une cascade de 400KW et 2 X 25 mètres de longueur de tuyauterie entre chaudières et tampon départ et retour;

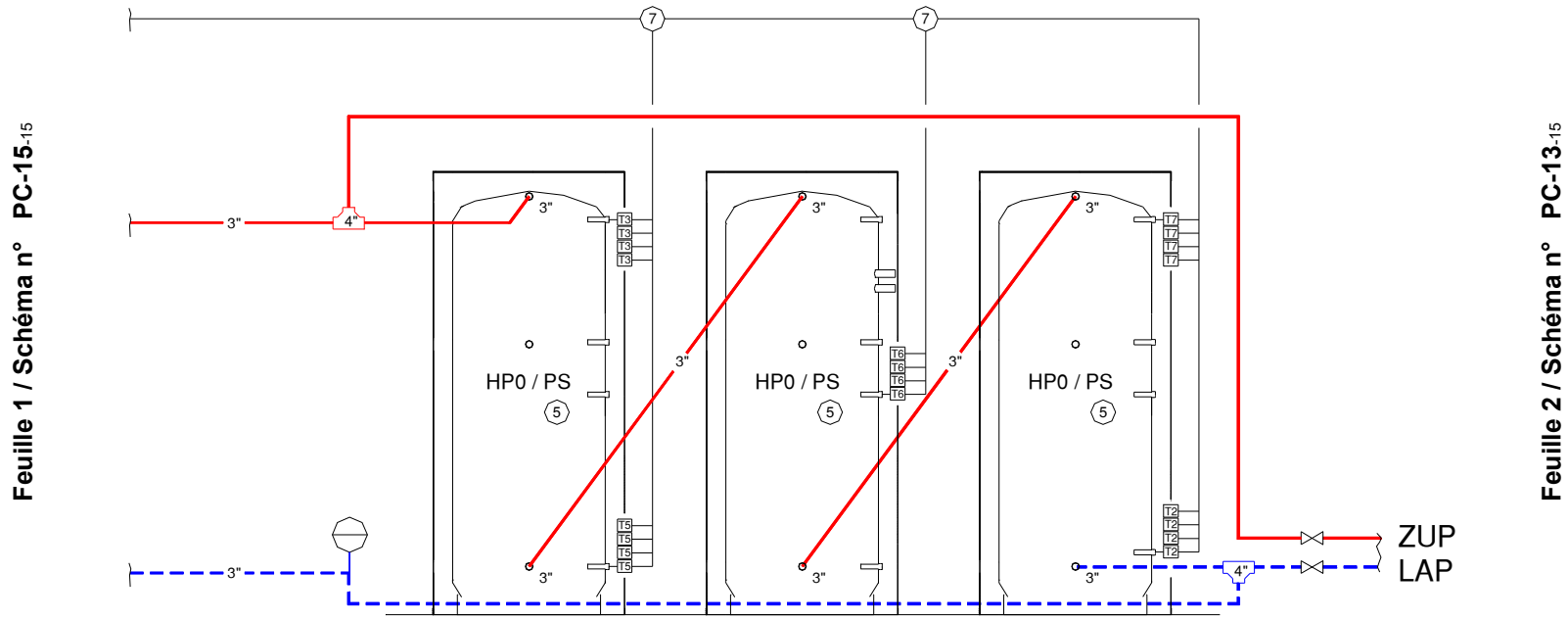

Feuille 2 / Schéma n° PC-13-15

Powercorn 30

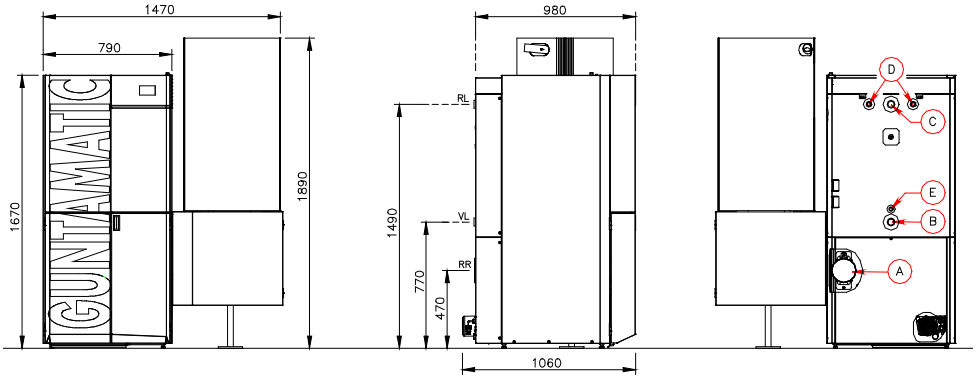

	POWERCORN 30	
Combustible	Granulés de bois EN Plus A1[3)] Grains énergétiques[1)] Biomasse non ligneuse[2)]	EN 17225-2 - -
Puissance chaudière Granulés de bois Puissance minimale Puissance chaudière grains énergétique	34,5 10,4 maximal 25	kW kW kW
Température chaudière Pellets Température chaudière grains énergétique Température de retour	50 - 80 70 - 80 Suivant schéma	°C °C °C
Besoin en tirage de cheminée	2 - 15	Pascal
Contenance en eau Pression de service	128 max. 3	litres bar
A - Diamètre du tuyau de fumée B - Départ C - Retour D - Échangeur anti-ébullition E - Vidange	150 5/4 5/4 3/4 1/2	mm Zoll Zoll Zoll Zoll
Résistance côté eau Différence de température 10 K	2140 16,4	kg/h mbar
Résistance côté eau Différence de température 20 K	1070 10,2	kg/h mbar
Tiroir à cendres – gauche Tiroir à cendres - droit	60 12	litres litres
Poids total Poids partie inférieur Poids échangeur de chaleur Poids unité chargt foyer (stock) Poids unité d'entraînement Poids par m./ extraction	562 (ohne Stoker) 340 192 70 26 40	kg kg kg kg kg kg
Raccordement électrique	230 VAC / 13 A	-
Classe énergétique	Les classes d'efficacité énergétique sont indiquées sur l'étiquette jointe à la chaudière, dans nos brochures ou dans les fiches techniques des produits sur notre site partenaire spécialisé.	

1) L'utilisation de céréales énergétiques n'est autorisée que si cela est autorisé par les réglementations nationales pertinentes.
2) Les systèmes sont adaptés à la combustion de combustibles végétaux, mais aucun essai de type n'est disponible.
3) Testé et recommandé avec une faible teneur en fines et en poussières de qualité de granulés à faible teneur en potassium, en azote et en écorce. (un filtre EC en option est disponible pour les matériaux les plus pauvres)

La version ... EC décrit l'ensemble composé de la chaudière mentionnée et de l'électrofiltre EC 24P, 24, 85 ou 250 dédié.

Powercorn 50

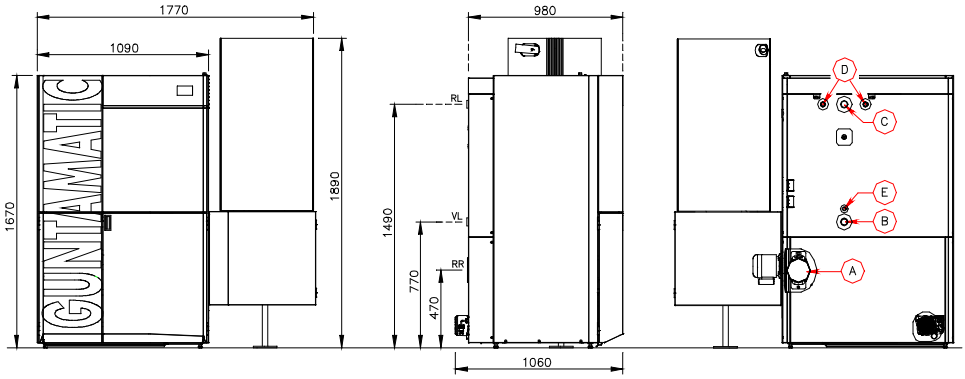

	POWERCORN 50	
Combustible	Granulés de bois EN Plus A1[3)] Grains énergétiques[1)] Biomasse non ligneuse[2)]	EN 17225-2 - -
Puissance chaudière Granulés de bois Puissance minimale Puissance chaudière grains énergétique	49,5 (49,0[4)]) 13,1 (13,2[4)]) maximal 40	kW kW kW
Température chaudière Pellets Température chaudière grains énergétique Température de retour	50 - 80 70 - 80 Suivant schéma	°C °C °C
Besoin en tirage de cheminée	2 - 15	Pascal
Contenance en eau Pression de service	147 max. 3	litres bar
A - Diamètre du tuyau de fumée B - Départ C - Retour D - Échangeur anti-ébullition E - Vidange	180 5/4 5/4 3/4 1/2	mm Zoll Zoll Zoll Zoll
Résistance côté eau Différence de température 10 K	3690 18,7	kg/h mbar
Résistance côté eau Différence de température 20 K	1840 4,7	kg/h mbar
Tiroir à cendres – gauche Tiroir à cendres - droit	80 12	litres litres
Poids total Poids partie inférieur Poids échangeur de chaleur Poids unité chargt foyer (stock) Poids unité d'entraînement Poids par m./ extraction	667 (ohne Stoker) 410 227 70 26 40	kg kg kg kg kg kg
Raccordement électrique	230 VAC / 13 A	-
Classe énergétique	Les classes d'efficacité énergétique sont indiquées sur l'étiquette jointe à la chaudière, dans nos brochures ou dans les fiches techniques des produits sur notre site partenaire spécialisé.	

1) L'utilisation de céréales énergétiques n'est autorisée que si cela est autorisé par les réglementations nationales pertinentes.
2) Les systèmes sont adaptés à la combustion de combustibles végétaux, mais aucun essai de type n'est disponible.
3) Testé et recommandé avec une faible teneur en fines et en poussières de qualité de granulés à faible teneur en potassium, en azote et en écorce. (un filtre EC en option est disponible pour les matériaux les plus pauvres)
4) Évaluation des performances Allemagne.

La version ... EC décrit l'ensemble composé de la chaudière mentionnée et de l'électrofiltre EC 24P, 24, 85 ou 250 dédié.

Powercorn 75

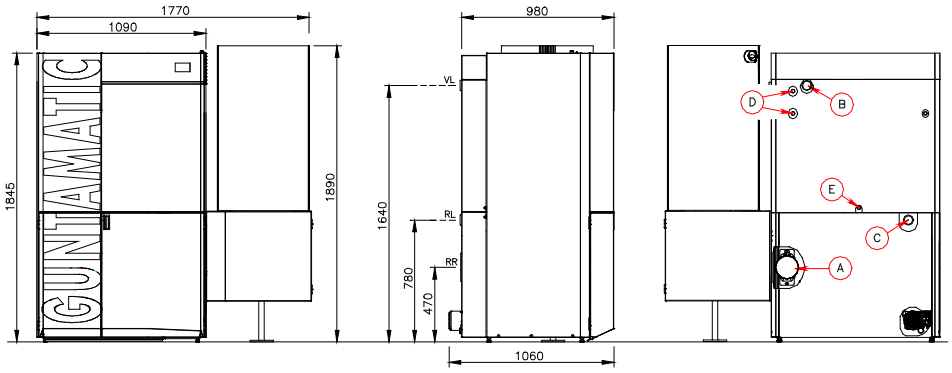

	POWERCORN 75	
Combustible	Granulés de bois EN Plus A1[3)] Grains énergétiques[1)] Biomasse non ligneuse[2)]	EN 17225-2 - -
Puissance chaudière Granulés de bois Puissance minimale Puissance chaudière grains énergétique	75,0 22,5 maximal 40 (avec kit additif)	kW kW kW
Température chaudière Pellets Température chaudière grains énergétique Température de retour	60 - 80 70 - 80 Suivant schéma	°C °C °C
Besoin en tirage de cheminée	2 - 15	Pascal
Contenance en eau Pression de service	256 max. 3	litres bar
A - Diamètre du tuyau de fumée B - Départ C - Retour D - Échangeur anti-ébullition E - Vidange	180 2 2 3/4 1/2	mm Zoll Zoll Zoll Zoll
Résistance côté eau Différence de température 10 K	6000 3,1	kg/h mbar
Résistance côté eau Différence de température 20 K	3000 1,1	kg/h mbar
Tiroir à cendres – gauche Tiroir à cendres - droit	80 12	litres litres
Poids total Poids partie inférieur Poids échangeur de chaleur Poids unité chargt foyer (stock) Poids unité d'entraînement Poids par m./ extraction	890 (ohne Stoker) 430 405 70 26 40	kg kg kg kg kg kg
Raccordement électrique	230 VAC / 13 A	-
Classe énergétique	Les classes d'efficacité énergétique sont indiquées sur l'étiquette jointe à la chaudière, dans nos brochures ou dans les fiches techniques des produits sur notre site partenaire spécialisé.	

1) L'utilisation de céréales énergétiques n'est autorisée que si cela est autorisé par les réglementations nationales pertinentes.
2) Les systèmes sont adaptés à la combustion de combustibles végétaux, mais aucun essai de type n'est disponible.
3) Testé et recommandé avec une faible teneur en fines et en poussières de qualité de granulés à faible teneur en potassium, en azote et en écorce. (un filtre EC en option est disponible pour les matériaux les plus pauvres)

La version ... EC décrit l'ensemble composé de la chaudière mentionnée et de l'électrofiltre EC 24P, 24, 85 ou 250 dédié.

8.1 CARACTERISTIQUES TECHNIQUES **SYSTEM FLEX**

BS-03

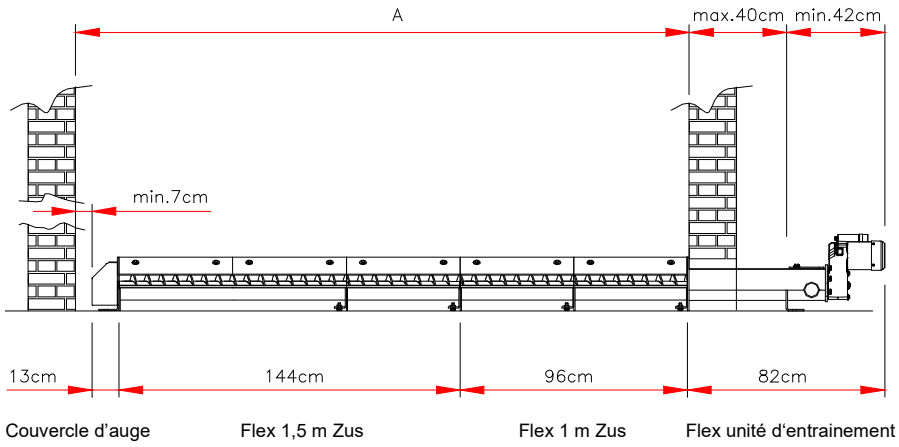

Passage de mur :
L 33 cm x H 25 cm

Epaisseur du mur :
max. 40 cm

Hauteur de déversement :
Granulés max. 2,5 m

Composants requis selon dimension intérieure A du local de stockage				
Cote A =	Désignation liste de prix	Unité d'entrainement avec couvercle d'auge	Flex 1 m Zus	Flex 1,5 m Zus
1,2 m - 1,7 m	Flex 1 m	1x	1x	-
1,7 m – 2,2 m	Flex 1,5 m	1x	-	1x
2,2 m – 2,6 m	Flex 2 m	1x	2x	-
2,6 m – 3,1 m	Flex 2,5 m	1x	1x	1x
3,1 m – 3,6 m	Flex 3 m	1x	-	2x
3,6 m – 4,1 m	Flex 3,5 m	1x	2x	1x
4,1 m – 4,6 m	Flex 4 m	1x	1x	2x
4,6 m – 5,0 m	Flex 4,5 m	1x	-	3x
ab 5,0 m	Flex 5 m	1x	2x	2x

8.2 CARACTERISTIQUES TECHNIQUES **SYSTEM BOX**

BS-02

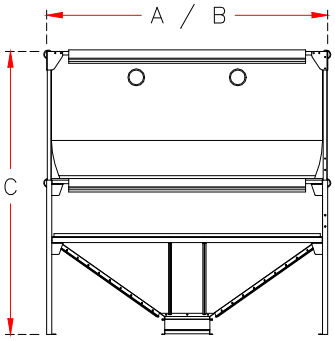

	Cote A - B	Cote - C	Volume m³	Contenance Tonnes
BOX 7,5	2,1 x 2,1 m	1,8 – 2,5 m	5,0 – 7,5 m³	3,0 – 4,7 t
BOX 8,3	1,7 x 2,9 m	1,9 – 2,5 m	6,1 – 8,3 m³	4,0 – 5,4 t
BOX 11	2,5 x 2,5 m	1,8 – 2,5 m	8,3 – 11 m³	5,0 – 6,7 t
BOX 14	2,9 x 2,9 m	1,9 – 2,5 m	10 – 14 m³	6,5 – 9,1 t

GUNTAMATIC

GUNTAMATIC Heiztechnik GmbH
A-4722 Peuerbach / Bruck 7
Tel: 0043-(0) 7276 / 2441-0
Fax: 0043 (0) 7276 / 3031
Email: office@guntamatic.com
www.guntamatic.com

Sous réserves de modifications techniques ou de coquilles