Ersatzteilliste 9

Zubehör

	Seite
Boiler	2
E-Heizstab	3
EC-Filter	4
FWS 30	5
Kältemittelleitung	6
Pufferspeicher	7
Rippenrohr-Wärmetauscher	8
RA 25A	9
RA 50A	9
RA 50TA	10
RA 60	10
RA 60EA	11
RA 100EA	11
RA 100A	12
RA 250A	12
Thermoventil 2 Zoll	13

GUNTAMATIC

Boiler

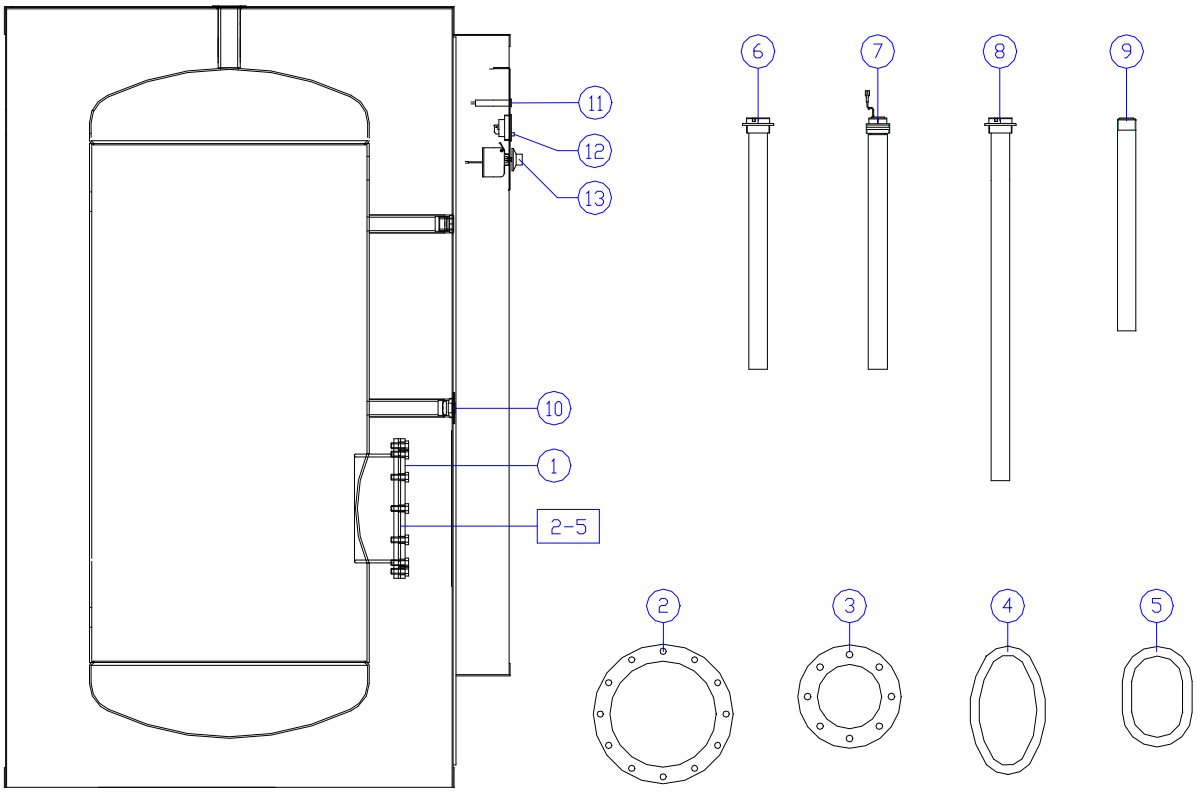

Suchbegriff	Pos:		Kurztext	Bemerkung	Stk.	Art. Nr.:	Serie ab	Serie bis
Flanschdeckel	1	T	12 Loch emailliert	Lochkreis 225 mm	1	D70-112		
			SK-Schraube	M10*25	12	K01-259		
Flanschdichtung	2		12 Loch	Lochkreis 225 mm	1	N40-251		
	3		8 Loch	Lochkreis 150 mm	1	N40-261		
	4		oval	für WB und GBZ	1	N40-265		
	5		oval	für WB vor Bj. 1974	1	N40-266		
Anode	6		bis 500 Liter ohne Tester	5/4" ∅ 33 mm L 450 mm	1	H34-001		
	7		bis 500 Liter mit Tester	5/4" ∅ 33 mm L 450 mm	1	H34-002		
	8	A	für ECO Boiler	5/4" ∅ 33 mm L 600 mm	1	EC305-1-042-0		
		E	über 500 Liter	5/4" ∅ 33 mm L 650 mm	1	H34-003		
	9		für WB Kessel	∅ 33 mm L 380 mm	1	H34-004		
Zubehör	10		Tauchhülse	1/2" L 170 mm	1	Z30-004		
	11		Fernthermometer	analog 20–120 °C	1	H36-002		
	12	T	Anodentester	-	1	E90-001		
	13		Thermostat	20-90 °C	1	S40-102		
Steuerung			TAD 13	Einkreis Regelung	1	S35-101		
		A	TAD 24	Zweikreis Regelung	1	S35-102		
		A	TAD 46	Mehrkreis Regelung	1	S35-103		

A= Auslaufteil **E**= Ersatzposition **N**= Nachrüstteil **S**= Sperrteil **T**= Teil nur bedingt lieferbar

E-Heizstab

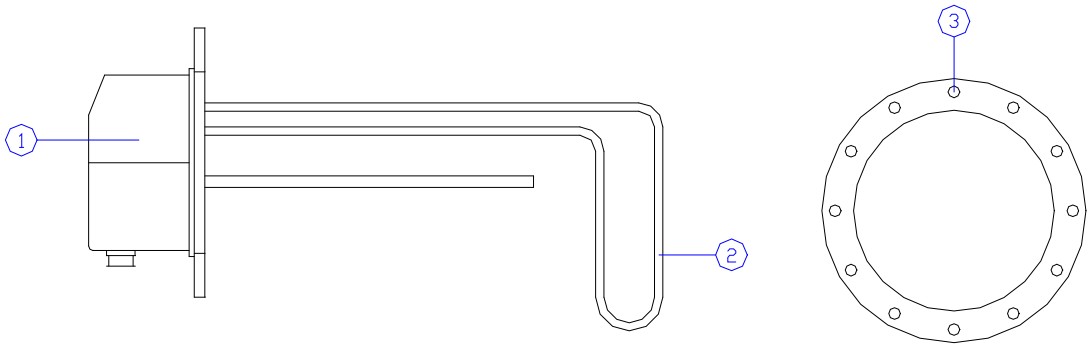

Suchbegriff	Pos:		Kurztext	Bemerkung	Stk.	Art. Nr.:	Serie ab	Serie bis
E-Heizstab	1	A	FH-L 2	2 kW	1	H10-001		
			FH-L 4	4 kW	1	H10-002		
		A	FH-L 6	6 kW	1	H10-003		
			FH-L 8	8 kW	1	H10-004		
			FH-L 10	10 kW	1	H10-005		
			FH-L 12	12 kW	1	H10-006		
	2		Ersatzheizstab	2 kW	1	H10-010		
	3		12 Loch	Lochkreis 225 mm	1	N40-251		
	4		SH 3.0 für Boiler ECO	3 kW / 6/4"/ 230 VAC	1	H10-023		

A= Auslaufteil **E**= Ersatzposition **N**= Nachrüstteil **S**= Sperrteil **T**= Teil nur bedingt lieferbar

EC-Filter

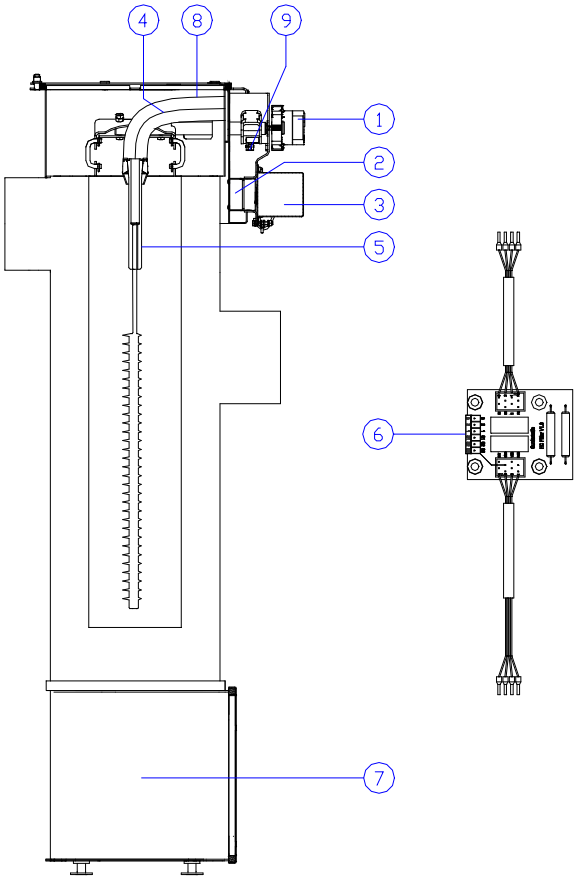

Suchbegriff	Pos:	Kurztext	Bemerkung	Stk.	Art. Nr.:	Serie ab	Serie bis
E-Teile	1	Servomotor	20 NM	1	S50-006		
	2	Lüfter 60*60*25	24 VDC - 43 m³/h	1	PH030-8-250-0		
		Blechschraube	4,2*13	2	K08-447		
	3	HV-Modul 30 kV / 30 W	EC-Filter 24 / 85 / **(* 250)**	1	PH030-8-016-0		
		HV-Modul 30 kV / 60 W	EC-Filter 250	1	P0250-8-016-0		
	Achtung:	* Ist der EC-Filter 250 bei Powerchip100 oder Biocom 100 Anlagen eingesetzt, muss als Ersatzteil das 30 kV / 30 W HV-Modul Art.Nr: PH030-8-016-0 verwendet werden!					
	4	HV-Kabel	geeignet für EC 24P	1	BS033-8-210-0		
	4a	HV-Kabel	geeignet für EC 24-85	1	PH030-8-280-0	-	2017
		HV-Kabel	geeignet für EC 24-85	1	BS033-8-210-0	2018	-
	4b	HV-Kabel	geeignet für EC 250	1	PH030-8-280-0		
				2	P0250-8-281-0		
	5	Isolator	-	1	PH030-8-207-0		
	6	Platine EC-Filter	nicht bei allen Kessel erf,	1	PH030-8-300-0		
Aschetür	7	Dichtschnur	L 1300 mm Ø 13 mm	1	N40-503		
Luftschlauch	8	Luftschlauch	L 280 mm Ø 54 mm	1	N20-501		
Zugfeder	9	Zugfeder	für EC Filter 24-85	1	K37-503		
		Zugfeder	für EC Filter 250	1	K37-504		

A= Auslaufteil **E**= Ersatzposition **N**= Nachrüstteil **S**= Sperrteil **T**= Teil nur bedingt lieferbar

FWS 30

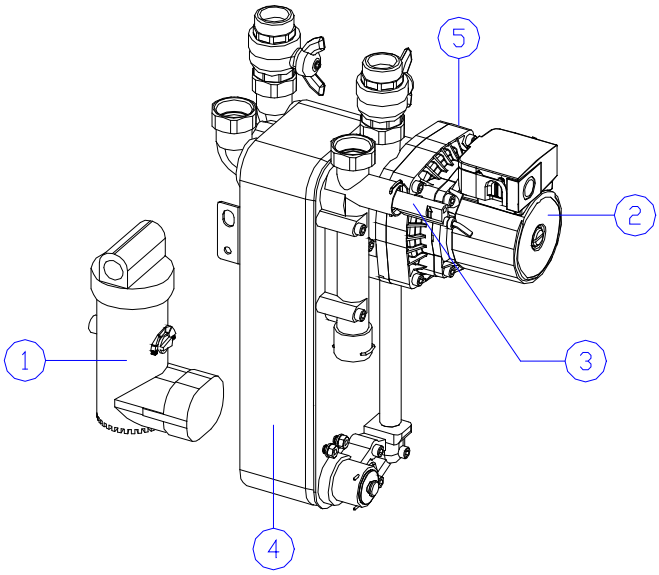

Suchbegriff	Pos:		Kurztext	Bemerkung	Stk.	Art. Nr.:	Serie ab	Serie bis
Pumpen	1		Pumpe Zirkulation	-	1	AK100-6-420-0		
	2	A	Pumpe FWS Standard	Standardpumpe ohne Platine	1	AK100-5-061-0		
		E	Pumpe FWS Hocheffizienz	Hocheffizienzpumpe inkl. Platine	1	AK100-5-067-0		
			Pumpe FWS Hocheffizienz	Hocheffizienzpumpe ohne Platine	1	AK100-5-061-1		
Strömungsschalter	3	S	~~Strömungsschalter~~	-	~~1~~	~~AK100-5-065-0~~		
		A	Strömungsschalter	inkl. Platine für Standardpumpe	1	AK100-5-063-0		
			Strömungsschalter	inkl. Platine für Hocheffizienzpumpe	1	AK100-5-063-1		
		E	Strömungsschalter	inkl. Platine für Stand. und HE Pumpe	1	AK100-5-063-2		
Wärmetauscher	4		Wärmetauscher	Typ: PBU(PBX)11-29U	1	AK100-5-066-0		
			Dichtringsatz O-Ring	Typ: PBU11-29U	1	AK100-5-068-0		
			Wärmetauscher	Typ: PBX11-29VLD	1	AK100-5-066-1		
			Dichtringsatz V-Ring	Typ: PBX11-29VLD	1	AK100-5-068-1		
Thermostatkopf	5		Ventileinsatz	1“	1	AK100-5-054-0		
			Thermostatkopf	mit Tauchfühler	1	AK100-5-062-0		
Zubehör		A	Platine	für Standardpumpe	1	AK100-5-064-0		
			Platine	für Hocheffizienzpumpe	1	AK100-5-064-1		
		E	Platine	für Stand. und HE Pumpe	1	AK100-5-064-2		

A= Auslaufteil **E**= Ersatzposition **N**= Nachrüstteil **S**= Sperrteil **T**= Teil nur bedingt lieferbar

Kältemittelleitung

1

2

3

4

Suchbegriff	Pos:		Kurztext	Bemerkung	Stk.	Art. Nr.:	Serie ab	Serie bis
Überwurfmutter	1		Überwurfmutter	1/4" / SAE	1	K19-501		
			Überwurfmutter	3/8“ / SAE	1	K19-503		
			Überwurfmutter	5/8“ / SAE	1	K19-502		
Kältemittelleitung	2		CU-Rohr / weich /isoliert	1/4" – für WP9	m	M45-003		
			CU-Rohr / weich /isoliert	3/8“ – für WP16	m	M45-005		
			CU-Rohr / weich /isoliert	5/8“ – für WP9 und WP16	m	M45-004		
Lötmuffe	3		Lötmuffe / gerade	1/4" – für WP9	1	H50-500		
			Lötmuffe / gerade	3/8“ – für WP16	1	H50-501		
			Lötmuffe / gerade	5/8“ – für WP9 und WP16	1	H50-502		
Lötbogen	4		Lötbogen / 90°	1/4" – für WP9	1	H50-510		
			Lötbogen / 90°	3/8“ – für WP16	1	H50-511		
			Lötbogen / 90°	5/8“ – für WP9 und WP16	1	H50-512		
Lecksuchspray	-	T	Lecksuchspray	-	1	X40-172		

A= Auslaufteil **E**= Ersatzposition **N**= Nachrüstteil **S**= Sperrteil **T**= Teil nur bedingt lieferbar

Pufferspeicher

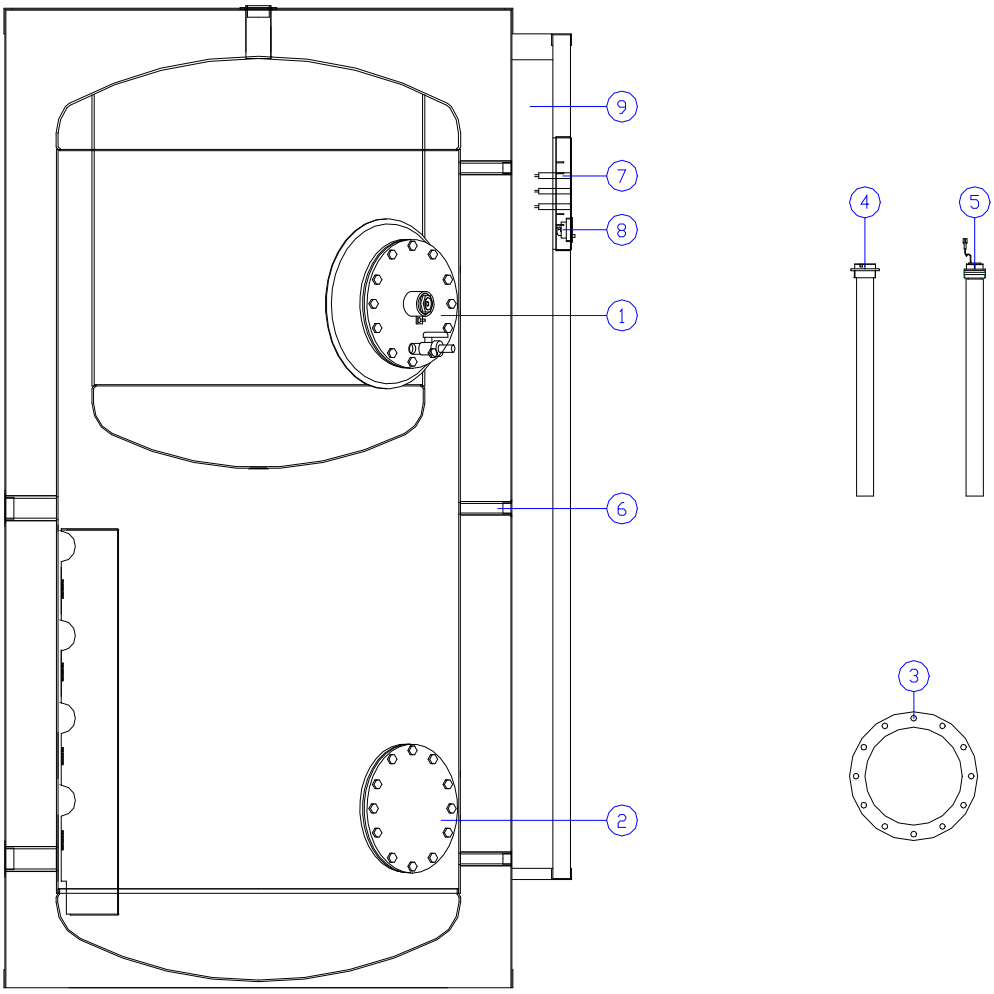

Suchbegriff	Pos:		Kurztext	Bemerkung	Stk.	Art. Nr.:	Serie ab	Serie bis
Flanschdeckel	1	T	12 Loch emailliert	Lochkreis 225 mm	1	PSB85-1-925-0		
	2	T	12 Loch Stahl	Lochkreis 225 mm	1	H16-010		
			SK-Schraube	M10*25	12	K01-259		
Flanschdichtung	3		12 Loch	Lochkreis 225 mm	1	N40-251		
Anode	4		Anode ohne Tester	5/4“ ∅ 33 mm L 450 mm	1	H34-001		
	5		Anode mit Tester	5/4“ ∅ 33 mm L 450 mm	1	H34-002		
Zubehör	6		Tauchhülse	1/2" L 110 mm	1	Z10-005		
	7		Fernthermometer	analog 20–120 °C	1	H36-002		
	8	T	Anodentester	-	1	E90-001		
	9		Thermostat	0-100 °C	1	S40-101		
Steuerung			TAD 13	Einkreis Regelung	1	S35-101		
		A	TAD 24	Zweikreis Regelung	1	S35-102		
		A	TAD 46	Mehrkreis Regelung	1	S35-103		

A= Auslaufteil **E**= Ersatzposition **N**= Nachrüstteil **S**= Sperrteil **T**= Teil nur bedingt lieferbar

Rippenrohr-Wärmetauscher

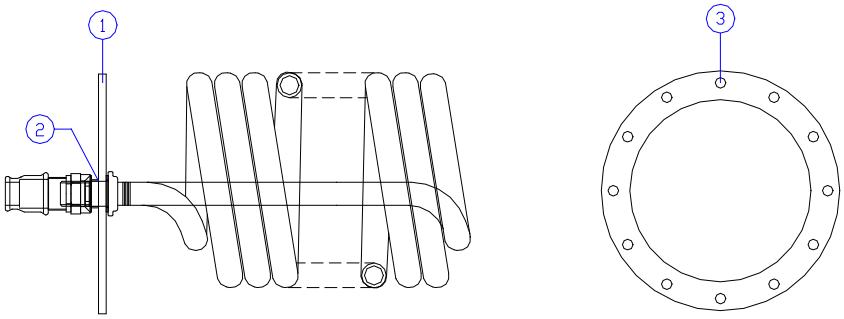

für 12 Loch-Flansch / Lochkreis 225 mm

Suchbegriff	Pos:		Kurztext	Bemerkung	Stk.	Art. Nr.:	Serie ab	Serie bis
Rippenrohr Wärmetauscher	1	A	SW 18	44 kW / 1,8 m² / 3/4"	1	H15-003		03/2017
			SW 18 emailliert		1	H15-023		03/2017
		A	SW 23	48 kW / 2,3 m² / 3/4"	1	H15-004		03/2017
			SW 23 emailliert		1	H15-024		03/2017
		A	SW 26	50 kW / 2,6 m² / 3/4"	1	H15-005		03/2017
			SW 26 emailliert		1	H15-025		03/2017
			SW 27	58 kW / 2,7 m² / 1"	1	H15-006		
			SW 27 emailliert		1	H15-026		
		A	SW 31	60 kW / 3,1 m² / 1"	1	H15-007		03/2017
			SW 31 emailliert		1	H15-027		03/2017
			SW 45	64 kW / 4,5 m² / 1"	1	H15-008		
			SW 45 emailliert		1	H15-028		
Dichtsatz	2		Dichtsatz für SW 18-26	-	1	H16-001		
			Dichtsatz für SW 27-45	-	1	H16-002		
Flanschdichtung	3		12 Loch	Lochkreis 225 mm	1	N40-251		

A= Auslaufteil **E**= Ersatzposition **N**= Nachrüstteil **S**= Sperrteil **T**= Teil nur bedingt lieferbar

RA 25A

04

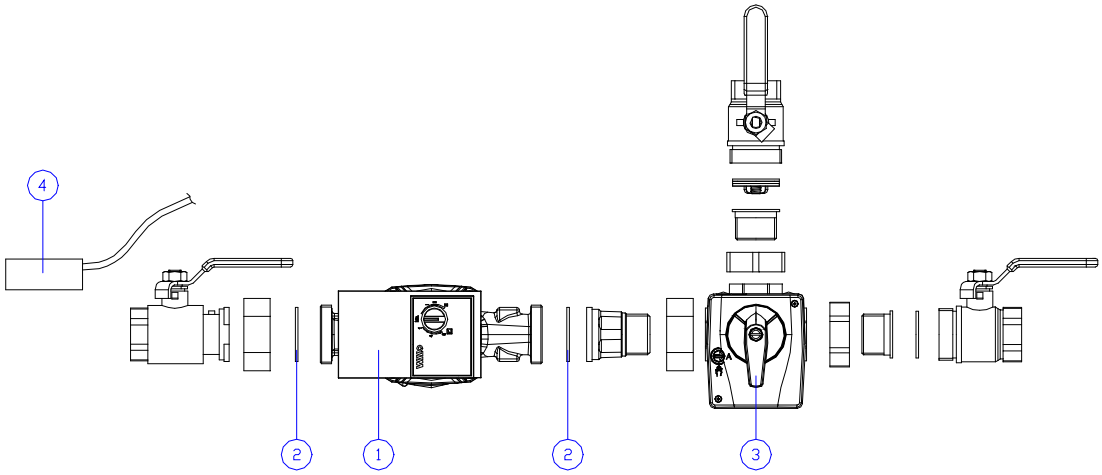

Suchbegriff	Pos:		Kurztext		Bemerkung	Stk.	Art. Nr.:	Serie ab	Serie bis
RA 25 A	1	A	HE-Pumpe	180 mm	Wilo Yonos Para RS 25/6	1	H39-104	-	-
		E	HE-Pumpe	180 mm	Wilo Para STG25-180/7-50	1	H39-111	2021	-
	2		Dichtung		D44*d34*2	2	N40-204		
	3		3 Wegemischer		ESBE DN25 / KVS 17/10	1	H39-152	ESBE Art.Nr: 11700200	
			Mischerdichtsatz		ESBE DN20-65	-	ESBE Art.Nr: 17006910	direkt bestellen	
			Mischereinsatz		ESBE	-	ESBE Art.Nr: -----	nicht lieferbar	
			Mischeradapter		ESBE	1	S50-506		
			Mischermotor		Bellimo 10 NM / 140 s	1	S50-505		
	4		Rücklauffühler		VF20	1	S70-002		

RA 50A

04

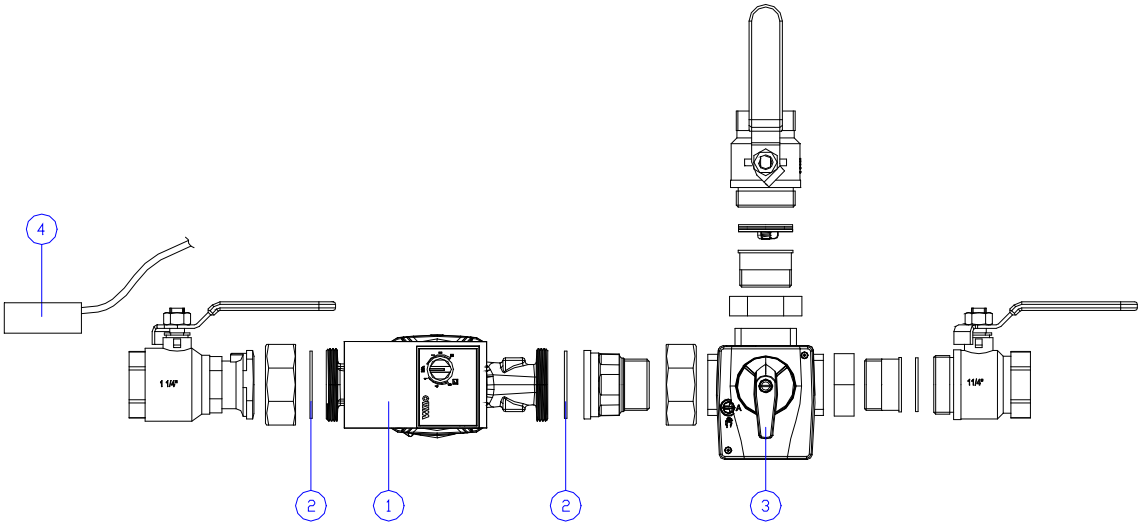

Suchbegriff	Pos:		Kurztext		Bemerkung	Stk.	Art. Nr.:	Serie ab	Serie bis
RA 50 A	1	A	HE-Pumpe	180 mm	Wilo Yonos Para 30/7,5	1	H39-105		
		E	HE-Pumpe	180 mm	Wilo Para STG30-180/8-75	1	H39-112	lieferbar wenn H39-105 ausgelaufen	
	2		Dichtung		D55*d42*2	2	N40-209		
	3		3 Wegemischer		ESBE DN32 / KVS 32/20	1	H39-153	ESBE Art.Nr: 11700300	
			Mischerdichtsatz		ESBE DN20-65	-	ESBE Art.Nr: 17006920	direkt bestellen	
			Mischereinsatz		ESBE	-	ESBE Art.Nr: -----	nicht lieferbar	
			Mischeradapter		ESBE	1	S50-506		
			Mischermotor		Bellimo 10 NM / 140 s	1	S50-505		
	4		Rücklauffühler		VF20	1	S70-002		

A= Auslaufteil **E**= Ersatzposition **N**= Nachrüstteil **S**= Sperrteil **T**= Teil nur bedingt lieferbar

RA 50TA

03

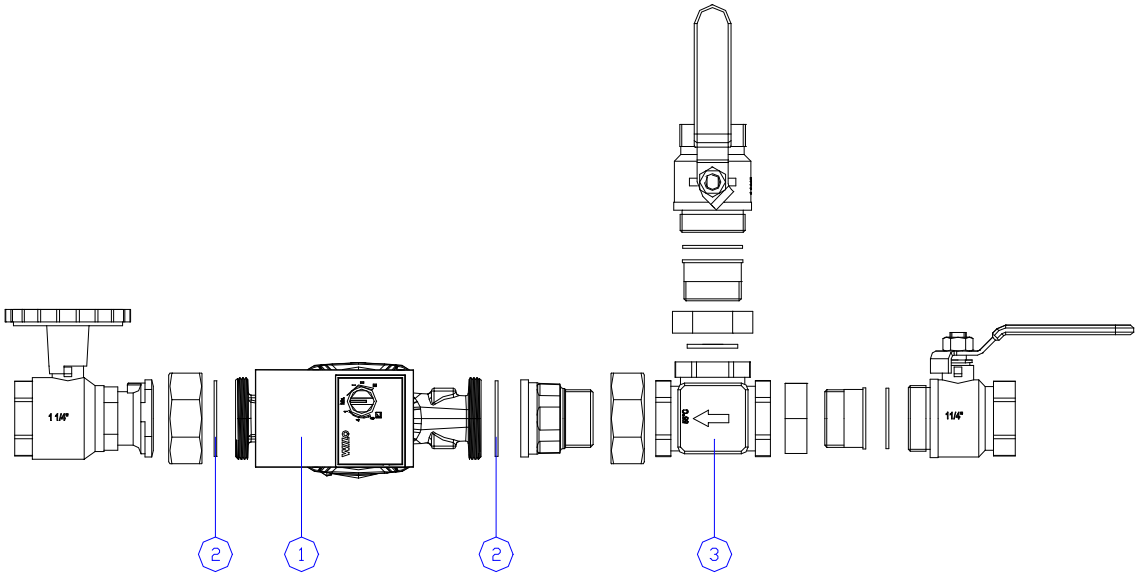

Suchbegriff	Pos:		Kurztext	Bemerkung	Stk.	Art. Nr.:	Serie ab	Serie bis
RA 50 TA	1	A	HE-Pumpe 180 mm	Wilo Yonos Para 30/7,5	1	H39-105		
		E	HE-Pumpe 180 mm	Wilo Para STG30-180/8-75	1	H39-112 lieferbar wenn H39-105 ausgelaufen		
	2		Dichtung	D55*d42*2	2	N40-209		
	3		Thermoventil Einsatz	55°C	1	H39-206		

RA 60

05

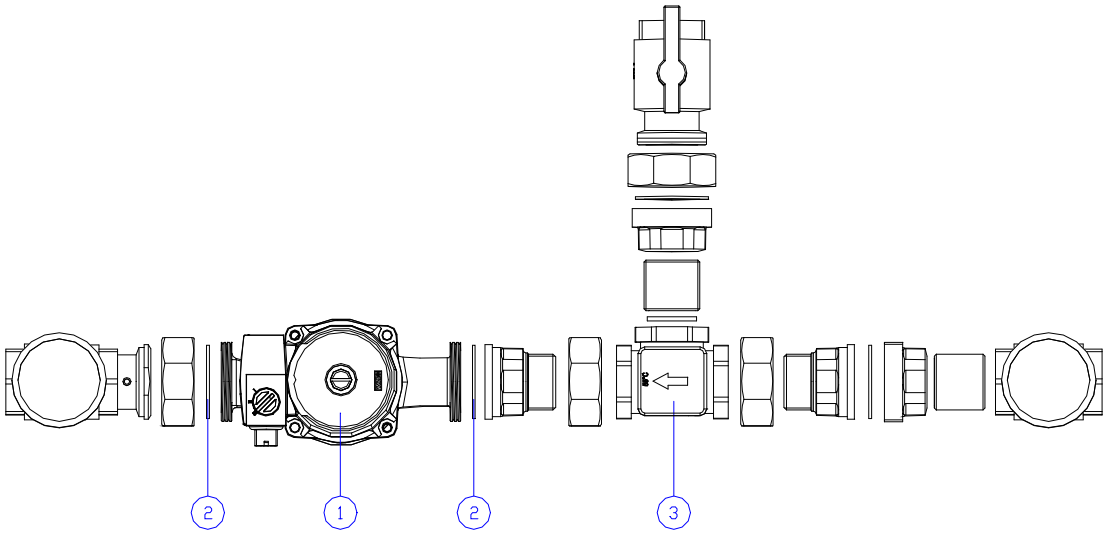

Suchbegriff	Pos:		Kurztext	Bemerkung	Stk.	Art. Nr.:	Serie ab	Serie bis
RA 60	1	A	Pumpe 180 mm	Wilo EAS 30/6-3B	1	H39-101		
			HE-Pumpe 180 mm	Wilo Yonos Para 30/7,5	1	H39-105		
			Pumpenkabel	-	1	H39-106		
		E	HE-Pumpe 180 mm	Wilo Para STG30-180/8-75	1	H39-112 lieferbar wenn H39-105 ausgelaufen		
			Pumpenkabel	-	1	H39-106		
	2		Dichtung	D55*d42*2	2	N40-209		
	3		Thermoventil Einsatz	55°C	1	H39-206		

A= Auslaufteil **E**= Ersatzposition **N**= Nachrüstteil **S**= Sperrteil **T**= Teil nur bedingt lieferbar

RA 60EA

05

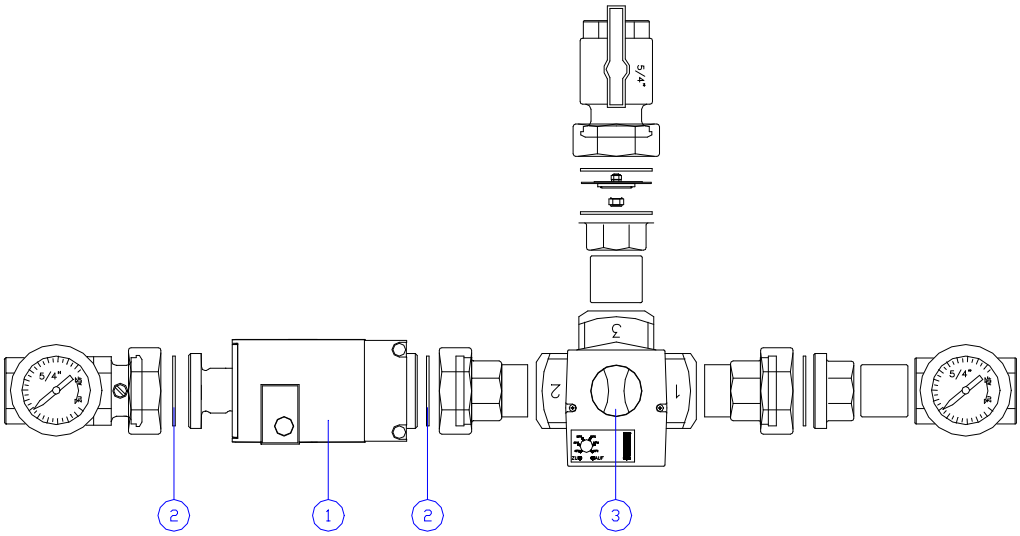

Suchbegriff	Pos:		Kurztext		Bemerkung	Stk.	Art. Nr.:	Serie ab	Serie bis
RA 60 EA	1	A	HE-Pumpe	180 mm	Wilo Stratos Para 30/1-7	1	H39-105		
			HE-Pumpe	180 mm	Wilo Yonos Para 30/7,5	1			
		E	HE-Pumpe	180 mm	Wilo Para STG30-180/8-75	1	H39-112 lieferbar wenn H39-105 ausgelaufen		
	2		Dichtung		D55*d42*2	2	N40-209		
	3		3 Wegemischer		LK / DN32 / KVS 18	1	H39-150	LK Art.Nr: 180108	
			Mischerdichtsatz		LK	-	LK Art.Nr: 187074	direkt bestellen	
			Mischereinsatz		LK	-	LK Art.Nr: 187075	direkt bestellen	
			Mischeradapter		WiTa	1	S50-511		
		A	Festwertregler		WiTa 10 NM	1	S50-510		

RA 100EA

04

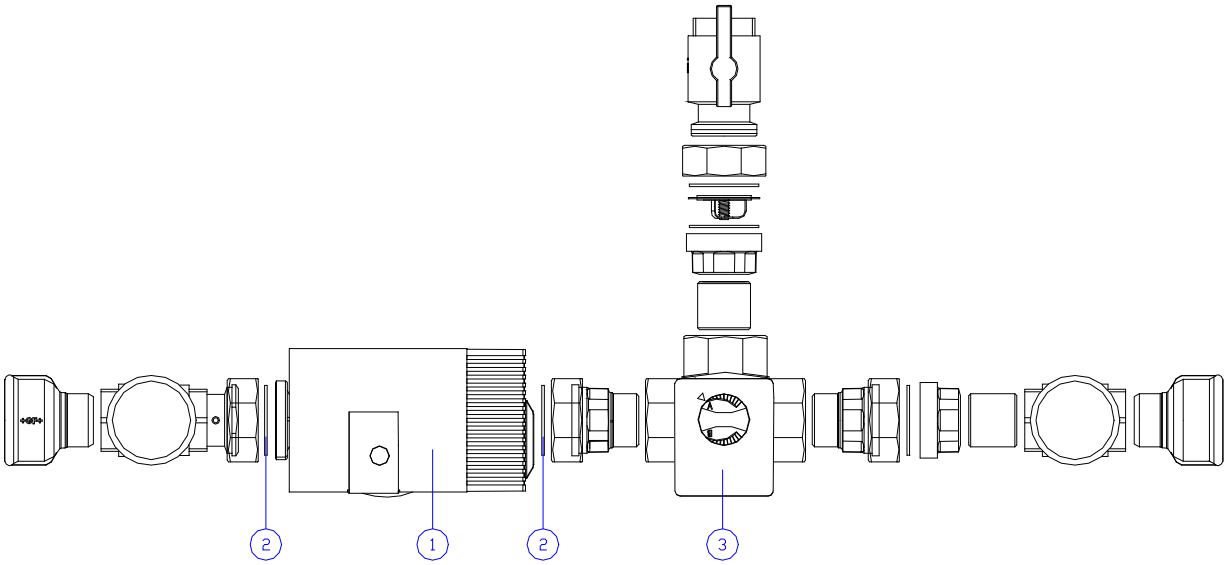

Suchbegriff	Pos:		Kurztext		Bemerkung	Stk.	Art. Nr.:	Serie ab	Serie bis
RA 100 EA	1		HE-Pumpe	180 mm	Wilo Stratos Para 30/1-12	1	H39-107		
	2		Dichtung		D55*d42*2	2	N40-209		
	3		3 Wegemischer		LK / DN32 / KVS 18	1	H39-150	LK Art.Nr: 180108	
			Mischerdichtsatz		LK	-	LK Art.Nr: 187074	direkt bestellen	
			Mischereinsatz		LK	-	LK Art.Nr: 187075	direkt bestellen	
			Mischeradapter		WiTa	1	S50-511		
		A	Festwertregler		WiTa 10 NM	1	S50-510		

A= Auslaufteil **E**= Ersatzposition **N**= Nachrüstteil **S**= Sperrteil **T**= Teil nur bedingt lieferbar

RA 100A

04

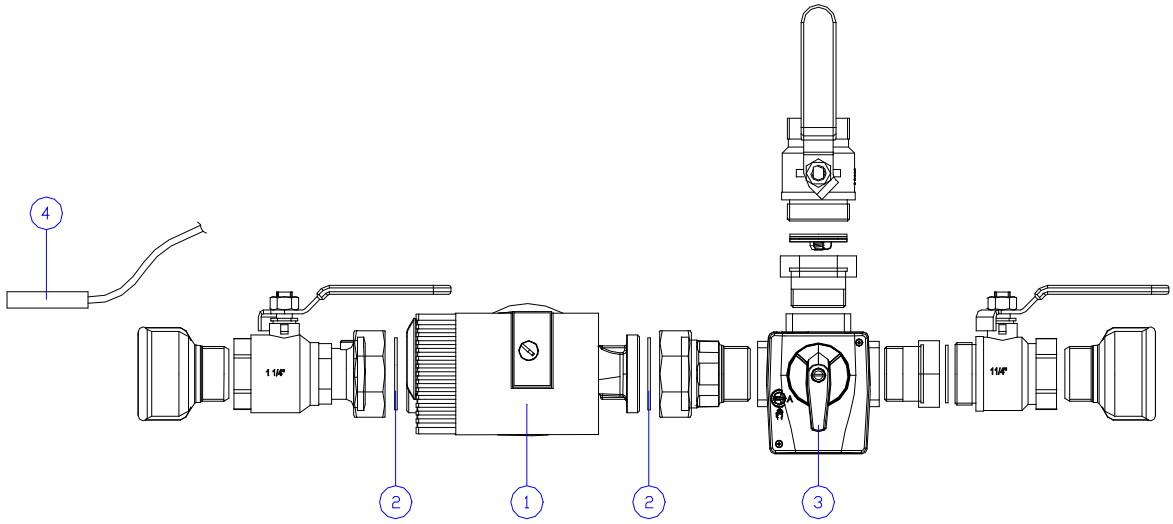

Suchbegriff	Pos:		Kurztext		Bemerkung	Stk.	Art. Nr.:	Serie ab	Serie bis
RA 100 A	1	A	HE-Pumpe	180 mm	Wilo Stratos Para 30/1-8	1	H39-109		
		E	HE-Pumpe	180 mm	Wilo-Para Maxo 30/0,5-8/i	1	H39-113		
	2		Dichtung		D55*d42*2	2	N40-209		
	3		3 Wegemischer		ESBE DN32 / KVS 32/20	1	H39-153	ESBE Art.Nr: 11700300	
			Mischerdichtsatz		ESBE DN20-65	-	ESBE Art.Nr: 17006920	direkt bestellen	
			Mischereinsatz		ESBE	-	ESBE Art.Nr: -----	nicht lieferbar	
			Mischeradapter		ESBE	1	S50-506		
			Mischermotor		Bellimo 10 NM / 140 s	1	S50-505		
	4		Rücklauffühler		KVS20 / 5 m	1	S70-003		

RA 250A

04

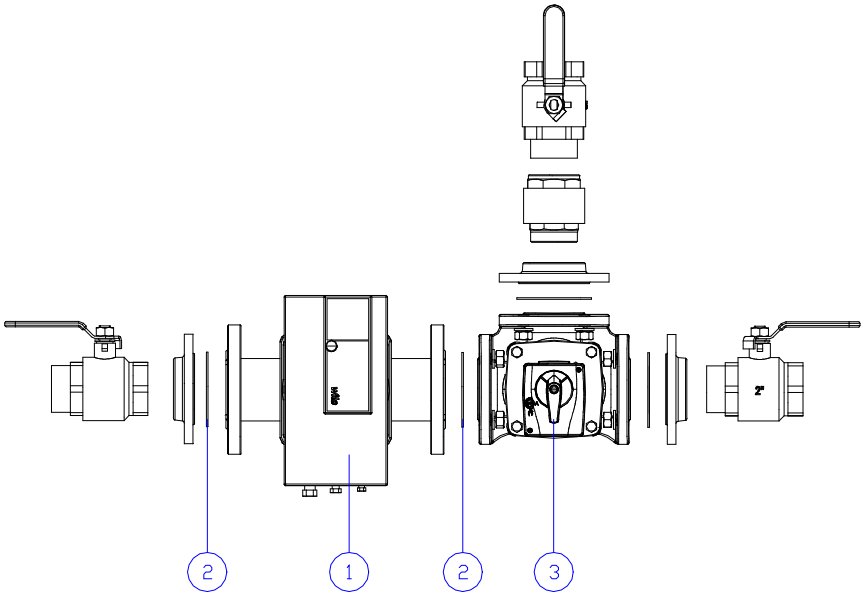

Suchbegriff	Pos:		Kurztext		Bemerkung	Stk.	Art. Nr.:	Serie ab	Serie bis
RA 250 A	1	A	HE-Pumpe	280 mm	Wilo Stratos 50/1-12	1	H39-108		
		E	HE-Pumpe	280 mm	Wilo Stratos 50/0,5-12	1	H39-110		
	2		Flanschdichtung		D95*d61*2	2	N40-102		
	3		3 Wegemischer		ESBE DN50 / KVS 60	1	H39-151	ESBE Art.Nr: 11100600	
			Mischerdichtsatz		ESBE 3F 50	-	ESBE Art.Nr: 17000300	direkt bestellen	
			Mischereinsatz		ESBE	-	ESBE Art.Nr: -----	nicht lieferbar	
			Mischeradapter		ESBE	1	S50-507		
			Mischermotor		Bellimo 10 NM / 140 s	1	S50-505		

A= Auslaufteil **E**= Ersatzposition **N**= Nachrüstteil **S**= Sperrteil **T**= Teil nur bedingt lieferbar

Thermoventil-Einsatz 2 Zoll

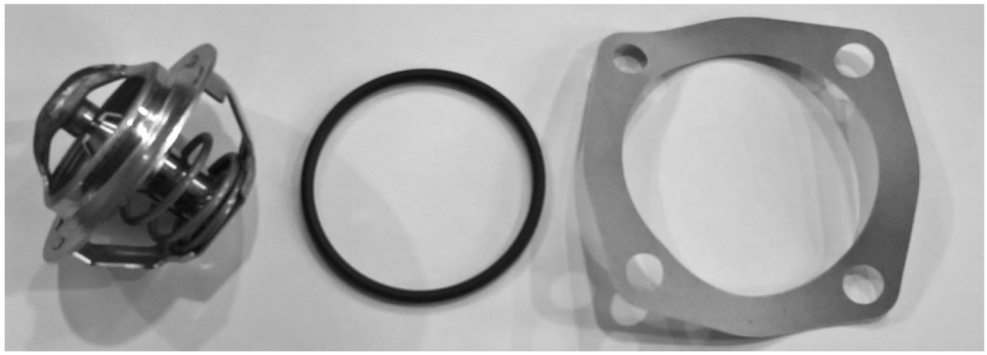

Suchbegriff	Pos:	Kurztext	Bemerkung	Stk.	Art. Nr.:	Serie ab	Serie bis
Thermoventil 2 Zoll	-	Thermoventil-Einsatz	55°C	1	H39-205		

NOTIZEN

A= Auslaufteil **E**= Ersatzposition **N**= Nachrüstteil **S**= Sperrteil **T**= Teil nur bedingt lieferbar

NOTIZEN

GUNTAMATIC

GUNTAMATIC Heiztechnik GmbH
A-4722 Peuerbach / Bruck 7
Tel: 0043-(0) 7276 / 2441-0
Fax: 0043 (0) 7276 / 3031
Email: office@guntamatic.com
www.guntamatic.com

Druckfehler und Technische Änderungen vorbehalten