Ersatzteilliste 8

Ölkesselprogramm

		Seite
Gussra 21-68	---	3
Nibra Legende	---	4
Nibra Steuerungen	bis Baujahr 1994	5
Nibra 12-21	bis Baujahr 1993	9
Nibra 14-21	ab Baujahr 1997	7
Nibra 14-21	Baujahr 1994 bis 1996	9
Nibra 25	bis Baujahr 1993	17
Nibra 27	ab Baujahr 1997	11
Nibra 27	Baujahr 1994 bis 1996	13
Nibra 30	bis Baujahr 1993	21
Nibra 32	ab Baujahr 1997	15
Nibra 32	Baujahr 1994 bis 1996	17
Nibra 38	ab Baujahr 1997	19
Nibra 38	Baujahr 1994 bis 1996	21
Nibra 38	bis Baujahr 1993	25
Nibra 48	bis Baujahr 1993	29
Nibra 49	ab Baujahr 1997	23
Nibra 49	Baujahr 1994 bis 1996	25
Nibra 60	ab Baujahr 1997	27
Nibra 60	Baujahr 1994 bis 1996	29
Nibra 60	bis Baujahr 1993	33
Nibra 75	ab Baujahr 1997	31
Nibra 75	Baujahr 1994 bis 1996	33
Nibra 75	bis Baujahr 1993	37

GUNTAMATIC

V04-0423

		Seite
Nibra 90	ab Baujahr 1997	35
Nibra 90	Baujahr 1994 bis 1996	37
OL	---	39
Ölbrenner FO1	---	50
Ölbrenner FO2	---	51
Ripra 18	---	40
Ripra 22	---	42
Ripra 28	---	44
Ripra 32	---	46
Ripra 42	---	48

Gussra 21-68 V01

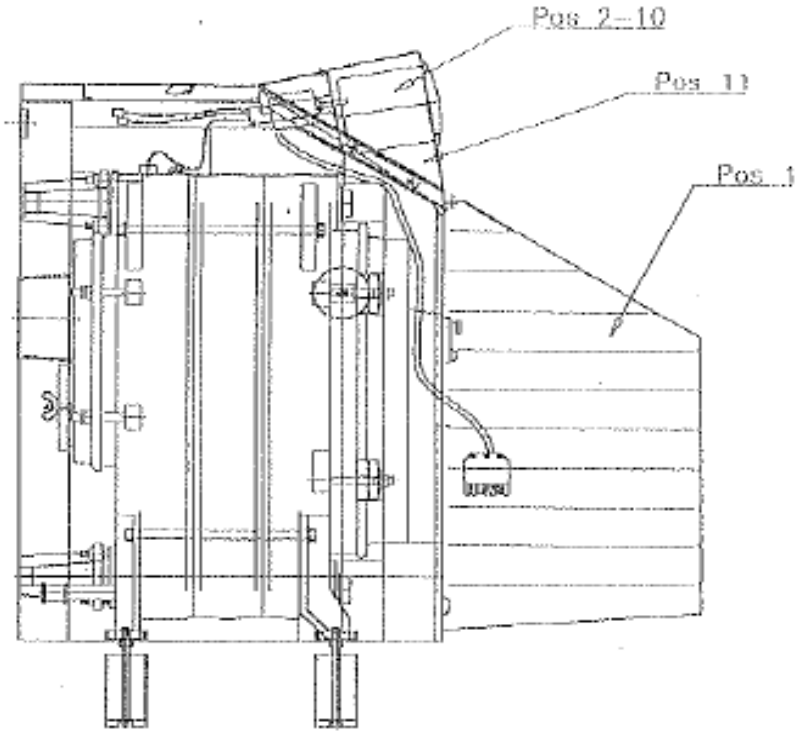

Suchbegriff	Pos:		Kurztext	Bemerkung	Stk.	Art. Nr.:	Serie ab	Serie bis
Brennerhaube	1		Brennerabdeckung ZUS	-	1	GU021-2-032-0		
Steuerung	2	A	Atramatic EPG	-	1	GU021-3-030-0		
	3		Brandschutzschalter	-	1	E50-010		
	4	A	EPG 201	EBV-Gamma 2B	1	S20-015		
	5		EPG 231	EBV-Gamma 23B	1	S20-016		
	6		EPG 261	EBV-Gamma 233B	1	S20-017		
	-	E	Set THETA EPG	Umbau auf THETA Regler	1	S30-019		
	7		Außenfühler	EBV	1	S70-001		
	8		Vorlauffühler	EBV	1	S70-002		
	9		Speicherfühler	EBV	1	S70-003		
	10		Kesselfühler	EBV	1	S70-004		
Steuerungshaube	11		Verkleidungshaube	-	1	GU021-2-019-0		

Nibra Legende

aktuelle Type	Datum	vorherige Type	Hinweis
Nibra 14-21	bis Baujahr 1993	12-21 NT	ohne Schallhaube
	ab Baujahr 1994-1997	14-21 NT, NTH-R	teils mit Schallhaube
	ab Baujahr 1997	14-21 UNIT, NTH-R	mit Schallhaube
Nibra 27	bis Baujahr 1993	noch nicht gebaut	-
	ab Baujahr 1994-1997	27 NT, NTH-R	teils mit Schallhaube
	ab Baujahr 1997	27 UNIT, NTH-R	mit Schallhaube
Nibra 32-38	bis Baujahr 1993	25-30 NT	ohne Schallhaube
	ab Baujahr 1994-1997	32-38 NT, NTH-R	teils mit Schallhaube
	ab Baujahr 1997	32-38 UNIT, NTH-R	mit Schallhaube
Nibra 49-60	bis Baujahr 1993	38-48 NT	ohne Schallhaube
	ab Baujahr 1994-1997	49-60 NT, NTH-R	ohne Schallhaube
	ab Baujahr 1997	49-60 UNIT, NTH-R	mit Schallhaube, neue Deckel
Nibra 75-90	bis Baujahr 1993	60-75 NT	ohne Schallhaube
	ab Baujahr 1994-1997	75-90 NT, NTH-R	ohne Schallhaube
	ab Baujahr 1997	75-90 UNIT, NTH-R	mit Schallhaube, neue Deckel

Nibramatic, Ripramatic, Atramatic (320-361) gültig bis Bj. 1994
(bei Einzelstücken auch später)

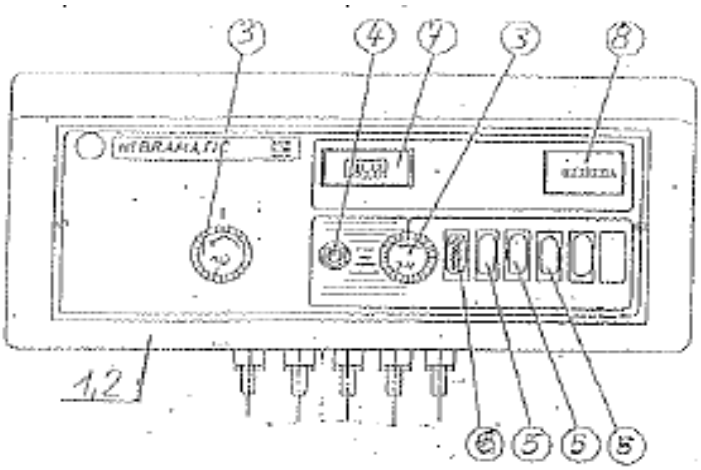

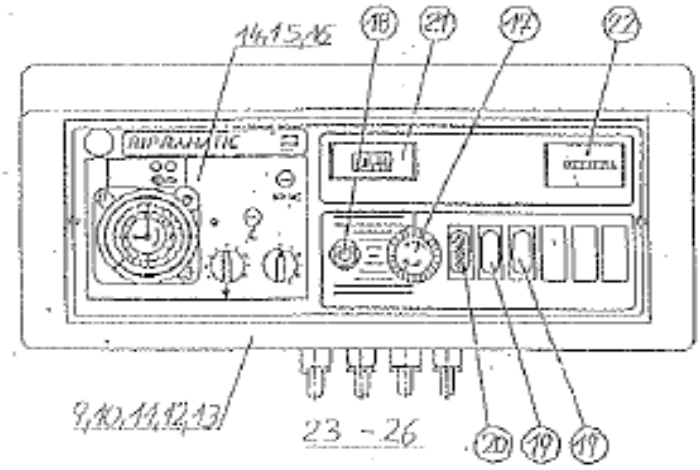

Suchbegriff	Pos:		Kurztext	Bemerkung	Stk.	Art. Nr.:	Serie ab	Serie bis
Nibramatic	1	A	Nibramatic 100	-	1	S00-901		
	2		Nibramatic 110	mit Boilerschalter	1	S00-902		
	3		Regelthermostat	38°C-88°C	1	S40-004		
	4		STB	-	1	S40-005		
	5		Wippschalter	-	x	E50-804		
	6		Störlampe rot	-	x	S10-901		
	7		Fernthermometer	30°C-110°C	x	H36-001		
	8		Betriebstundenzähler	-	x	S90-903		
Ripramatic	9	A	Ripramatic 420	für Regler AEG ZP	1	S00-906		
	10		Ripramatic 421(BL)	für Regler AEG ZPW	1	S00-907		
	11		Ripramatic 430	für Regler AEG ZMP	1	S00-908		
	12		Ripramatic 431(BL)	für Regler AEG ZMPW	1	S00-909		
	13		Ripramatic 441(BL)	für Regler AEG E3	1	S00-910		
Steuerung	14	A	AEG 421 Regler	AEG-ZPW	1	S20-901		
	15		AEG 431 Regler	AEG-ZMPW	1	S20-902		
	16		AEG 441 Regler	AEG-E3	1	S20-903		
	-	E	Set THETA AEG	Umbau auf THETA Regler	1	S30-023		
Ripramatic	17		Regelthermostat	38-88°C	1	S40-004		
	18		STB	-	1	S40-005		
	19		Wippschalter	-	1	E50-804		
	20		Störlampe rot	-	1	S10-901		
	21		Fernthermometer	30°C-110°C	1	H36-001		

Suchbegriff	Pos:		Kurztext	Bemerkung	Stk.	Art. Nr.:	Serie ab	Serie bis
Atramatic	22		Betriebstundenzähler	-	1	S90-903		
	23		Speicherfühler	AEG	1	S70-011		
	24		Kesselfühler	AEG	1	S70-013		
	25		Aussenfühler	AEG	1	S70-014		
	26		Vorlauffühler	AEG	1	S70-015		
	27	A	Atramatic 320-321B	für Regler Delta 2B	1	S00-911		
	28		Atramatic 330-311B	für Regler Delta 23B	1	S00-912		
	29		Atramatic 361-361B	für Regler Alpha 233B	1	S00-913		
Steuerung	30	A	Delta-WNH 2B	EBV	1	S20-904		
	31		Delta-WNH 23B	EBV	1	S20-905		
	32		Alpha-WNH 233B	EBV	1	S20-906		
	-	E	Set THETA AEG	THETA Regelung	1	S30-023		
			Bei Ersatz für den ALPHA Regler muss möglicherweise das Kesselschaltfeld neu verdrahtet werden!					
Atramatic	33		Regelthermostat	38-88°C	1	S40-004		
	34		STB	-	1	S40-005		
	35		Wippschalter	-	1	E50-804		
	36		Störlampe rot	-	1	S10-901		
	37		Ferntherm. 30°-110°	-	1	H36-001		
	38		Betriebstundenzähler	-	1	S90-903		

Im Jahr 1994 Umstellung auf neue DELTA-REGLER (siehe Nibra von 1994-1996)
Im Jahr 1996 Umstellung auf Gamma-REGELUNG (siehe Nibra ab 1997)

gültig ab Bj. 1997 (Baureihe UNIT bzw. NTH-R)

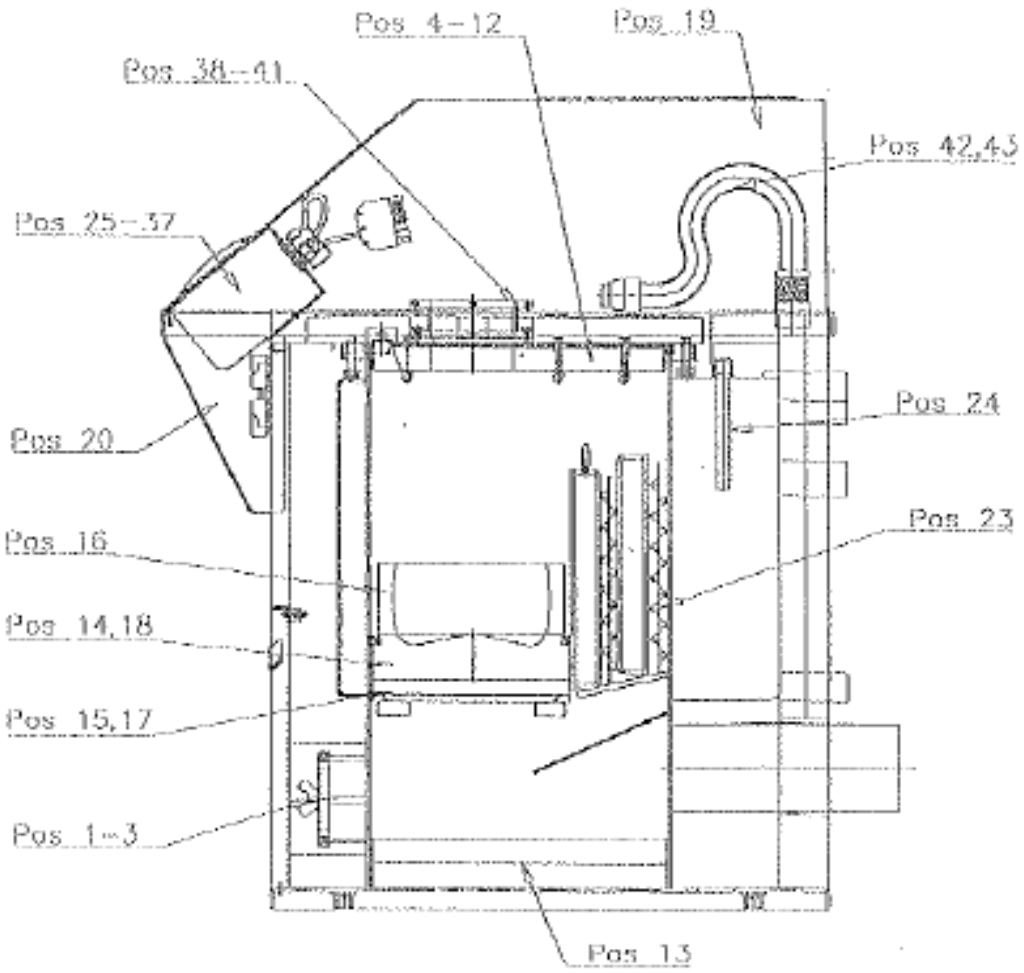

Suchbegriff	Pos:		Kurztext	Bemerkung	Stk.	Art. Nr.:	Serie ab	Serie bis
Deckel vorne	1		Reinigungsdeckel ZUS		1	NI014-1-083-0		
	2		Dichtschnur	D13, L=720mm	1	N40-503		
	3		Flügelmutter	M10	2	K15-025		
Brennerdeckel	4		Brennerdeckel ZUS		1	NI014-1-150-0		
	5		Kerlane 45	385*250*13	1	N10-001		
	6		Innenblech		1	NI014-1-153-0		
	7		Brennerdeckel-Stein		1	NI014-1-154-0		
	8		Schutzblech		1	NI014-1-155-0		
	9		Dichtschnur	D13, L=1292mm	1	N40-503		
	10		SK-Schraube	M08*50	4	K02-214		
	11		Scheibe	M08	4	K21-020		
	12		Hutmutter	M08	4	K14-020		
Reinigungsstein	13		Reinigungsstein	Feuerfest-Beton	2	NI014-1-087-0		
Brennkammer	14		Brennkammerstein	Vermeculite	1	NI014-1-110-0		
	15		Brennkammerblech		1	NI014-1-114-0		
	16		Brennkammerring	KVS	1	NI014-1-115-0		
	17		Brennkammerunterlage	KVS	1	NI014-1-111-0		
	18		Dichtschnur	D13, L=1060mm	1	N40-503		
Haube	19		Schallhaube ZUS	Kunststoff	1	NI014-2-019-0		
	20		Haube vorne	Kunststoff	1	NI014-2-021-0		
Reinigungsgerät	21		Schürstange SZ		1	NI014-3-015-0		
	22		Bürste X-Form		1	Z70-801		
Turbo-Blech	23		Turboblech		2	NI014-3-020-0		
Tauchhülse	24		Tauchhülse	L=170mm	2	Z30-004		
Steuerung	25		Träger ZUS		1	NI014-3-030-0		

A= Auslaufteil **E**= Ersatzposition **N**= Nachrüstteil **S**= Sperrteil **T**= Teil nur bedingt lieferbar

Suchbegriff	Pos:		Kurztext	Bemerkung	Stk.	Art. Nr.:	Serie ab	Serie bis
Steuerung	26		Atramatic EPG S	-	1	NI014-3-050-0		
	27		Blinddeckel	-	1	S90-003		
	28	A	EPG 201	EBV-Gamma 2B	1	S20-015		
	29		EPG 231	EBV-Gamma 23B	1	S20-016		
	30		EPG 261	EBV-Gamma 233B	1	S20-017		
	-	E	Set THETA EPG	Umbau auf THETA Regler	1	S30-019		
	31		Brandschutzschalter	-	1	E50-010		
	32		STB	-	1	S40-006		
	33		Fernthermometer	20°C – 120°C	1	H36-002		
	34		Außenfühler	EBV	1	S70-001		
	35		Vorlauffühler	EBV	1	S70-002		
	36		Speicherfühler	EBV	1	S70-003		
	37		Kesselfühler	EBV	1	S70-004		
Flansch	38		Zwischenflansch	-	1	NI014-3-022-0		
	39		Dichtung	-	1	H20-101		
	40		SK-Schraube	M08*20	4	K01-207		
	41		Scheibe	M08	4	K21-020		
Abgasrückführung	42		Rückkupplung ZUS	-	1	NI014-3-009-0		
	43		Hitzebest. Schlauch	D30, L=~300mm	1	N10-901		

Nibra 14-21 (ALT)

V01

gültig von 1994 bis Bj. 1996 (Nibra 14-21)
Kesselteilliste gültig auch vor Bj. 1993 (Nibra 12-21) - Steuerungen in eigener Liste

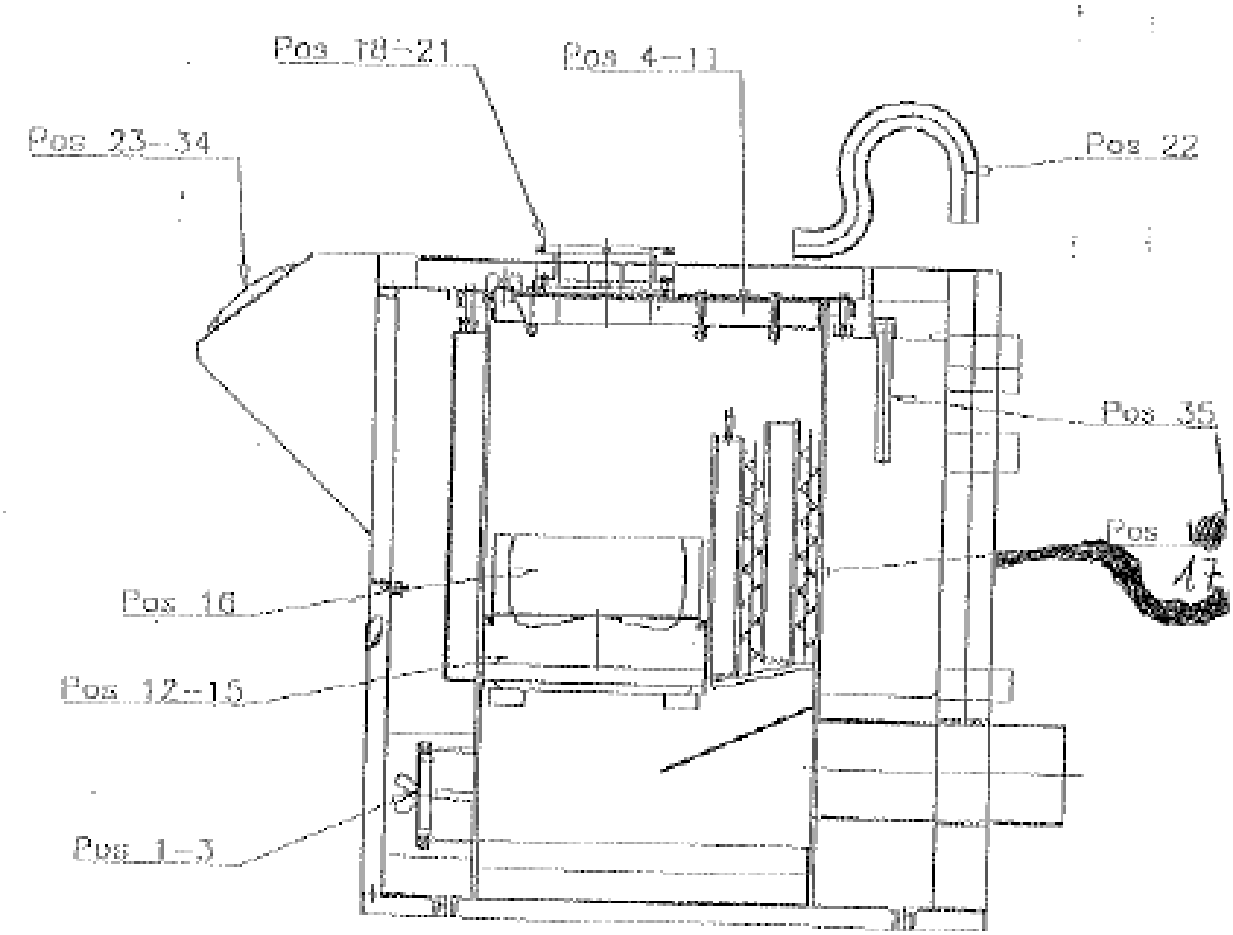

Suchbegriff	Pos:		Kurztext	Bemerkung	Stk.	Art. Nr.:	Serie ab	Serie bis
Rein-Deckel vorne	1		Reinigungsdeckel ZUS	-	1	NI014-1-083-0		
	2		Dichtschnur	D13, L=~720mm	1	N40-503		
	3		Flügelmutter	M10	2	K15-025		
Brennkammer	4		Kerlane 45	385*250*13	1	N10-001		
	5		Innenblech	-	1	NI014-1-153-0		
	6		Brennerdeckel-Stein	-	1	NI014-1-154-0		
	7		Schutzblech	-	1	NI014-1-155-0		
	8		Dichtschnur	D13, L=~1292mm	1	N40-503		
	9		SK-Schraube	M08*50	4	K02-214		
	10		Scheibe	M08	4	K21-020		
	11		Hutmutter	M08	4	K14-020		
	12		Brennkammerstein	Vermeculite	1	NI014-1-110-0		
	13		Brennkammerblech	-	1	NI014-1-114-0		
	14		Brennkammerunterlage	KVS	1	NI014-1-111-0		
	15		Dichtschnur	D13, L=~1060mm	1	N40-503		
	16		Brennkammerring	KVS	1	NI014-1-115-0		
Turbo-Blech	17		Turboblech	-	X	NI014-3-020-0		
Flansch	18		Zwischenflansch	-	1	NI014-3-022-0		
	19		Dichtung	-	1	H20-101		
	20		SK-Schraube	M08*20	4	K01-207		
	21		Scheibe	M08	4	K21-020		
Abgasrückführung	22		Hitzebest. Schlauch	D30, L=~300mm	1	N10-901		

Suchbegriff	Pos:		Kurztext	Bemerkung	Stk.	Art. Nr.:	Serie ab	Serie bis
Steuerung	23		ATRAMATIC EP (KSP)	KSP-Träger	1	S00-010		
	24		Kesseltemperatur-Regler	-	1	S10-902		
	25		STB	-	1	S40-006		
	26		Brandschutzschalter	-	1	E50-010		
	27		Fernthermometer	20°C-120°C	1	H36-002		
	28		Außenfühler	EBV	1	S70-001		
	29		Vorlauffühler	EBV	1	S70-002		
	30		Speicherfühler	EBV	1	S70-003		
	31		Kesselfühler	EBV	1	S70-004		
	32	A	ALPHA 233 B	Digitalregler	1	S20-002		
	-	E	Set THETA AEG	THETA Regelung	1	S30-023		
			Bei Ersatz für den ALPHA Regler muss möglicherweise das Kesselschaltfeld neu verdrahtet werden!					
	33		DELTA 2 B	Analogregler	1	S20-011		
	34		DELTA 23 B	Analogregler	1	S20-013		
Tauchhülse	35		Tauchhülse	L=170mm	2	Z30-004		

Im Jahr 1996 Umstellung auf Gamma-REGELUNG (siehe Nibra ab 1997)

gültig ab Bj. 1997 (Baureihe UNIT bzw. NTH-R)

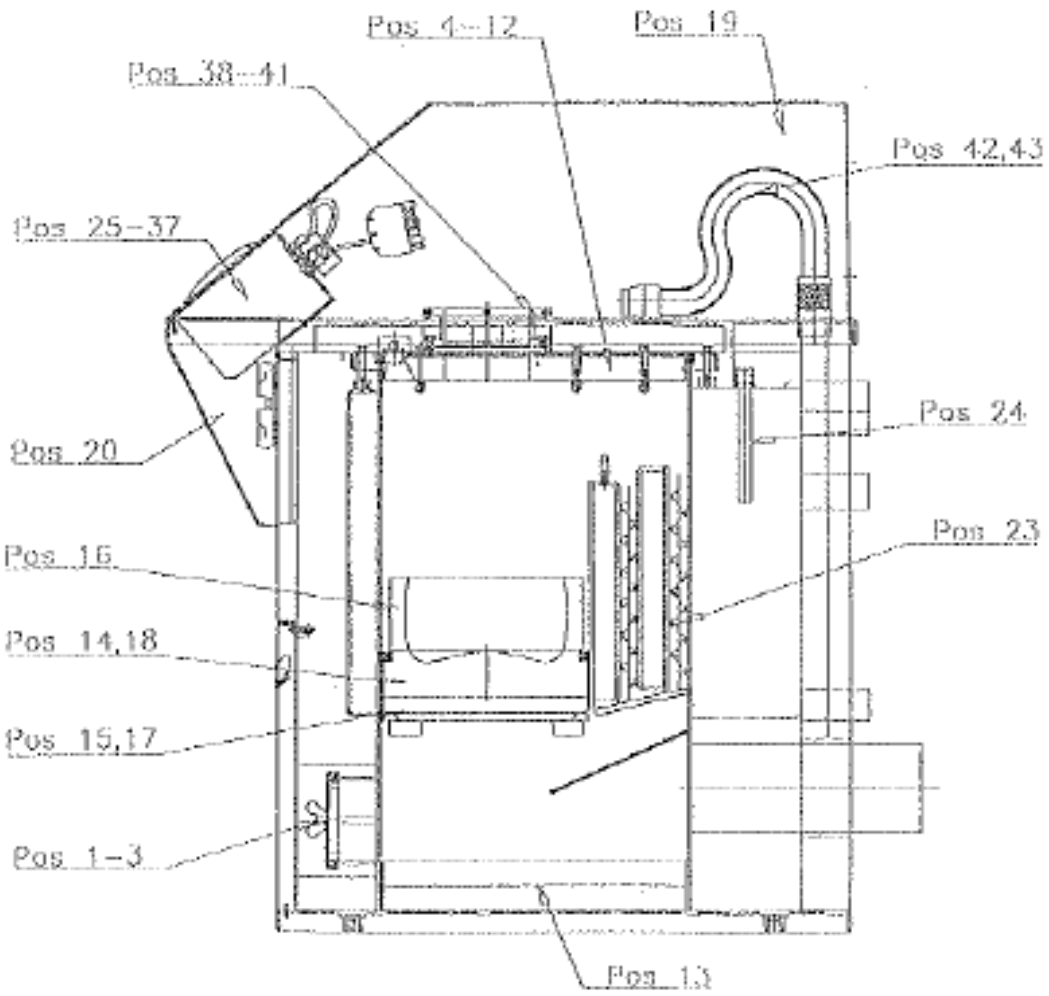

Suchbegriff	Pos:		Kurztext	Bemerkung	Stk.	Art. Nr.:	Serie ab	Serie bis
Rein-Deckel vorne	1		Reinigungsdeckel ZUS	-	1	NI014-1-083-0		
	2		Dichtschnur	D13, L=~720mm	1	N40-503		
	3		Flügelmutter	M10	2	K15-025		
Brennerdeckel	4		Brennerdeckel ZUS	-	1	NI027-1-150-0		
	5		Kerlane 45	450*250*13	1	N10-001		
	6		Innenblech	-	1	NI027-1-153-0		
	7		Brennerdeckel-Stein	-	1	NI027-1-154-0		
	8		Schutzblech	-	1	NI027-1-155-0		
	9		Dichtschnur	D13, L=~1425mm	1	N40-503		
	10		SK-Schraube	M08*50	4	K02-214		
	11		Scheibe	M08	4	K21-020		
	12		Hutmutter	M08	4	K14-020		
Reinigungsstein	13		Reinigungsstein	Feuerfest-Beton	2	NI027-1-087-0		
Brennkammer	14		Brennkammerstein	Vermeculite	1	NI014-1-110-0		
	15		Brennkammerblech	-	1	NI014-1-114-0		
	16		Brennkammerring	KVS	1	NI014-1-115-0		
	17		Brennkammerunterlage	KVS	1	NI014-1-111-0		
	18		Dichtschnur d=13mm	D13, L=~1060mm	1	N40-503		
Haube	19		Schallhaube ZUS	Kunststoff	1	NI027-2-019-0		
	20		Haube vorne	Kunststoff	1	NI014-2-021-0		
Reinigungsgerät	21		Schürstange SZ	-	1	NI014-3-015-0		
	22		Bürste X-Form	-	1	Z70-801		
Turbo-Blech	23		Turboblech	-	3	NI014-3-020-0		
Tauchhülse	24		Tauchhülse	L=170mm	2	Z30-004		
Steuerung	25		Träger ZUS	-	1	NI014-3-030-0		

A= Auslaufteil **E**= Ersatzposition **N**= Nachrüstteil **S**= Sperrteil **T**= Teil nur bedingt lieferbar

Suchbegriff	Pos:		Kurztext	Bemerkung	Stk.	Art. Nr.:	Serie ab	Serie bis
Steuerung	26		Atramatic EPG S	-	1	NI014-3-050-0		
	27		Blinddeckel	-	1	S90-003		
	28	A	EPG 201	EBV-Gamma 2B	1	S20-015		
	29		EPG 231	EBV-Gamma 23B	1	S20-016		
	30		EPG 261	EBV-Gamma 233B	1	S20-017		
	-	E	Set THETA EPG	Umbau auf THETA Regler	1	S30-019		
	31		Brandschutzschalter	-	1	E50-010		
	32		STB	-	1	S40-006		
	33		Fernthermometer	20°C-120°C	1	H36-002		
	34		Außenfühler	EBV	1	S70-001		
	35		Vorlauffühler	EBV	1	S70-002		
	36		Speicherfühler	EBV	1	S70-003		
	37		Kesselfühler	EBV	1	S70-004		
Flansch	38		Zwischenflansch	-	1	NI014-3-022-0		
	39		Dichtung	-	1	H20-101		
	40		SK-Schraube	M08*20	4	K01-207		
	41		Scheibe	M08	4	K21-020		
Abgasrückführung	42		Rückkupplung ZUS	-	1	NI014-3-009-0		
	43		Hitzebest. Schlauch	D30, L=~300mm	1	N10-901		

Nibra 27 (ALT)

V01

gültig von 1994 bis Bj. 1996 (Nibra 27)
vor Bj. 1993 kein Nibra 27 gebaut

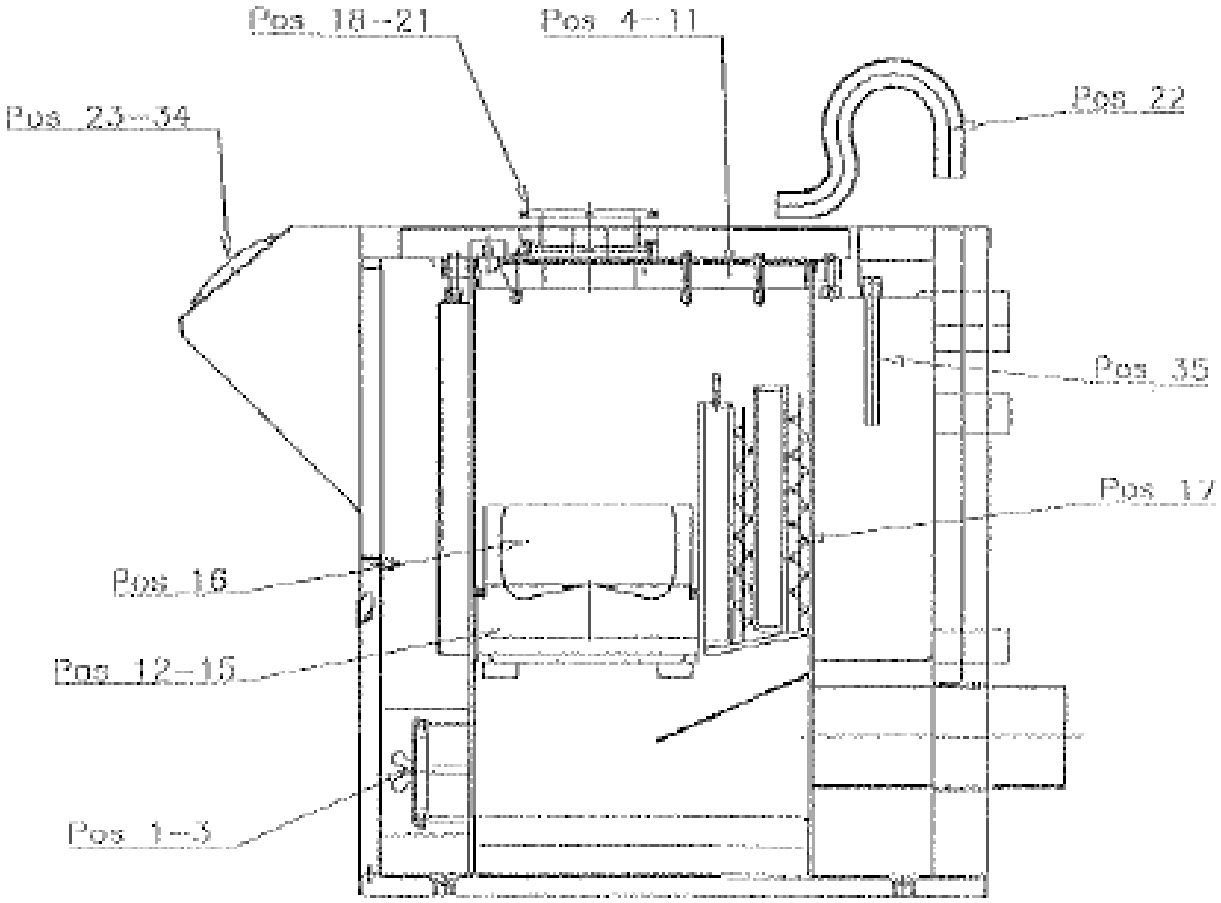

Suchbegriff	Pos:		Kurztext	Bemerkung	Stk.	Art. Nr.:	Serie ab	Serie bis
Rein-Deckel vorne	1		Reinigungsdeckel ZUS	-	1	NI014-1-083-0		
	2		Dichtschnur	D13, L=~720mm	1	N40-503		
	3		Flügelmutter	M10	2	K15-025		
Brennerdeckel	4		Kerlane 45	450*250*13	1	N10-001		
	5		Innenblech	-	1	NI027-1-153-0		
	6		Brennerdeckel-Stein	-	1	NI027-1-154-0		
	7		Schutzblech	-	1	NI027-1-155-0		
	8		Dichtschnur	D13, L=~1425mm	1	N40-503		
	9		SK-Schraube	M08*50	4	K02-214		
	10		Scheibe	M08	4	K21-020		
	11		Hutmutter	M08	4	K14-020		
Brennkammer	12		Brennkammerstein	Vermeculite	1	NI014-1-110-0		
	13		Brennkammerblech	-	1	NI014-1-114-0		
	14		Brennkammerunterlage	KVS	1	NI014-1-111-0		
	15		Dichtschnur	D13, L=~1060mm	1	N40-503		
	16		Brennkammerring	KVS	1	NI014-1-115-0		
Turbo-Blech	17		Turboblech	-	X	NI014-3-020-0		
Flansch	18		Zwischenflansch	-	1	NI014-3-022-0		
	19		Dichtung	-	1	H20-101		
	20		SK-Schraube	M08*20	4	K01-207		
	21		Scheibe	M08	4	K21-020		
Abgasrückführung	22		Hitzebest. Schlauch	D30, L=~300mm	1	N10-901		

Suchbegriff	Pos:		Kurztext	Bemerkung	Stk.	Art. Nr.:	Serie ab	Serie bis
Steuerung	23		ATRAMATIC EP (KSP)	KSP-Träger	1	S00-010		
	24		KT-Regler Atramatic	Kesseltemperaturrecgler	1	S10-902		
	25		STB	-	1	S40-006		
	26		Brandschutzschalter	-	1	E50-010		
	27		Fernthermometer	20°C-120°C	1	H36-002		
	28		Außenfühler	EBV	1	S70-001		
	29		Vorlauffühler	EBV	1	S70-002		
	30		Speicherfühler	EBV	1	S70-003		
	31		Kesselfühler	EBV	1	S70-004		
	32	A	ALPHA 233 B	Digitalregler	1	S20-002		
	-	E	Set THETA AEG	Umbau auf THETA Regler	1	S30-023		
			Bei Ersatz für den ALPHA Regler muss möglicherweise das Kesselschaltfeld neu verdrahtet werden!					
	33		DELTA 2 B	Analogregler	1	S20-011		
	34		DELTA 23 B	Analogregler	1	S20-013		
Tauchhülse	35		Tauchhülse	L=170mm	2	Z30-004		

Im Jahr 1996 Umstellung auf Gamma-REGELUNG (siehe Nibra ab 1997)

gültig ab Bj. 1997 (Baureihe UNIT bzw. NTH-R)

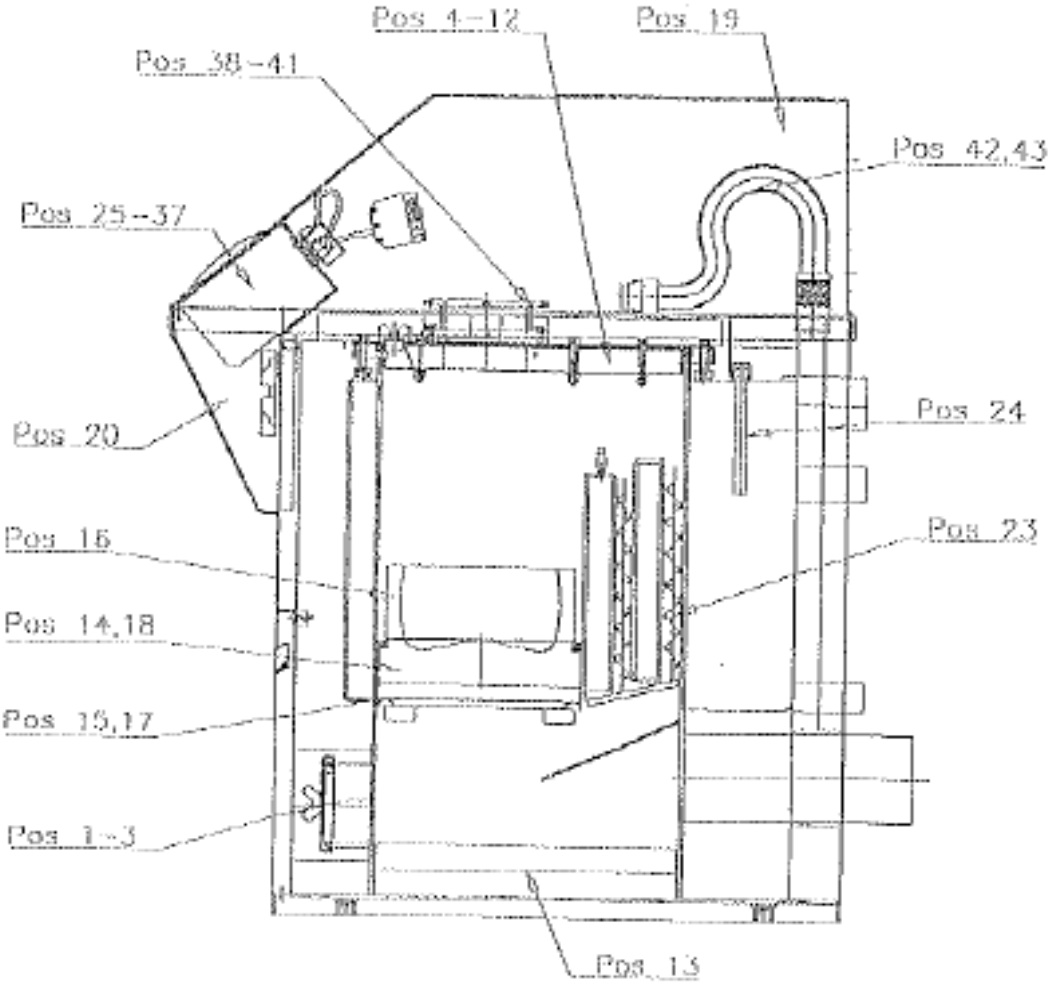

Suchbegriff	Pos:		Kurztext	Bemerkung	Stk.	Art. Nr.:	Serie ab	Serie bis
Rein-Deckel vorne	1		Reinigungsdeckel ZUS	-	1	NI014-1-083-0		
	2		Dichtschnur	D13, L=~720mm	1	N40-503		
	3		Flügelmutter	M10	2	K15-025		
Brennerdeckel	4		Brennerdeckel ZUS	-	1	NI032-1-150-0		
	5		Kerlane 45	595*250*13	1	N10-001		
	6		Innenblech	-	1	NI032-1-153-0		
	7		Brennerdeckel-Stein	-	1	NI032-1-154-0		
	8		Schutzblech	-	1	NI032-1-155-0		
	9		Dichtschnur	D13, L=~1715mm	1	N40-503		
	10		SK-Schraube	M08*50	6	K02-214		
	11		Scheibe	M08	6	K21-020		
	12		Hutmutter	M08	6	K14-020		
Reinigungsstein	13		Reinigungsstein	Feuerfest-Beton	2	NI032-1-087-0		
Brennkammer	14		Brennkammerstein	Vermeculite	1	NI032-1-110-0		
	15		Brennkammerblech	-	1	NI032-1-114-0		
	16		Brennkammerring	KVS	1	NI014-1-115-0		
	17		Brennkammerunterlage	KVS	1	NI032-1-111-0		
	18		Dichtschnur	D13, L=~1350mm	1	N40-503		
Haube	19		Schallhaube ZUS	Kunststoff	1	NI032-2-019-0		
	20		Haube vorne	Kunststoff	1	NI014-2-021-0		
Reinigungsgerät	21		Schürstange SZ	-	1	NI014-3-015-0		
	22		Bürste X-Form	-	1	Z70-801		
Turbo-Blech	23		Turboblech	-	3	NI014-3-020-0		
Tauchhülse	24		Tauchhülse	L=170mm	2	Z30-004		
Steuerung	25		Träger ZUS	-	1	NI014-3-030-0		

A= Auslaufteil **E**= Ersatzposition **N**= Nachrüstteil **S**= Sperrteil **T**= Teil nur bedingt lieferbar

Suchbegriff	Pos:		Kurztext	Bemerkung	Stk.	Art. Nr.:	Serie ab	Serie bis
Steuerung	26		Atramatic EPG S	-	1	NI014-3-050-0		
	27		Blinddeckel	-	1	S90-003		
	28	A	EPG 201	EBV-Gamma 2B	1	S20-015		
	29		EPG 231	EBV-Gamma 23B	1	S20-016		
	30		EPG 261	EBV-Gamma 233B	1	S20-017		
	-	E	Set THETA EPG	Umbau auf THETA Regler	1	S30-019		
	31		Brandschutzschalter	-	1	E50-010		
	32		STB	-	1	S40-006		
	33		Fernthermometer	20°C-120°C	1	H36-002		
	34		Außenfühler	EBV	1	S70-001		
	35		Vorlauffühler	EBV	1	S70-002		
	36		Speicherfühler	EBV	1	S70-003		
	37		Kesselfühler	EBV	1	S70-004		
Flansch	38		Zwischenflansch	-	1	NI014-3-022-0		
	39		Dichtung	-	1	H20-101		
	40		SK-Schraube	M08*20	4	K01-207		
	41		Scheibe	M08	4	K21-020		
Abgasrückführung	42		Rückkupplung ZUS	-	1	NI032-3-009-0		
	43		Hitzebest. schlauch	D30, L=~500mm	1	N10-901		

gültig von 1994 bis Bj. 1996 (Nibra 32)
Kesselteilliste gültig auch vor Bj. 1993 (Nibra 25) - ältere Steuerungen in eigener Liste

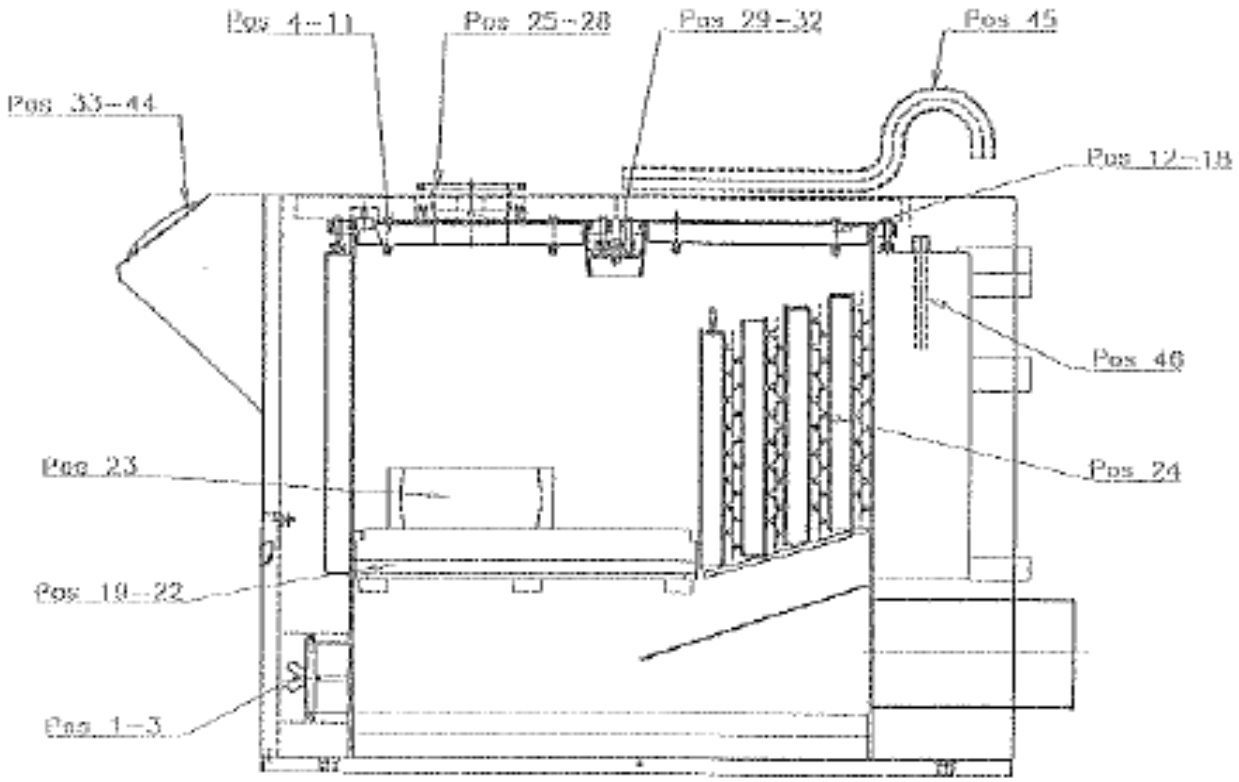

Suchbegriff	Pos:		Kurztext	Bemerkung	Stk.	Art. Nr.:	Serie ab	Serie bis
Rein-Deckel vorne	1		Reinigungsdeckel ZUS		1	NI014-1-083-0		
	2		Dichtschnur	D13, L=~720mm	1	N40-503		
	3		Flügelmutter	M10	2	K15-025		
Brennerdeckel	4		Kerlane 45	290*250*13	1	N10-001		
	5		Innenblech		1	NI032-1-153-A		
	6		Brennerdeckel-Stein		1	NI032-1-154-A		
	7		Schutzblech		1	NI032-1-155-A		
	8		Dichtschnur	D13, L=~1120mm	1	N40-503		
	9		SK-Schraube	M08*50	4	K02-214		
	10		Scheibe	M08	4	K21-020		
	11		Hutmutter	M08	4	K14-020		
Reinigungsdeckel	12		Deckelblech	Innenblech	1	NI032-1-163-A		
	13		Deckelstein		1	NI032-1-164-A		
	14		Schutzblech		1	NI032-1-165-A		
	15		Dichtschnur	D13, L=~1120mm	1	N40-503		
	16		SK-Schraube	M08*50	4	K02-213		
	17		Scheibe	M08	4	K21-020		
	18		Hutmutter	M08	4	K14-020		
Brennkammer	19		Brennkammerstein	Vermeculite	1	NI032-1-110-0		
	20		Brennkammerblech		1	NI032-1-114-0		
	21		Brennkammerunterlage	KVS	1	NI032-1-111-0		
	22		Dichtschnur	D13, L=~1350mm	1	N40-503		

Suchbegriff	Pos:		Kurztext	Bemerkung	Stk.	Art. Nr.:	Serie ab	Serie bis
Brennkammer	23		Brennkammerring	KVS	1	NI014-1-115-0		
Turbo-Blech	24		Turboblech	-	X	NI014-3-020-0		
	25		Zwischenflansch	-	1	NI014-3-022-0		
	26		Dichtung	-	1	H20-101		
	27		SK-Schraube M8*20	DIN 933	4	K01-207		
Flansch	28		Scheibe M8	DIN 125A	4	K21-020		
	29		U-Steg ZUS	-	1	NI032-1-090-A		
	30		Kerlane 45	260*90*13	1	N10-001		
	31		Scheibe M8	DIN 125A	2	K21-020		
U-Steg	32		Hutmutter M8	DIN 1587	2	K14-020		
	33		ATRAMATIC EP (KSP)	KSP-Träger	1	S00-010		
	34		Kesseltemperatur-Regler	-	1	S10-902		
	35		STB	-	1	S40-006		
	36		Brandschutzschalter	Brandschutzschalter	1	E50-010		
	37		Fernthermometer	20°C-120°C	1	H36-002		
	38		Außenfühler	EBV	1	S70-001		
	39		Vorlauffühler	EBV	1	S70-002		
	40		Speicherfühler	EBV	1	S70-003		
	41		Kesselfühler	EBV	1	S70-004		
	42	A	ALPHA 233 B	Digitalregler	1	S20-002		
	-	E	Set THETA AEG	Umbau auf THETA Regler	1	S30-023		
			Bei Ersatz für den ALPHA Regler muss möglicherweise das Kesselschaltfeld neu verdrahtet werden!					
	43		DELTA 2 B	Analogregler	1	S20-011		
Steuerung	44		DELTA 23 B	Analogregler	1	S20-013		
Abgasrückführung	45		Hitzebest. Schlauch	D30, L=~500mm	1	N10-901		
Tauchhülse	46		Tauchhülse 170mm		2	Z30-004		

Im Jahr 1996 Umstellung auf Gamma-REGELUNG (siehe Nibra ab 1997)

gültig ab Bj. 1997 (Baureihe UNIT bzw. NTH-R)

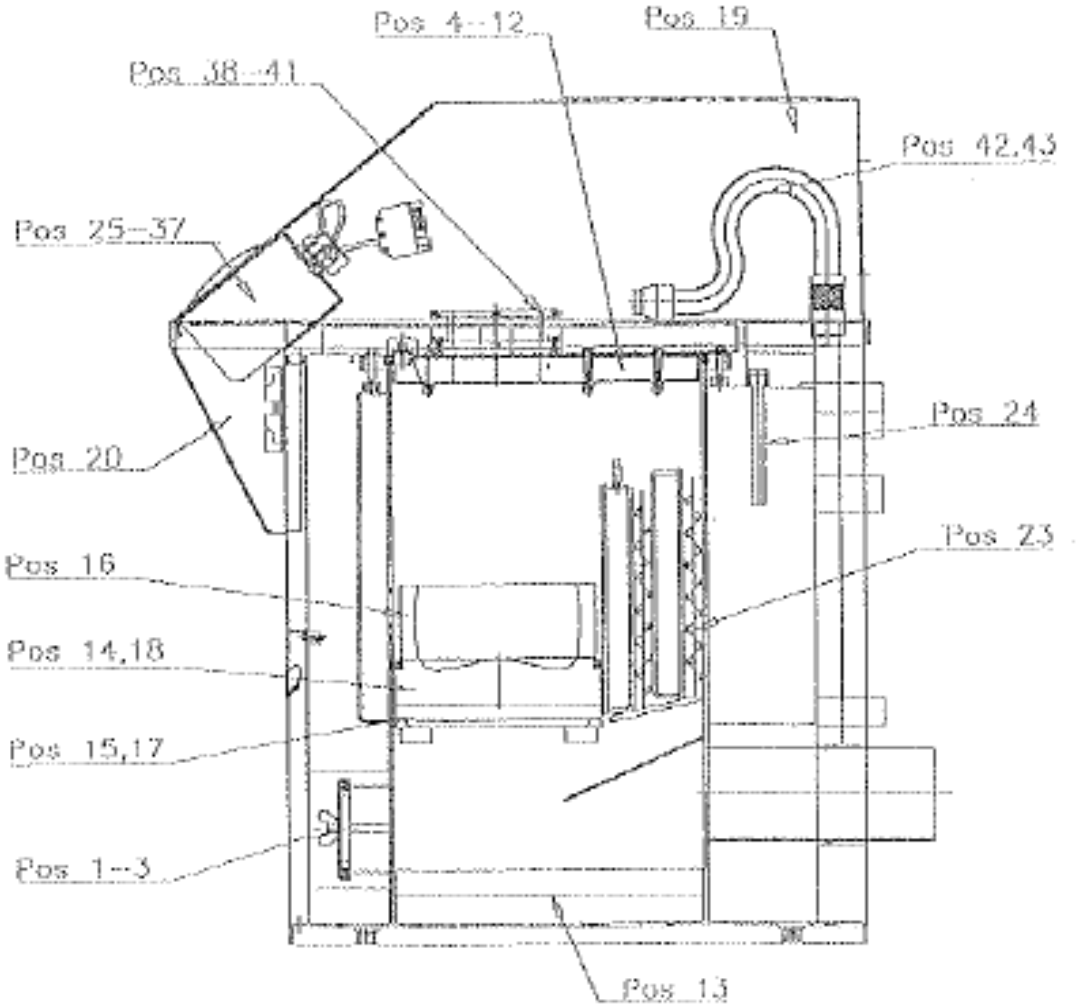

Suchbegriff	Pos:		Kurztext	Bemerkung	Stk.	Art. Nr.:	Serie ab	Serie bis
Rein-Deckel vorne	1		Reinigungsdeckel ZUS		1	NI014-1-083-0		
	2		Dichtschnur	D13, L=~720mm	1	N40-503		
	3		Flügelmutter	M10	2	K15-025		
Brennerdeckel	4		Brennerdeckel ZUS		1	NI032-1-150-0		
	5		Kerlane 45	595*250*13	1	N10-001		
	6		Innenblech		1	NI032-1-153-0		
	7		Brennerdeckel-Stein		1	NI032-1-154-0		
	8		Schutzblech		1	NI032-1-155-0		
	9		Dichtschnur d=13mm	D13, L=~1715mm	1	N40-503		
	10		SK-Schraube	M08*50	6	K02-214		
	11		Scheibe	M08	6	K21-020		
	12		Hutmutter	M08	6	K14-020		
Reinigungsstein	13		Reinigungsstein	Feuerfest-Beton	2	NI032-1-087-0		
Brennkammer	14		Brennkammerstein	Vermeculite	1	NI038-1-110-0		
	15		Brennkammerblech		1	NI038-1-114-0		
	16		Brennkammerring	KVS	1	NI014-1-115-0		
	17		Brennkammerunterlage	KVS	1	NI038-1-111-0		
	18		Dichtschnur	D13, L=~1220mm	1	N40-503		
Haube	19		Schallhaube ZUS	Kunststoff	1	NI032-2-019-0		
	20		Haube vorne	Kunststoff	1	NI014-2-021-0		
Reinigungsgerät	21		Schürstange SZ		1	NI014-3-015-0		
	22		Bürste X-Form		1	Z70-801		
Turbo-Blech	23		Turboblech		4	NI014-3-020-0		
Tauchhülse	24		Tauchhülse	L=170mm	2	Z30-004		
Steuerung	25		Träger ZUS		1	NI014-3-030-0		

Suchbegriff	Pos:		Kurztext	Bemerkung	Stk.	Art. Nr.:	Serie ab	Serie bis
Steuerung	26		Atramatic EPG S		1	NI014-3-050-0		
	27		Blinddeckel		1	S90-003		
	28	A	EPG 201	Gamma-Regelung	1	S20-015		
	29		EPG 231	Gamma-Regelung	1	S20-016		
	30		EPG 261	Gamma-Regelung	1	S20-017		
	-	E	Set THETA EPG	THETA Regelung	1	S30-019		
	31		Brandschutzschalter		1	E50-010		
	32		STB		1	S40-006		
	33		Fernthermometer	20°C-120°C	1	H36-002		
	34		Außenfühler	EBV	1	S70-001		
	35		Vorlauffühler	EBV	1	S70-002		
	36		Speicherfühler	EBV	1	S70-003		
	37		Kesselfühler	EBV	1	S70-004		
Flansch	38		Zwischenflansch		1	NI014-3-022-0		
	39		Dichtung		1	H20-101		
	40		SK-Schraube	M08*20	4	K01-207		
	41		Scheibe	M08	4	K21-020		
Abgasrückführung	42		Rückkupplung ZUS		1	NI032-3-009-0		
	43		Hitzebest. Schlauch	D30, L=~500mm	1	N10-901		

gültig von 1994 bis Bj. 1996 (Nibra 38)
Kesselteilliste gültig auch vor Bj. 1993 (Nibra 30) - ältere Steuerungen in eigener Liste

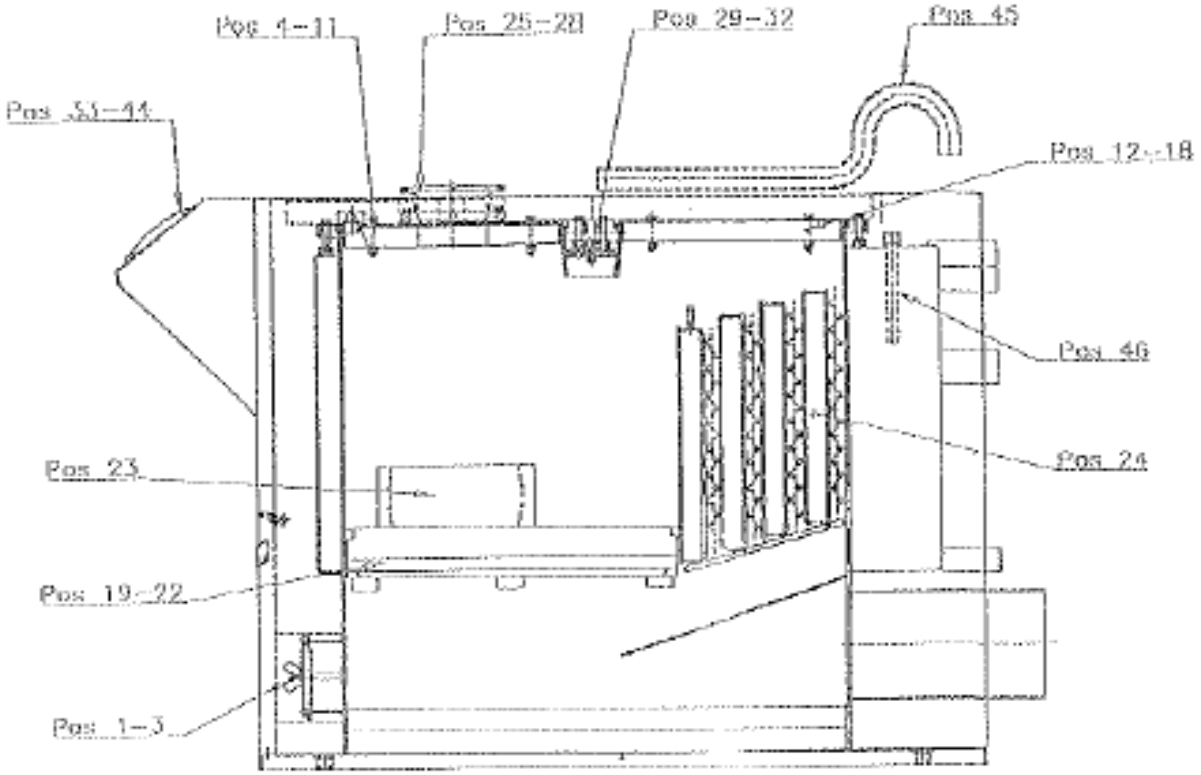

Suchbegriff	Pos:		Kurztext	Bemerkung	Stk.	Art. Nr.:	Serie ab	Serie bis
Rein-Deckel vorne	1		Reinigungsdeckel ZUS	-	1	NI014-1-083-0		
	2		Dichtschnur	D13, L=~720mm	1	N40-503		
	3		Flügelmutter	M10	2	K15-025		
Brennerdeckel	4		Kerlane 45	290*250*13	1	N10-001		
	5		Innenblech	-	1	NI032-1-153-A		
	6		Brennerdeckel-Stein	-	1	NI032-1-154-A		
	7		Schutzblech	-	1	NI032-1-155-A		
	8		Dichtschnur	D13, L=~1120mm	1	N40-503		
	9		SK-Schraube	M08*50	4	K02-214		
	10		Scheibe	M08	4	K21-020		
	11		Hutmutter	M08	4	K14-020		
Reinigungsdeckel	12		Deckelblech	Innenblech	1	NI032-1-163-A		
	13		Deckelstein	-	1	NI032-1-164-A		
	14		Schutzblech	-	1	NI032-1-165-A		
	15		Dichtschnur	D13, L=~1120mm	1	N40-503		
	16		SK-Schraube	M08*45	4	K02-213		
	17		Scheibe	M08	4	K21-020		
	18		Hutmutter	M08	4	K14-020		
Brennkammer	19		Brennkammerstein	Vermeculite	1	NI038-1-110-0		
	20		Brennkammerblech	-	1	NI038-1-114-0		
	21		Brennkammerunterlage	KVS	1	NI038-1-111-0		
	22		Dichtschnur	D13, L=~1220mm	1	N40-503		

Suchbegriff	Pos:		Kurztext	Bemerkung	Stk.	Art. Nr.:	Serie ab	Serie bis
Brennkammer	23		Brennkammerring	KVS	1	NI014-1-115-0		
Turbo-Blech	24		Turboblech		X	NI014-3-020-0		
Flansch	25		Zwischenflansch		1	NI014-3-022-0		
	26		Dichtung		1	H20-101		
	27		SK-Schraube	M08*20	4	K01-207		
	28		Scheibe	M08	4	K21-020		
U-Steg	29		U-Steg ZUS		1	NI032-1-090-A		
	30		Kerlane 45	260*90*13	1	N10-001		
	31		Scheibe	M08	2	K21-020		
	32		Hutmutter	M08	2	K14-020		
Steuerung	33		ATRAMATIC EP (KSP)	KSP-Träger	1	S00-010		
	34		Kesseltemperaturregler	-	1	S10-902		
	35		STB	-	1	S40-006		
	36		Brandschutzschalter	Brandschutzschalter	1	E50-010		
	37		Fernthermometer	20°C-120°C	1	H36-002		
	38		Außenfühler	EBV	1	S70-001		
	39		Vorlauffühler	EBV	1	S70-002		
	40		Speicherfühler	EBV	1	S70-003		
	41		Kesselfühler	EBV	1	S70-004		
	42	A	ALPHA 233 B	Digitalregler	1	S20-002		
	-	E	Set THETA AEG	Umbau auf THETA Regler	1	S30-023		
			Bei Ersatz für den ALPHA Regler muss möglicherweise das Kesselschaltfeld neu verdrahtet werden!					
	43		DELTA 2 B	Analogregler	1	S20-011		
	44		DELTA 23 B	Analogregler	1	S20-013		
Abgasrückführung	45		Hitzebest. Schlauch	D30, L=~500mm	1	N10-901		
Tauchhülse	46		Tauchhülse	L=170mm	2	Z30-004		

Im Jahr 1996 Umstellung auf Gamma-REGELUNG (siehe Nibra ab 1997)

gültig ab Bj. 1997 (Baureihe UNIT bzw. NTH-R)

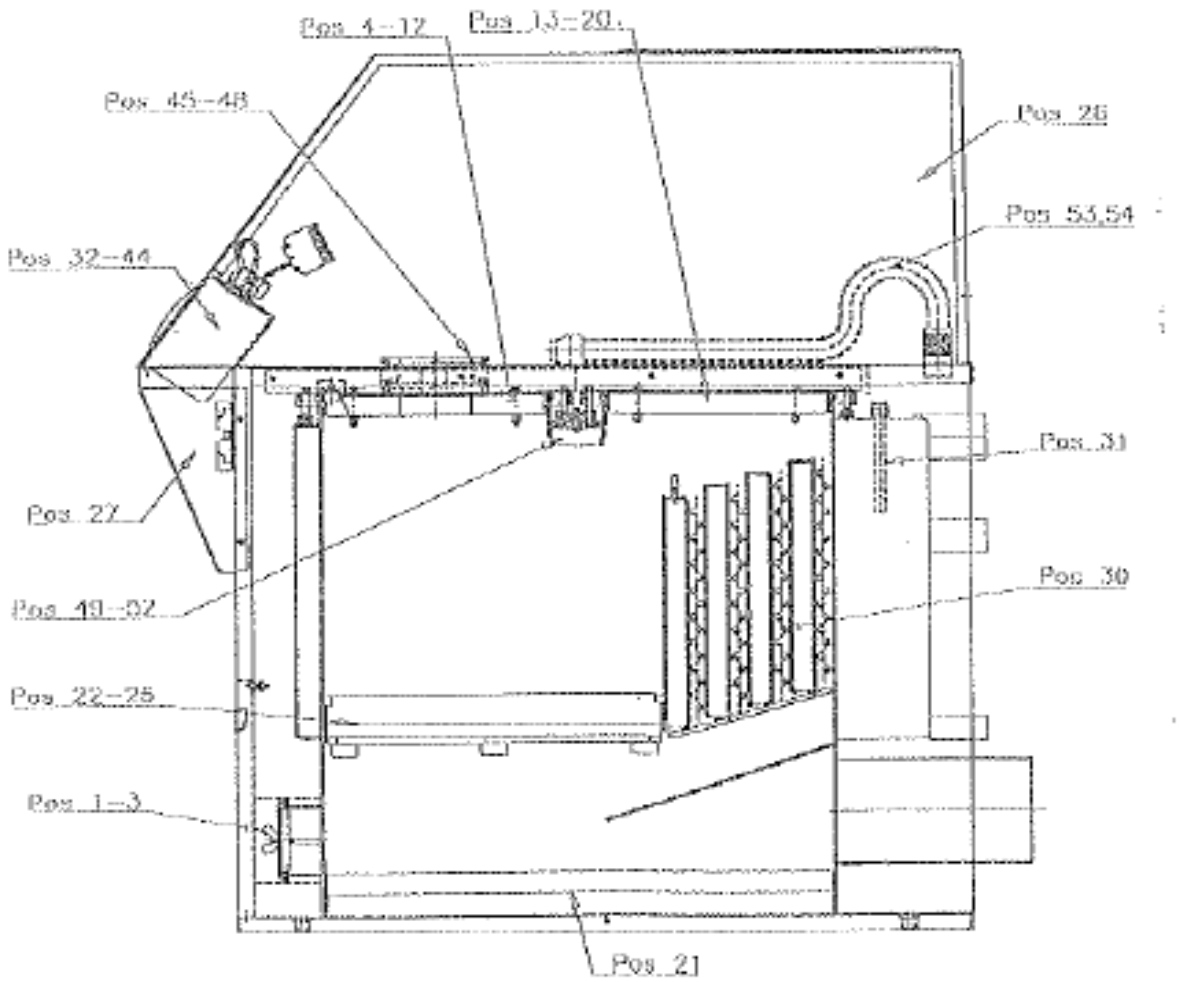

Suchbegriff	Pos:		Kurztext	Bemerkung	Stk.	Art. Nr.:	Serie ab	Serie bis
Rein-Deckel vorne	1		Reinigungsdeckel ZUS	-	1	NI014-1-083-0		
	2		Dichtschnur	D13, L=~720mm	1	N40-503		
	3		Flügelmutter	M10	2	K15-025		
Brennerdeckel	4		Brennerdeckel ZUS	-	1	NI049-1-150-0		
	5		Kerlane 45	334*320*13	1	N10-001		
	6		Innenblech	-	1	NI049-1-153-0		
	7		Brennerdeckel-Stein	-	1	NI049-1-154-0		
	8		Schutzblech	-	1	NI049-1-155-0		
	9		Dichtschnur	D13, L=~1425mm	1	N40-503		
	10		SK-Schraube	M08*50	4	K02-214		
	11		Scheibe	M08	4	K21-020		
	12		Hutmutter	M08	4	K14-020		
Reinigungsdeckel	13		Deckel ZUS		1	NI049-1-160-0		
	14		Deckelblech		1	NI049-1-163-0		
	15		Deckelstein		1	NI049-1-164-0		
	16		Deckelschutz		1	NI049-1-165-0		
	17		Dichtschnur	D13, L=~1425mm	1	N40-503		
	18		SK-Schraube	M08*50	4	K02-214		
	19		Scheibe	M08	4	K21-020		
	20		Hutmutter	M08	4	K14-020		
Reinigungsstein	21		Reinigungsstein	Feuerfest-Beton	2	NI049-1-087-0		
Brennkammer	22		Brennkammerstein	Vermeculite	1	NI049-1-110-0		
	23		Brennkammerblech		1	NI049-1-114-0		
	24		Brennkammerunterlage	KVS	1	NI049-1-111-0		
	25		Dichtschnur	D13, L=~1560mm	1	N40-503		

Suchbegriff	Pos:		Kurztext	Bemerkung	Stk.	Art. Nr.:	Serie ab	Serie bis
Haube	26		Schallhaube ZUS	Kunststoff	1	NI049-2-019-0		
	27		Haube vorne	Kunststoff	1	NI049-2-021-0		
Reinigungsgerät	28		Schürstange SZ		1	NI014-3-015-0		
	29		Bürste X-Form		1	Z70-801		
Turbo-Blech	30		Turboblech		4	NI049-3-020-0		
Tauchhülse	31		Tauchhülse	L=170mm	2	Z30-004		
Steuerung	32		Träger ZUS		1	NI049-3-030-0		
	33		Atramatic EPG S		1	NI014-3-050-0		
	34		Blinddeckel		1	S90-003		
	35	A	EPG 201	Gamma-Regelung	1	S20-015		
	36		EPG 231	Gamma-Regelung	1	S20-016		
	37		EPG 261	Gamma-Regelung	1	S20-017		
	-	E	Set THETA EPG	THETA Regelung	1	S30-019		
	38		Brandschutzschalter		1	E50-010		
	39		STB		1	S40-006		
	40		Fernthermometer	20°C-120°C	1	H36-002		
	41		Außenfühler	EBV	1	S70-001		
	42		Vorlauffühler	EBV	1	S70-002		
	43		Speicherfühler	EBV	1	S70-003		
	44		Kesselfühler	EBV	1	S70-004		
Flansch	45		Zwischenflansch		1	NI014-3-022-0		
	46		Dichtung		1	H20-101		
	47		SK-Schraube	M08*20	4	K01-207		
	48		Scheibe	M08	4	K21-020		
U-Steg	49		U-Steg ZUS		1	NI049-1-090-0		
	50		Kerlane 45	330*90*13	1	N10-001		
	51		Scheibe	M08	2	K21-020		
	52		Hutmutter	M08	2	K14-020		
Abgasrückführung	53		Rückkupplung ZUS		1	NI049-3-009-0		
	54		Hitzebest. Schlauch	D30, L=~700mm	1	N10-901		

A= Auslaufteil **E**= Ersatzposition **N**= Nachrüstteil **S**= Sperrteil **T**= Teil nur bedingt lieferbar

gültig von 1994 bis Bj. 1996 (Nibra 49)
Kesselteilliste gültig auch vor Bj. 1993 (Nibra 38) - ältere Steuerungen in eigener Liste

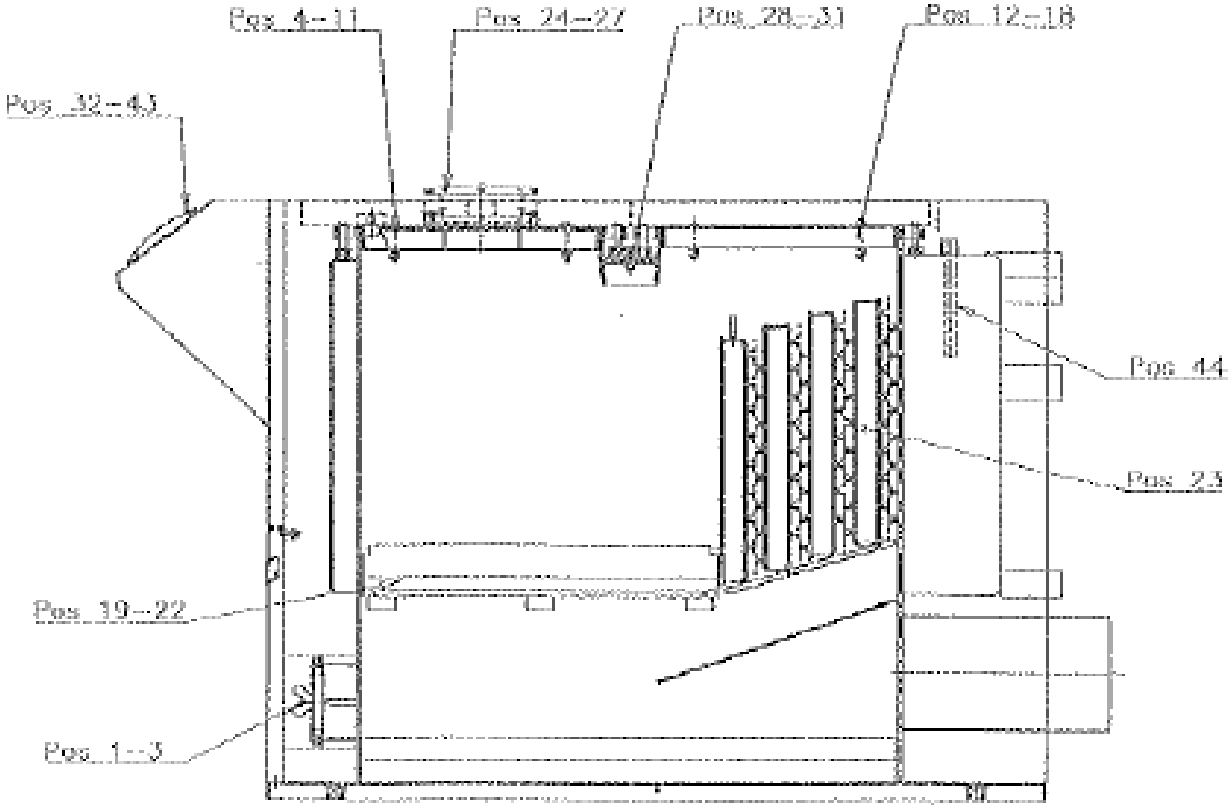

Suchbegriff	Pos:		Kurztext	Bemerkung	Stk.	Art. Nr.:	Serie ab	Serie bis
Rein-Deckel vorne	1		Reinigungsdeckel ZUS	-	1	NI014-1-083-0		
	2		Dichtschnur	D13, L=~720mm	1	N40-503		
	3		Flügelmutter	M10	2	K15-025		
Brennerdeckel	4		Kerlane 45	350*320*13	1	N10-001		
	5		Innenblech	-	1	NI049-1-153-A		
	6		Brennerdeckel-Stein	-	1	NI049-1-154-A		
	7		Schutzblech	-	1	NI049-1-155-A		
	8		Dichtschnur	D13, L=~1380mm	1	N40-503		
	9		SK-Schraube	M08*50	4	K02-214		
	10		Scheibe	M08	4	K21-020		
	11		Hutmutter	M08	4	K14-020		
Reinigungsdeckel	12		Deckelblech	Innenblech	1	NI049-1-163-A		
	13		Deckelstein	-	1	NI049-1-164-A		
	14		Schutzblech	-	1	NI049-1-165-A		
	15		Dichtschnur	D13, L=~1120mm	1	N40-503		
	16		SK-Schraube	M08*25	4	K02-213		
	17		Scheibe	M08	4	K21-020		
	18		Hutmutter	M08	4	K14-020		
Brennkammer	19		Brennkammerstein	Vermeculite	1	NI049-1-110-0		
	20		Brennkammerblech	-	1	NI049-1-114-0		
	21		Brennkammerunterlage	KVS	1	NI049-1-111-0		
	22		Dichtschnur	D13, L=~1560mm	1	N40-503		

Suchbegriff	Pos:		Kurztext	Bemerkung	Stk.	Art. Nr.:	Serie ab	Serie bis
Turbo-Blech	23		Turboblech	-	X	NI049-3-020-0		
Flansch	24		Zwischenflansch	-	1	NI014-3-022-0		
	25		Dichtung	-	1	H20-101		
	26		SK-Schraube	M08*20	4	K01-207		
	27		Scheibe	M08	4	K21-020		
U-Steg	28		U-Steg ZUS	-	1	NI049-1-090-0		
	29		Kerlane 45	330*90*13	1	N10-001		
	30		Scheibe	M08	2	K21-020		
	31		Hutmutter	M08	2	K14-020		
Steuerung	32		ATRAMATIC EP (KSP)	KSP-Träger	1	S00-010		
	33		Kesseltempersaturregler	-	1	S10-902		
	34		STB	-	1	S40-006		
	35		Brandschutzschalter	-	1	E50-010		
	36		Fernthermometer	20°C-120°C	1	H36-002		
	37		Außenfühler	EBV	1	S70-001		
	38		Vorlauffühler	EBV	1	S70-002		
	39		Speicherfühler	EBV	1	S70-003		
	40		Kesselfühler	EBV	1	S70-004		
	41	A	ALPHA 233 B	Digitalregler	1	S20-002		
	-	E	Set THETA AEG	Umbau auf THETA Regler	1	S30-023		
			Bei Ersatz für den ALPHA Regler muss möglicherweise das Kesselschaltfeld neu verdrahtet werden!					
	42		DELTA 2 B	Analogregler	1	S20-011		
	43		DELTA 23 B	Analogregler	1	S20-013		
Tauchhülse	44		Tauchhülse	L=170mm	2	Z30-004		

Im Jahr 1996 Umstellung auf Gamma-REGELUNG (siehe Nibra ab 1997)

gültig ab Bj. 1997 (Baureihe UNIT bzw. NTH-R)

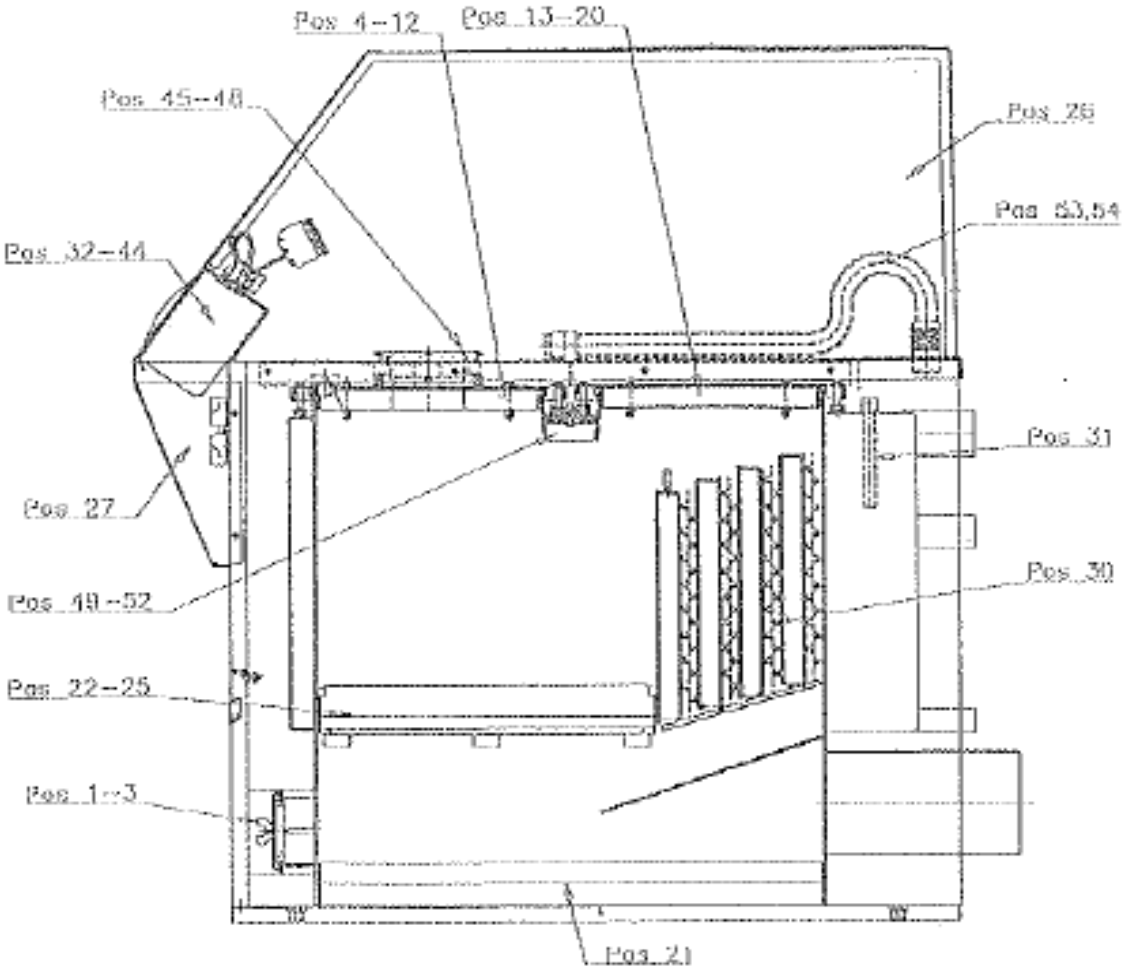

Suchbegriff	Pos:		Kurztext	Bemerkung	Stk.	Art. Nr.:	Serie ab	Serie bis
Rein-Deckel vorne	1		Reinigungsdeckel ZUS		1	NI014-1-083-0		
	2		Dichtschnur	D13, L=~720mm	1	N40-503		
	3		Flügelmutter	M10	2	K15-025		
Brennerdeckel	4		Brennerdeckel ZUS		1	NI049-1-150-0		
	5		Kerlane 45	334*320*13	1	N10-001		
	6		Innenblech		1	NI049-1-153-0		
	7		Brennerdeckel-Stein		1	NI049-1-154-0		
	8		Schutzblech		1	NI049-1-155-0		
	9		Dichtschnur	D13, L=~1425mm	1	N40-503		
	10		SK-Schraube	M08*50	4	K02-214		
	11		Scheibe	M08	4	K21-020		
	12		Hutmutter	M08	4	K14-020		
Reinigungsdeckel	13		Deckel ZUS		1	NI049-1-160-0		
	14		Deckelblech		1	NI049-1-163-0		
	15		Deckelstein		1	NI049-1-164-0		
	16		Deckelschutz		1	NI049-1-165-0		
	17		Dichtschnur d=13mm	D13, L=~1425mm	1	N40-503		
	18		SK-Schraube	M08*50	4	K02-214		
	19		Scheibe	M08	4	K21-020		
	20		Hutmutter	M08	4	K14-020		
Reinigungsstein	21		Reinigungsstein	Feuerfest-Beton	2	NI049-1-087-0		
Brennkammer	22		Brennkammerstein	Vermeculite	1	NI060-1-110-0		
	23		Brennkammerblech		1	NI060-1-114-0		
	24		Brennkammerunterlage	KVS	1	NI060-1-111-0		
	25		Dichtschnur	D13, L=~1430mm	1	N40-503		

Suchbegriff	Pos:		Kurztext	Bemerkung	Stk.	Art. Nr.:	Serie ab	Serie bis
Haube	26		Schallhaube ZUS	Kunststoff	1	NI049-2-019-0		
	27		Haube vorne	Kunststoff	1	NI049-2-021-0		
Reinigungsgerät	28		Schürstange SZ		1	NI014-3-015-0		
	29		Bürste X-Form		1	Z70-801		
Turbo-Blech	30		Turboblech		5	NI049-3-020-0		
Tauchhülse	31		Tauchhülse	L=170mm	2	Z30-004		
Steuerung	32		Träger ZUS		1	NI049-3-030-0		
	33		Atramatic EPG S		1	NI014-3-050-0		
	34		Blinddeckel		1	S90-003		
	35		EPG 201	Gamma-Regelung	1	S20-015		
	36	A	EPG 231	Gamma-Regelung	1	S20-016		
	37		EPG 261	Gamma-Regelung	1	S20-017		
	-	E	Set THETA EPG	Umbau auf THETA Regler	1	S30-019		
	38		Brandschutzschalter		1	E50-010		
	39		STB		1	S40-006		
	40		Fernthermometer	20°C-120°C	1	H36-002		
	41		Außenfühler	EBV	1	S70-001		
	42		Vorlauffühler	EBV	1	S70-002		
	43		Speicherfühler	EBV	1	S70-003		
	44		Kesselfühler	EBV	1	S70-004		
Flansch	45		Zwischenflansch		1	NI014-3-022-0		
	46		Dichtung		1	H20-101		
	47		SK-Schraube	M08*20	4	K01-207		
	48		Scheibe	M08	4	K21-020		
U-Steg	49		U-Steg ZUS		1	NI049-1-090-0		
	50		Kerlane 45	330*90*13	1	N10-001		
	51		Scheibe M8	M08	2	K21-020		
	52		Hutmutter M8	M08	2	K14-020		
Abgasrückführung	53		Rückkupplung ZUS		1	NI049-3-009-0		
	54		Hitzebest. Schlauch	D30, L=~700mm	1	N10-901		

gültig von 1994 bis Bj. 1996 (Nibra 60)
Kesselteilliste gültig auch vor Bj. 1993 (Nibra 48) - ältere Steuerungen in eigener Liste

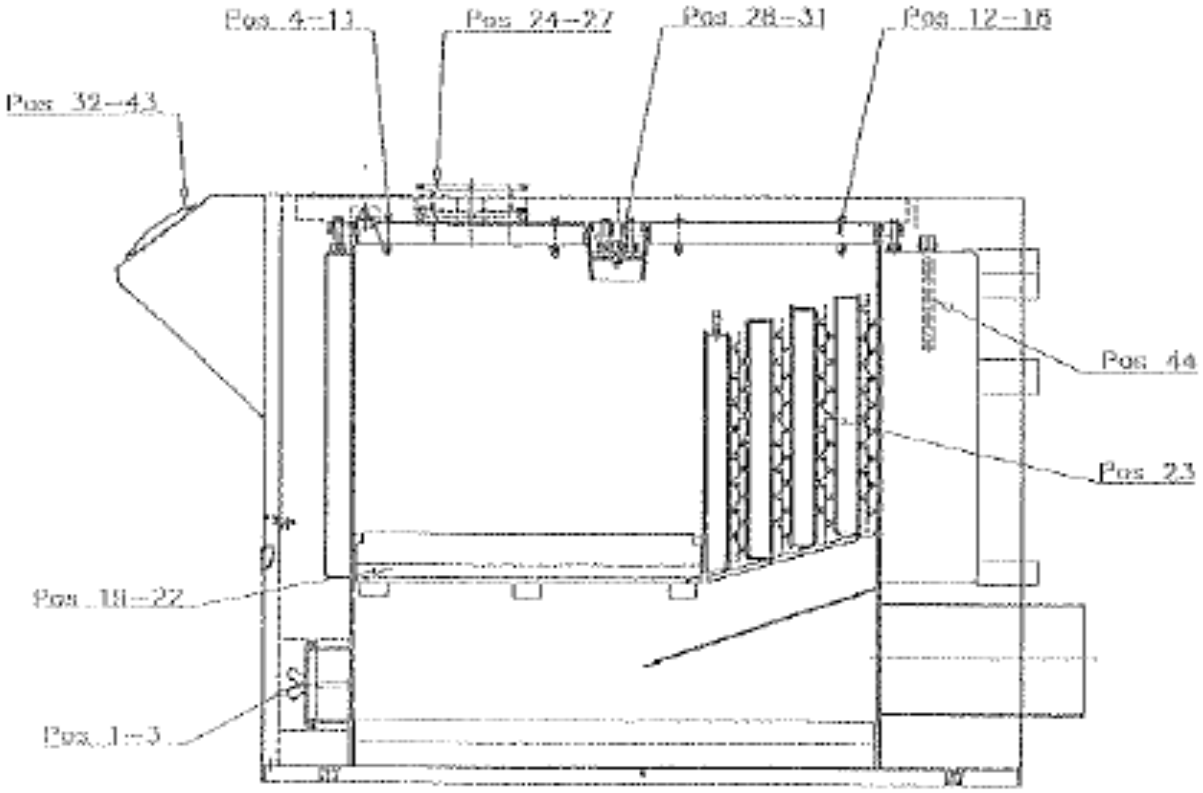

Suchbegriff	Pos:		Kurztext	Bemerkung	Stk.	Art. Nr.:	Serie ab	Serie bis
	1		Reinigungsdeckel ZUS		1	NI014-1-083-0		
	2		Dichtschnur d=13mm	L=~720mm	1	N40-503		
Rein-Deckel vorne	3		Flügelmutter M10		2	K15-025		
Brennerdeckel	4		Kerlane 45	350*320*13	1	N10-001		
Brennerdeckel	5		Innenblech		1	NI049-1-153-A		
Brennerdeckel	6		Brennerdeckel-Stein		1	NI049-1-154-A		
Brennerdeckel	7		Schutzblech		1	NI049-1-155-A		
Brennerdeckel	8		Dichtschnur d=13mm	L=~1380mm	1	N40-503		
Brennerdeckel	9		SK-Schraube M8*50	DIN 931	4	K02-214		
Brennerdeckel	10		Scheibe M8	DIN 125A	4	K21-020		
Brennerdeckel	11		Hutmutter M8	DIN 1587	4	K14-020		
Reinigungsdeckel	12		Deckelblech	Innenblech	1	NI049-1-163-A		
Reinigungsdeckel	13		Deckelstein		1	NI049-1-164-A		
Reinigungsdeckel	14		Schutzblech		1	NI049-1-165-A		
Reinigungsdeckel	15		Dichtschnur d=13mm	L=~1120mm	1	N40-503		
Reinigungsdeckel	16		SK-Schraube M8*45	DIN 931	4	K02-213		
Reinigungsdeckel	17		Scheibe M8	DIN 125A	4	K21-020		
Reinigungsdeckel	18		Hutmutter M8	DIN 1587	4	K14-020		
Brennkammer	19		Brennkammerstein	Vermeculite	1	NI060-1-110-0		
Brennkammer	20		Brennkammerblech		1	NI060-1-114-0		
Brennkammer	21		Brennkammerunterlage	KVS	1	NI060-1-111-0		
Brennkammer	22		Dichtschnur d=13mm	L=~1430mm	1	N40-503		

Suchbegriff	Pos:		Kurztext	Bemerkung	Stk.	Art. Nr.:	Serie ab	Serie bis
Turbo-Blech	23		Turboblech	-	X	NI049-3-020-0		
Flansch	24		Zwischenflansch	-	1	NI014-3-022-0		
	25		Dichtung	-	1	H20-101		
	26		SK-Schraube	M08*20	4	K01-207		
	27		Scheibe	M08	4	K21-020		
U-Steg	28		U-Steg ZUS	-	1	NI049-1-090-0		
	29		Kerlane 45	330*90*13	1	N10-001		
	30		Scheibe	M08	2	K21-020		
	31		Hutmutter	M08	2	K14-020		
Steuerung	32		ATRAMATIC EP (KSP)	KSP-Träger	1	S00-010		
	33		Kesseltempersaturregler	-	1	S10-902		
	34		STB	-	1	S40-006		
	35		Brandschutzschalter	-	1	E50-010		
	36		Fernthermometer	20°C-120°C	1	H36-002		
	37		Außenfühler	EBV	1	S70-001		
	38		Vorlauffühler	EBV	1	S70-002		
	39		Speicherfühler	EBV	1	S70-003		
	40		Kesselfühler	EBV	1	S70-004		
	41	A	ALPHA 233 B	Digitalregler	1	S20-002		
	-	E	Set THETA AEG	Umbau auf THETA Regler	1	S30-023		
			Bei Ersatz für den ALPHA Regler muss möglicherweise das Kesselschaltfeld neu verdrahtet werden!					
	42		DELTA 2 B	Analogregler	1	S20-011		
	43		DELTA 23 B	Analogregler	1	S20-013		
Tauchhülse	44		Tauchhülse	L=170mm	2	Z30-004		

Im Jahr 1996 Umstellung auf Gamma-REGELUNG (siehe Nibra ab 1997)

gültig ab Bj. 1997 (Baureihe UNIT bzw. NTH-R)

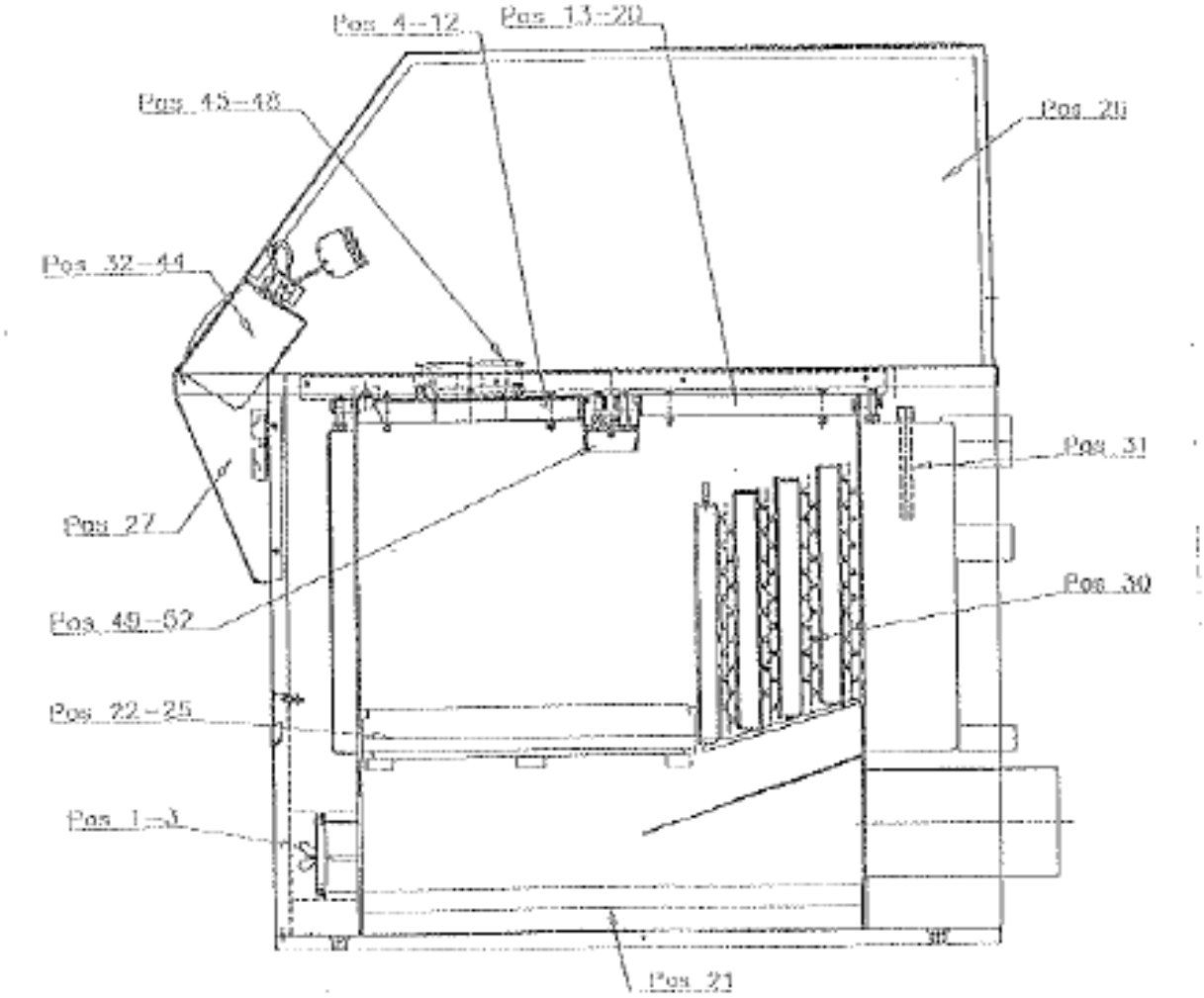

Suchbegriff	Pos:		Kurztext	Bemerkung	Stk.	Art. Nr.:	Serie ab	Serie bis
Rein-Deckel vorne	1		Reinigungsdeckel ZUS	-	1	NI014-1-083-0		
	2		Dichtschnur	D13, L=~720mm	1	N40-503		
	3		Flügelmutter	M10	2	K15-025		
Brennerdeckel	4		Brennerdeckel ZUS	-	1	NI075-1-150-0		
	5		Kerlane 45	334*320*13	1	N10-001		
	6		Innenblech	-	1	NI075-1-153-0		
	7		Brennerdeckel-Stein	-	1	NI075-1-154-0		
	8		Schutzblech	-	1	NI075-1-155-0		
	9		Dichtschnur	D13, L=~1425mm	1	N40-503		
	10		SK-Schraube	M08*50	4	K02-214		
	11		Scheibe	M08	4	K21-020		
	12		Hutmutter	M08	4	K14-020		
Reinigungsdeckel	13		Deckel ZUS	-	1	NI049-1-160-0		
	14		Deckelblech	-	1	NI049-1-163-0		
	15		Deckelstein	-	1	NI049-1-164-0		
	16		Deckelschutz	-	1	NI049-1-165-0		
	17		Dichtschnur	D13, L=~1425mm	1	N40-503		
	18		SK-Schraube	M08*50	4	K02-214		
	19		Scheibe	M08	4	K21-020		
	20		Hutmutter	M08	4	K14-020		
Reinigungsstein	21		Reinigungsstein	Feuerfest-Beton	2	NI049-1-087-0		
Brennkammer	22		Brennkammerstein	Vermeculite	1	NI049-1-110-0		
	23		Brennkammerblech	-	1	NI049-1-114-0		
	24		Brennkammerunterlage	KVS	1	NI049-1-111-0		
	25		Dichtschnur	D13, L=~1560mm	1	N40-503		

A= Auslaufteil **E**= Ersatzposition **N**= Nachrüstteil **S**= Sperrteil **T**= Teil nur bedingt lieferbar

Suchbegriff	Pos:		Kurztext	Bemerkung	Stk.	Art. Nr.:	Serie ab	Serie bis
Haube	26		Schallhaube ZUS	Kunststoff	1	NI049-2-019-0		
	27		Haube vorne	Kunststoff	1	NI049-2-021-0		
Reinigungsgerät	28		Schürstange SZ	-	1	NI014-3-015-0		
	29		Bürste X-Form	-	1	Z70-801		
Turbo-Blech	30		Turboblech	-	4	NI075-3-020-0		
Tauchhülse	31		Tauchhülse 170mm	L=170mm	2	Z30-004		
Steuerung	32		Träger ZUS	-	1	NI049-3-030-0		
	33		Atramatic EPG S	-	1	NI014-3-050-0		
	34		Blinddeckel	-	1	S90-003		
	35	A	EPG 201	Gamma-Regelung	1	S20-015		
	36		EPG 231	Gamma-Regelung	1	S20-016		
	37		EPG 261	Gamma-Regelung	1	S20-017		
	-	E	Set THETA EPG	Umbau auf THETA Regler	1	S30-019		
	38		Brandschutzschalter	-	1	E50-010		
	39		STB	-	1	S40-006		
	40		Fernthermometer	20°C-120°C	1	H36-002		
	41		Außenfühler	EBV	1	S70-001		
	42		Vorlauffühler	EBV	1	S70-002		
	43		Speicherfühler	EBV	1	S70-003		
	44		Kesselfühler	EBV	1	S70-004		
Flansch	45		Zwischenflansch		1	NI014-3-022-0		
	46		Dichtung		1	H20-101		
	47		SK-Schraube	M08*20	4	K01-207		
	48		Scheibe	M08	4	K21-020		
U-Steg	49		U-Steg ZUS		1	NI049-1-090-0		
	50		Kerlane 45	330*90*13	1	N10-001		
	51		Scheibe	M08	2	K21-020		
	52		Hutmutter	M08	2	K14-020		

gültig von 1994 bis Bj. 1996 (Nibra 75)
Kesselteilliste gültig auch vor Bj. 1993 (Nibra 60) - ältere Steuerungen in eigener Liste

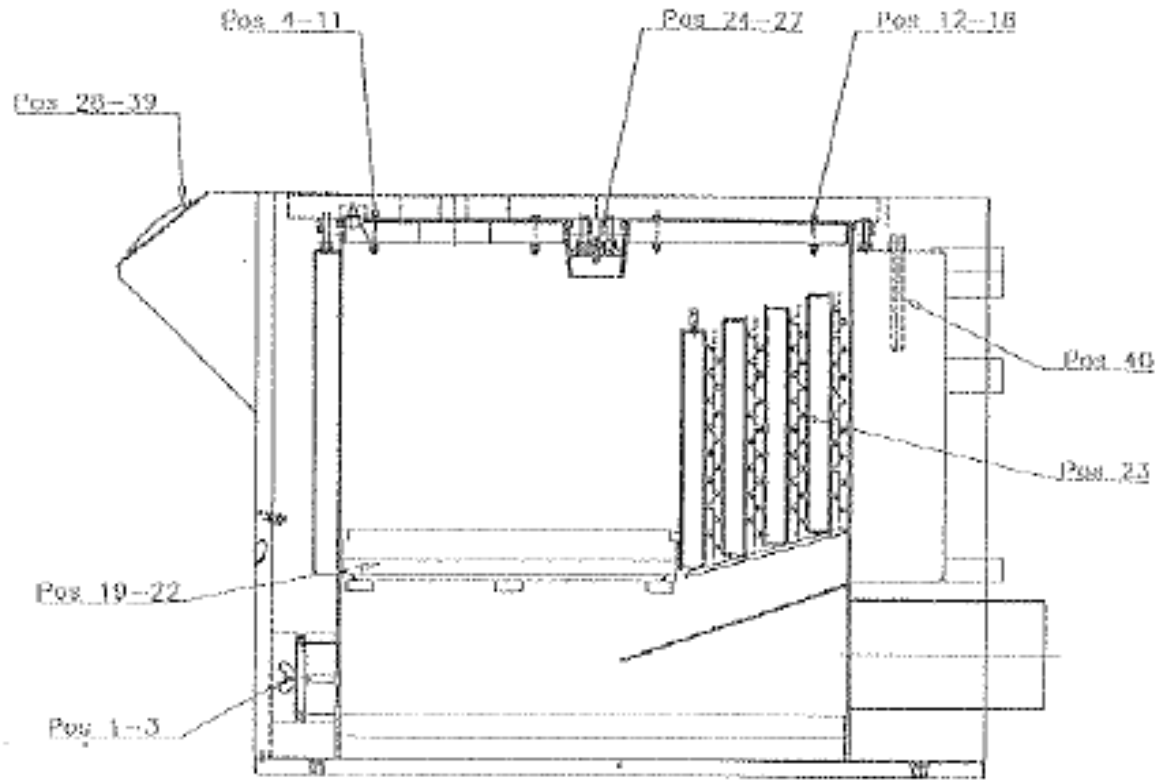

Suchbegriff	Pos:		Kurztext	Bemerkung	Stk.	Art. Nr.:	Serie ab	Serie bis
Rein-Deckel vorne	1		Reinigungsdeckel ZUS		1	NI014-1-083-0		
	2		Dichtschnur	D13, L=~720mm	1	N40-503		
	3		Flügelmutter	M10	2	K15-025		
Brennerdeckel	4		Kerlane 45	350*320*13	1	N10-001		
	5		Innenblech	Maße kontrollieren	1	NI075-1-153-A		
	6		Brennerdeckel-Stein	Maße kontrollieren	1	NI075-1-154-A		
	7		Schutzblech	Maße kontrollieren	1	NI075-1-155-A		
	8		Dichtschnur	D13, L=~1380mm	1	N40-503		
	9		SK-Schraube	M08*50	4	K02-214		
	10		Scheibe	M08	4	K21-020		
	11		Hutmutter	M08	4	K14-020		
Reinigungsdeckel	12		Deckelblech	Innenblech	1	NI049-1-163-A		
	13		Deckelstein		1	NI049-1-164-A		
	14		Schutzblech		1	NI049-1-165-A		
	15		Dichtschnur	D13, L=~1120mm	1	N40-503		
	16		SK-Schraube	M08*45	4	K02-213		
	17		Scheibe	M08	4	K21-020		
	18		Hutmutter	M08	4	K14-020		
Brennkammer	19		Brennkammerstein	Vermeculite	1	NI049-1-110-0		
	20		Brennkammerblech		1	NI049-1-114-0		
	21		Brennkammerunterlage	KVS	1	NI049-1-111-0		
	22		Dichtschnur	D13, L=~1560mm	1	N40-503		

Suchbegriff	Pos:		Kurztext	Bemerkung	Stk.	Art. Nr.:	Serie ab	Serie bis
Turbo-Blech	23		Turboblech		X	NI075-3-020-0		
U-Steg	24		U-Steg ZUS		1	NI049-1-090-0		
	25		Kerlane 45	330*90*13	1	N10-001		
	26		Scheibe	M08	2	K21-020		
	27		Hutmutter	M08	2	K14-020		
Steuerung	28		ATRAMATIC EP (KSP)	KSP-Träger	1	S00-010		
	29		Kesseltemperaturregler	-	1	S10-902		
	30		STB	-	1	S40-006		
	31		Brandschutzschalter	-	1	E50-010		
	32		Fernthermometer	20°C-120°C	1	H36-002		
	33		Außenfühler	EBV	1	S70-001		
	34		Vorlauffühler	EBV	1	S70-002		
	35		Speicherfühler	EBV	1	S70-003		
	36		Kesselfühler	EBV	1	S70-004		
	37	A	ALPHA 233 B	Digitalregler	1	S20-002		
	-	E	Set THETA AEG	Umbau auf THETA Regler	1	S30-023		
			Bei Ersatz für den ALPHA Regler muss möglicherweise das Kesselschaltfeld neu verdrahtet werden!					
	38		DELTA 2 B	Analogregler	1	S20-011		
	39		DELTA 23 B	Analogregler	1	S20-013		
Tauchhülse	40		Tauchhülse	L=170mm	2	Z30-004		

Im Jahr 1996 Umstellung auf Gamma-REGELUNG (siehe Nibra ab 1997)

gültig ab Bj. 1997 (Baureihe UNIT bzw. NTH-R)

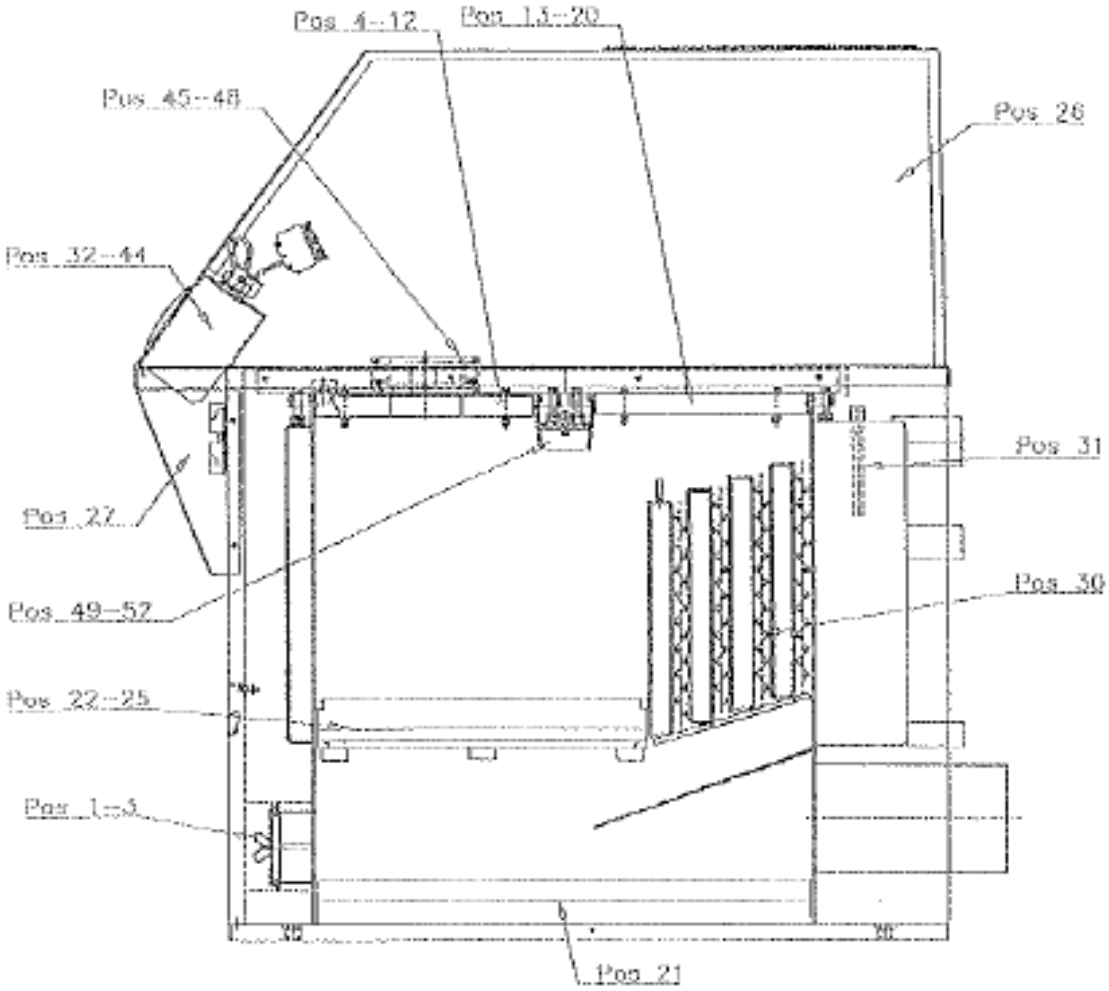

Suchbegriff	Pos:		Kurztext	Bemerkung	Stk.	Art. Nr.:	Serie ab	Serie bis
Rein-Deckel vorne	1		Reinigungsdeckel ZUS	-	1	NI014-1-083-0		
	2		Dichtschnur	D13, L=~720mm	1	N40-503		
	3		Flügelmutter	M10	2	K15-025		
Brennerdeckel	4		Brennerdeckel ZUS	-	1	NI075-1-150-0		
	5		Kerlane 45	334*320*13	1	N10-001		
	6		Innenblech	-	1	NI075-1-153-0		
	7		Brennerdeckel-Stein	-	1	NI075-1-154-0		
	8		Schutzblech	-	1	NI075-1-155-0		
	9		Dichtschnur	D13, L=~1425mm	1	N40-503		
	10		SK-Schraube	M08*50	4	K02-214		
	11		Scheibe	M08	4	K21-020		
	12		Hutmutter	M08	4	K14-020		
Reinigungsdeckel	13		Deckel ZUS	-	1	NI049-1-160-0		
	14		Deckelblech	-	1	NI049-1-163-0		
	15		Deckelstein	-	1	NI049-1-164-0		
	16		Deckelschutz	-	1	NI049-1-165-0		
	17		Dichtschnur	D13, L=~1425mm	1	N40-503		
	18		SK-Schraube	M08*50	4	K02-214		
	19		Scheibe	M08	4	K21-020		
	20		Hutmutter	M08	4	K14-020		
Reinigungsstein	21		Reinigungsstein	Feuerfest-Beton	2	NI049-1-087-0		
Brennkammer	22		Brennkammerstein	Vermeculite	1	NI060-1-110-0		
	23		Brennkammerblech		1	NI060-1-114-0		
	24		Brennkammerunterlage	KVS	1	NI060-1-111-0		
	25		Dichtschnur	D13, L=~1430mm	1	N40-503		

Suchbegriff	Pos:		Kurztext	Bemerkung	Stk.	Art. Nr.:	Serie ab	Serie bis
Haube	26		Schallhaube ZUS	Kunststoff	1	NI049-2-019-0		
	27		Haube vorne	Kunststoff	1	NI049-2-021-0		
Reinigungsgerät	28		Schürstange SZ		1	NI014-3-015-0		
	29		Bürste X-Form		1	Z70-801		
Turbo-Blech	30		Turboblech		5	NI075-3-020-0		
Tauchhülse	31		Tauchhülse	L=170mm	2	Z30-004		
Steuerung	32		Träger ZUS		1	NI049-3-030-0		
	33		Atramatic EPG S		1	NI014-3-050-0		
	34		Blinddeckel		1	S90-003		
	35		EPG 201	Gamma-Regelung	1	S20-015		
	36	A	EPG 231	Gamma-Regelung	1	S20-016		
	37		EPG 261	Gamma-Regelung	1	S20-017		
	-	E	Set THETA EPG	THETA Regelung	1	S30-019		
	38		Brandschutzschalter		1	E50-010		
	39		STB		1	S40-006		
	40		Fernthermometer	20°C-120°C	1	H36-002		
	41		Außenfühler	EBV	1	S70-001		
	42		Vorlauffühler	EBV	1	S70-002		
	43		Speicherfühler	EBV	1	S70-003		
	44		Kesselfühler	EBV	1	S70-004		
Flansch	45		Zwischenflansch		1	NI014-3-022-0		
	46		Dichtung		1	H20-101		
	47		SK-Schraube	M08*20	4	K01-207		
	48		Scheibe	M08	4	K21-020		
U-Steg	49		U-Steg ZUS		1	NI049-1-090-0		
	50		Kerlane 45	330*90*13	1	N10-001		
	51		Scheibe	M08	2	K21-020		
	52		Hutmutter	M08	2	K14-020		

gültig von 1994 bis Bj. 1996 (Nibra 90)
Kesselteilliste gültig auch vor Bj. 1993 (Nibra 75) - ältere Steuerungen in eigener Liste

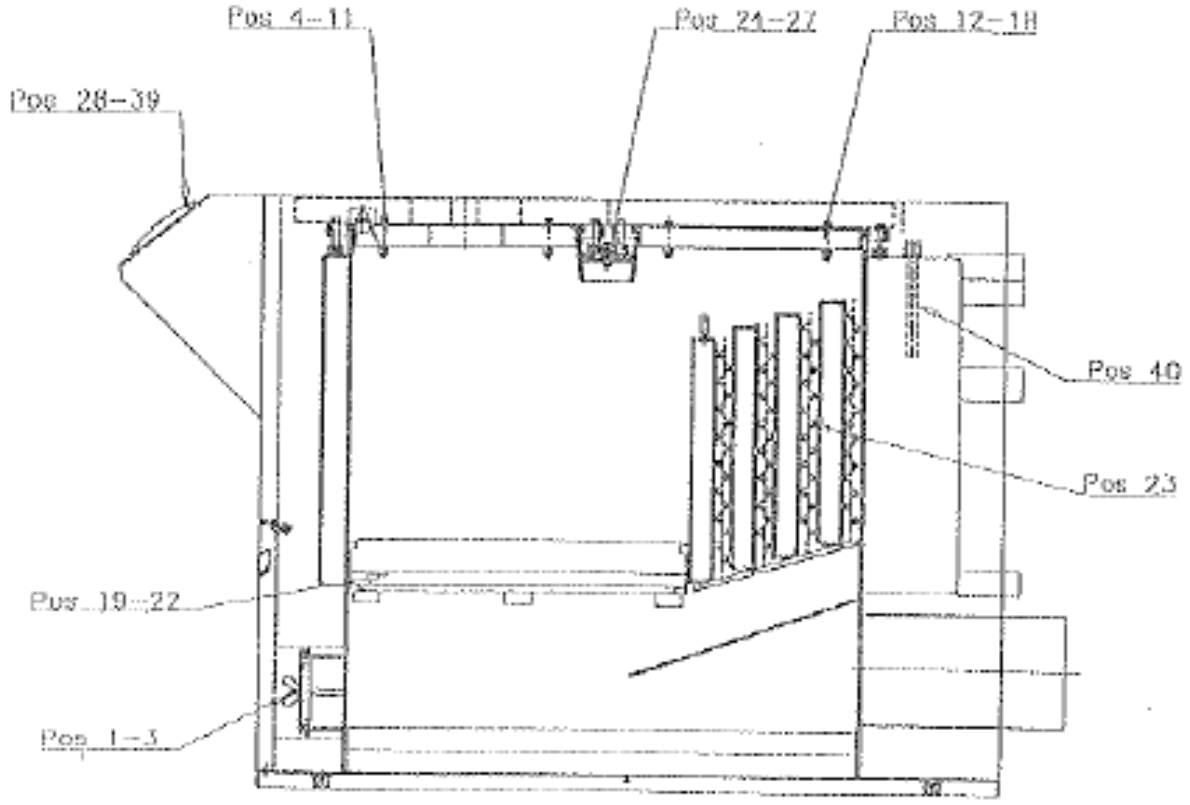

Suchbegriff	Pos:		Kurztext	Bemerkung	Stk.	Art. Nr.:	Serie ab	Serie bis
	1		Reinigungsdeckel ZUS	-	1	NI014-1-083-0		
	2		Dichtschnur d=13mm	L=~720mm	1	N40-503		
Rein-Deckel vorne	3		Flügelmutter M10	-	2	K15-025		
Brennerdeckel	4		Kerlane 45	350*320*13	1	N10-001		
Brennerdeckel	5		Innenblech	Maße kontrollieren	1	NI075-1-153-A		
Brennerdeckel	6		Brennerdeckel-Stein	Maße kontrollieren	1	NI075-1-154-A		
Brennerdeckel	7		Schutzblech	Maße kontrollieren	1	NI075-1-155-A		
Brennerdeckel	8		Dichtschnur d=13mm	L=~1380mm	1	N40-503		
Brennerdeckel	9		SK-Schraube M8*50	DIN 931	4	K02-214		
Brennerdeckel	10		Scheibe M8	DIN 125A	4	K21-020		
Brennerdeckel	11		Hutmutter M8	DIN 1587	4	K14-020		
Reinigungsdeckel	12		Deckelblech	Innenblech	1	NI049-1-163-A		
Reinigungsdeckel	13		Deckelstein		1	NI049-1-164-A		
Reinigungsdeckel	14		Schutzblech		1	NI049-1-165-A		
Reinigungsdeckel	15		Dichtschnur d=13mm	L=~1120mm	1	N40-503		
Reinigungsdeckel	16		SK-Schraube M8*45	DIN 931	4	K02-213		
Reinigungsdeckel	17		Scheibe M8	DIN 125A	4	K21-020		
Reinigungsdeckel	18		Hutmutter M8	DIN 1587	4	K14-020		
Brennkammer	19		Brennkammerstein	Vermeculite	1	NI060-1-110-0		
Brennkammer	20		Brennkammerblech		1	NI060-1-114-0		
Brennkammer	21		Brennkammerunterlage	KVS	1	NI060-1-111-0		
Brennkammer	22		Dichtschnur d=13mm	L=~1430mm	1	N40-503		

Suchbegriff	Pos:		Kurztext	Bemerkung	Stk.	Art. Nr.:	Serie ab	Serie bis
Turbo-Blech	23		Turboblech		X	NI075-3-020-0		
U-Steg	24		U-Steg ZUS		1	NI049-1-090-0		
	25		Kerlane 45	330*90*13	1	N10-001		
	26		Scheibe	M08	2	K21-020		
	27		Hutmutter	M08	2	K14-020		
Steuerung	28		ATRAMATIC EP (KSP)	KSP-Träger	1	S00-010		
	29		Kesseltemperaturregler	-	1	S10-902		
	30		STB	-	1	S40-006		
	31		Brandschutzschalter	-	1	E50-010		
	32		Fernthermometer	20°C-120°C	1	H36-002		
	33		Außenfühler	EBV	1	S70-001		
	34		Vorlauffühler	EBV	1	S70-002		
	35		Speicherfühler	EBV	1	S70-003		
	36		Kesselfühler	EBV	1	S70-004		
	37	A	ALPHA 233 B	Digitalregler	1	S20-002		
	-	E	Set THETA AEG	Umbau auf THETA Regler	1	S30-023		
			Bei Ersatz für den ALPHA Regler muss möglicherweise das Kesselschaltfeld neu verdrahtet werden!					
	38		DELTA 2 B	Analogregler	1	S20-011		
	39		DELTA 23 B	Analogregler	1	S20-013		
Tauchhülse	40		Tauchhülse	L=170mm	2	Z30-004		

Im Jahr 1996 Umstellung auf Gamma-REGELUNG (siehe Nibra ab 1997)

OL

V01

Laut Herrn Hellmayr sind alle OL-Typen unterschiedlich gebaut!
Deshalb müssen Ersatzteile oder Maße entweder nachgefragt werden, oder über Werksauftrag abgewickelt werden! Alte Zeichnungen sind teilweise vorhanden.

Suchbegriff	Pos:		Kurztext	Bemerkung	Stk.	Art. Nr.:	Serie ab	Serie bis
Brennertür	1		Dichtschnur	D22, L= abmessen	1	N40-501		
Schauglas	2		Schauglas	-	1	Z90-003		
Schauglas	3		Dichtung	D55*d42*2	2	N40-209		

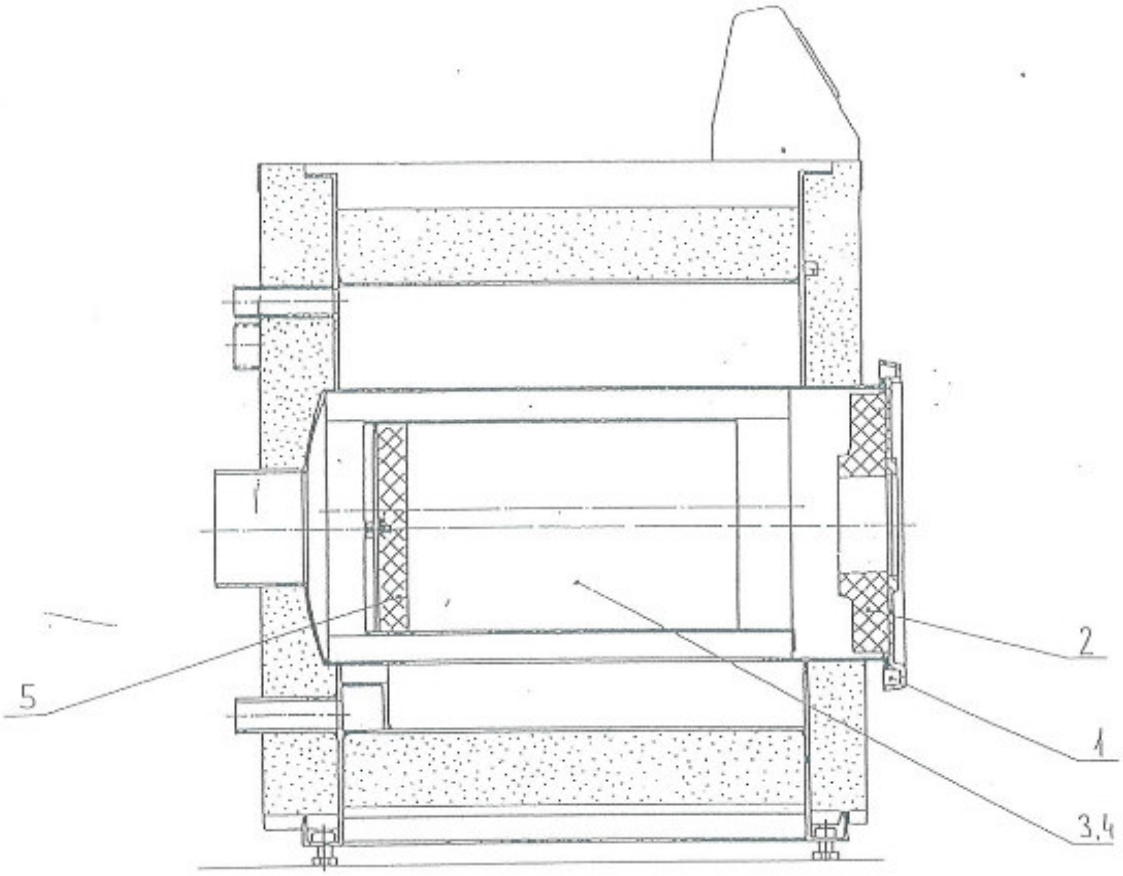

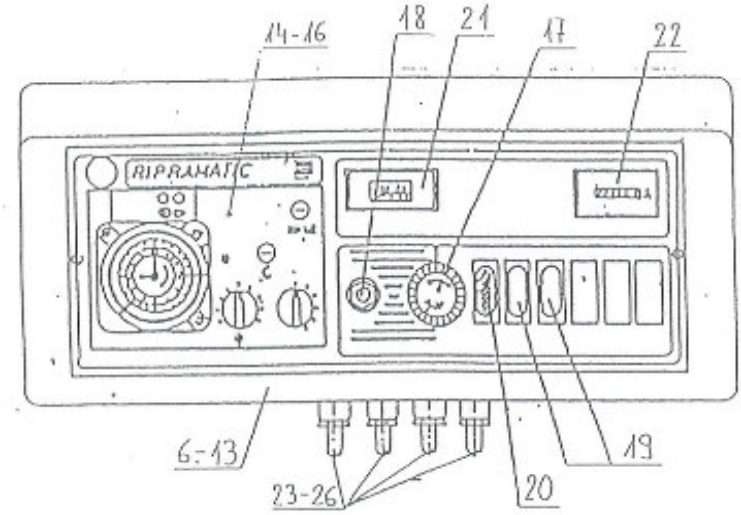

Suchbegriff	Pos:		Kurztext	Bemerkung	Stk.	Art. Nr.:	Serie ab	Serie bis
Brennertür	1		Dichtschnur	D18, L=~1048mm	1	N40-505		
	2		Iso-Brennertür 18-22	-	1	RI018-1-042-0		
Brennkammer	3		BK 18 ZUS	-	1	RI018-1-050-0		
	4		BK 18 SZ	Niro	1	RI018-1-051-0		
	5		BK-Boden 18-22	Cerablock	1	RI018-1-052-0		

Suchbegriff	Pos:		Kurztext	Bemerkung	Stk.	Art. Nr.:	Serie ab	Serie bis
Steuerung AEG	6		Ripramatic 100	Thermostat-Steuerung	1	S00-903		
	7		Ripramatic 110	Thermostat-Steuerung	1	S00-904		
	8		Ripramatic 110 BL	Thermostat-Steuerung	1	S00-905		
	9		Ripramatic 420	für Regler AEG ZP	1	S00-906		
	10		Ripramatic 421(BL)	für Regler AEG ZPW	1	S00-907		
	11		Ripramatic 430	für Regler AEG ZMP	1	S00-908		
	12		Ripramatic 431(BL)	für Regler AEG ZMPW	1	S00-909		
	13		Ripramatic 441(BL)	für Regler AEG E3	1	S00-910		
	14	A	AEG 421 Regler	AEG-ZPW	1	S20-901		
	15		AEG 431 Regler	AEG-ZMPW	1	S20-902		
	16		AEG 441 Regler	AEG-E3	1	S20-903		
	-	E	Set THETA AEG	Umbau auf THETA Regler	1	S30-023		
			Bei Ersatz für den AEG Regler muss möglicherweise das Kesselschaltfeld neu verdrahtet werden!					
	17		Regelthermostat	38°C-88°C	1	S40-004		
	18		STB	-	1	S40-005		
	19		Wippschalter	-	1	E50-804		
	20		Störlampe rot	-	1	S10-901		
	21		Fernthermometer	30°C-110°C	1	H36-001		
	22		Betriebstundenzähler	-	1	S90-903		
	23		Speicherfühler	AEG	x	S70-011		
	24		Kesselfühler	AEG	x	S70-013		
	25		Außenfühler	AEG	x	S70-014		
	26		Vorlauffühler	AEG	x	S70-015		
Steuerung-KSP	27		ATRAMATIC EP (KSP)	KSP-Träger	1	S00-010		
	28		Kesseltemperaturregler	-	1	S10-902		
	29		STB	-	1	S40-006		
	30		Brandschutzschalter	-	1	E50-010		
	31		Fernthermometer	20°C-120°C	1	H36-002		
	32		Außenfühler	EBV	1	S70-001		
	33		Vorlauffühler	EBV	1	S70-002		
	34		Speicherfühler	EBV	1	S70-003		
	35		Kesselfühler	EBV	1	S70-004		
	36	A	ALPHA 233 B	Digitalregler	1	S20-002		
	-	E	Set THETA AEG	THETA Regelung	1	S30-023		
			Bei Ersatz für den ALPHA Regler muss möglicherweise das Kesselschaltfeld neu verdrahtet werden!					
	37		DELTA 2 B	Analogregler	1	S20-011		
	38		DELTA 23 B	Analogregler	1	S20-013		

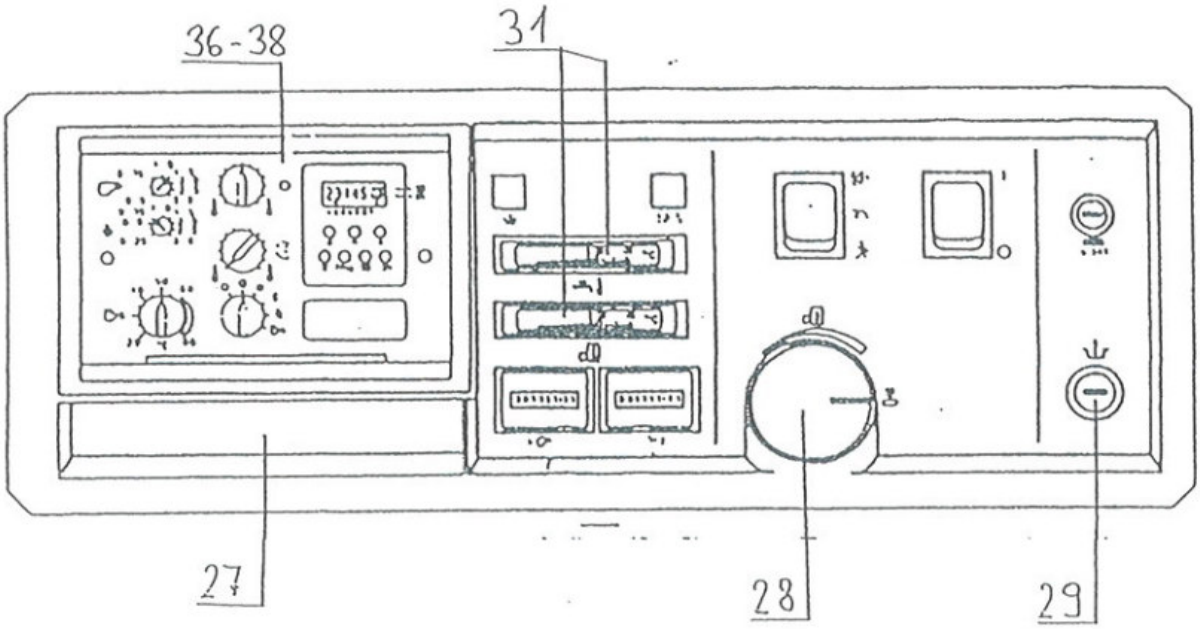

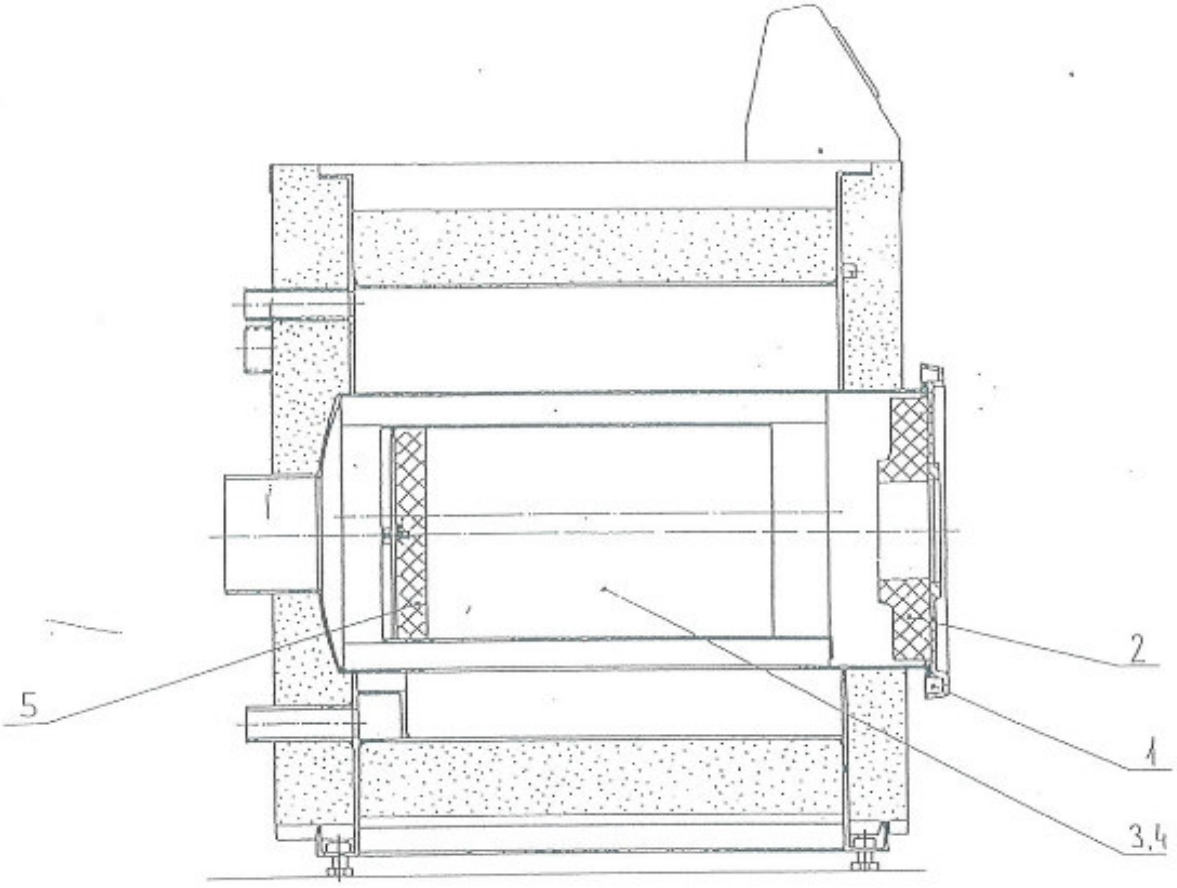

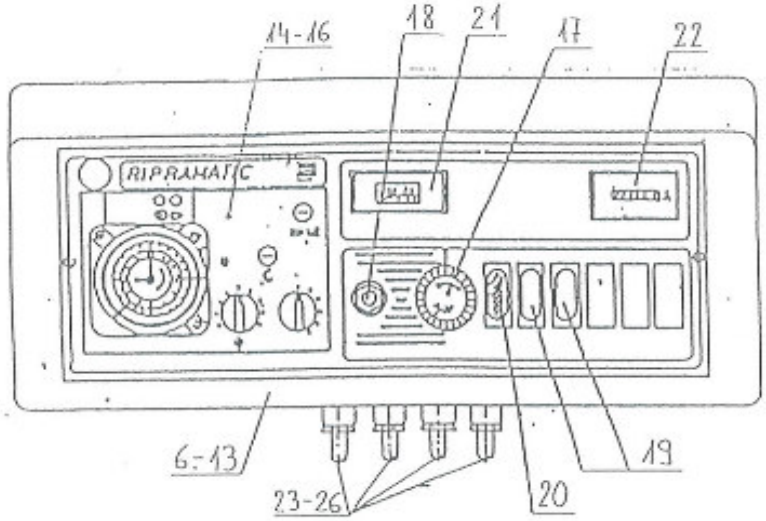

Suchbegriff	Pos:		Kurztext	Bemerkung	Stk.	Art. Nr.:	Serie ab	Serie bis
Brennertür	1		Dichtschnur	D18, L=~1048mm	1	N40-505		
	2		Iso-Brennertür 18-22	-	1	RI018-1-042-0		
Brennkammer	3		BK 22 ZUS	-	1	RI022-1-050-0		
	4		BK 22 SZ	Niro	1	RI022-1-051-0		
	5		BK-Boden 18-22	Cerablock	1	RI018-1-052-0		

Suchbegriff	Pos:		Kurztext	Bemerkung	Stk.	Art. Nr.:	Serie ab	Serie bis
Steuerung AEG	6		Ripramatic 100	Thermostat-Steuerung	1	S00-903		
	7		Ripramatic 110	Thermostat-Steuerung	1	S00-904		
	8		Ripramatic 110 BL	Thermostat-Steuerung	1	S00-905		
	9		Ripramatic 420	für Regler AEG ZP	1	S00-906		
	10		Ripramatic 421(BL)	für Regler AEG ZPW	1	S00-907		
	11		Ripramatic 430	für Regler AEG ZMP	1	S00-908		
	12		Ripramatic 431(BL)	für Regler AEG ZMPW	1	S00-909		
	13		Ripramatic 441(BL)	für Regler AEG E3	1	S00-910		
	14	A	AEG 421 Regler	AEG-ZPW	1	S20-901		
	15		AEG 431 Regler	AEG-ZMPW	1	S20-902		
	16		AEG 441 Regler	AEG-E3	1	S20-903		
	-	E	Set THETA AEG	Umbau auf THETA Regler	1	S30-023		
			Bei Ersatz für den AEG Regler muss möglicherweise das Kesselschaltfeld neu verdrahtet werden!					
	17		Regelthermostat	38°C-88°C	1	S40-004		
	18		STB	-	1	S40-005		
	19		Wippschalter	-	1	E50-804		
	20		Störlampe rot	-	1	S10-901		
	21		Fernthermometer	30°C-110°C	1	H36-001		
	22		Betriebstundenzähler	-	1	S90-903		
	23		Speicherfühler	AEG	x	S70-011		
	24		Kesselfühler	AEG	x	S70-013		
	25		Außenfühler	AEG	x	S70-014		
	26		Vorlauffühler	AEG	x	S70-015		
Steuerung-KSP	27		ATRAMATIC EP (KSP)	KSP-Träger	1	S00-010		
	28		Kesseltemperaturregler	-	1	S10-902		
	29		STB	-	1	S40-006		
	30		Brandschutzschalter	-	1	E50-010		
	31		Fernthermometer	20°C-120°C	1	H36-002		
	32		Außenfühler	EBV	1	S70-001		
	33		Vorlauffühler	EBV	1	S70-002		
	34		Speicherfühler	EBV	1	S70-003		
	35		Kesselfühler	EBV	1	S70-004		
	36	A	ALPHA 233 B	Digitalregler	1	S20-002		
	-	E	Set THETA AEG	THETA Regelung	1	S30-023		
			Bei Ersatz für den ALPHA Regler muss möglicherweise das Kesselschaltfeld neu verdrahtet werden!					
	37		DELTA 2 B	Analogregler	1	S20-011		
	38		DELTA 23 B	Analogregler	1	S20-013		

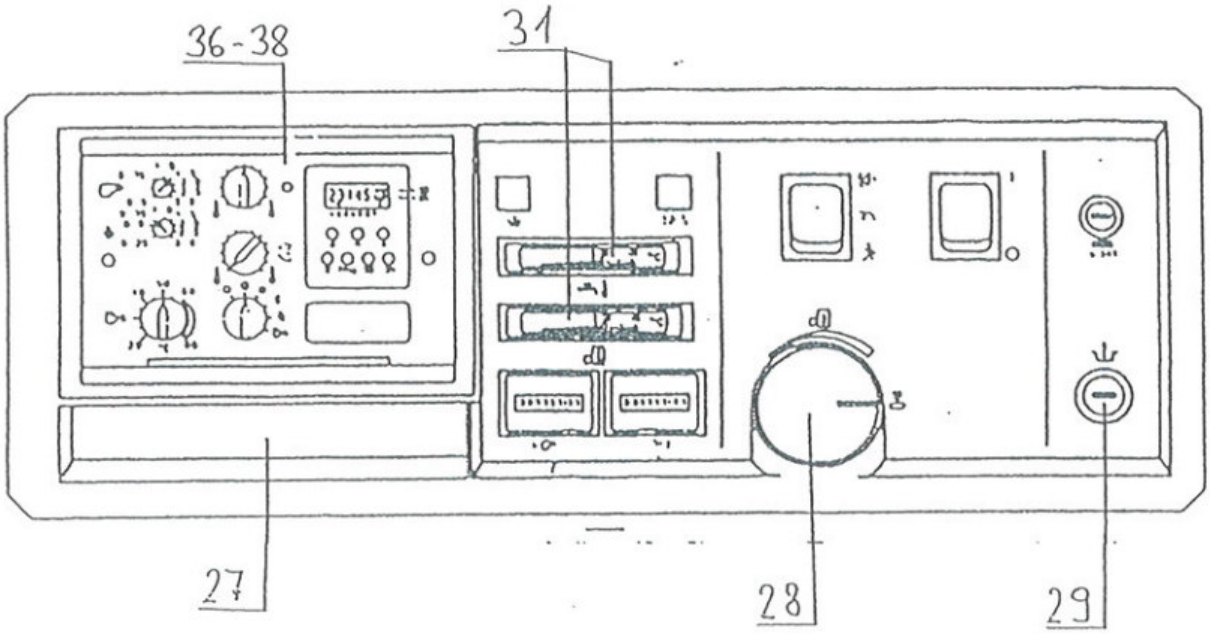

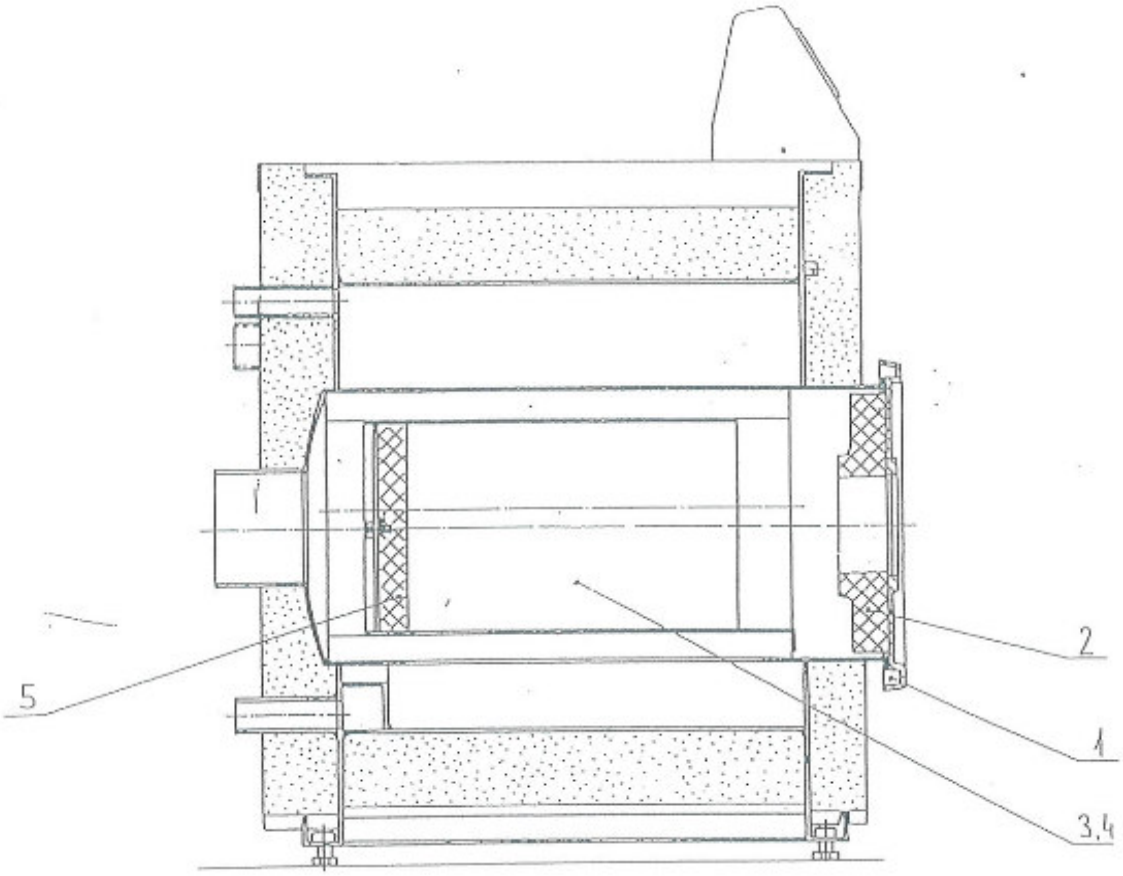

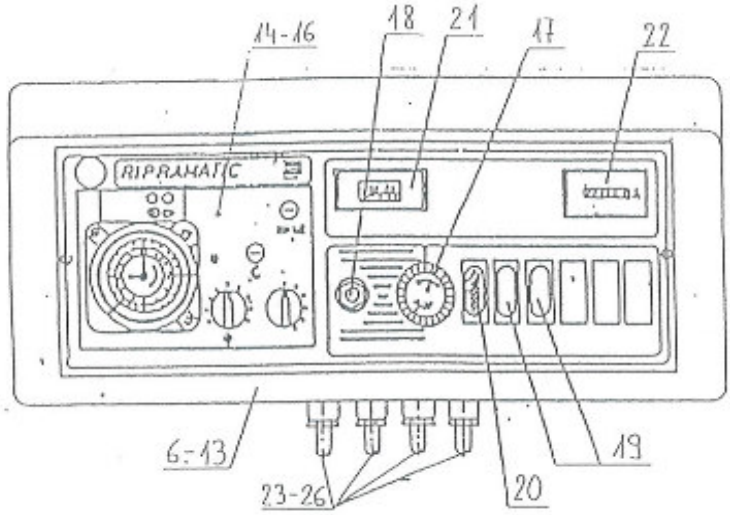

Suchbegriff	Pos:		Kurztext	Bemerkung	Stk.	Art. Nr.:	Serie ab	Serie bis
Brennertür	1		Dichtschnur	D18, L=~1080mm	1	N40-505		
	2		Iso-Brennertür 28-32	-	1	RI028-1-042-0		
Brennkammer	3		BK 28 ZUS	-	1	RI028-1-050-0		
	4		BK 28 SZ	Niro	1	RI028-1-051-0		
	5		BK-Boden 28-32	Cerablock	1	RI028-1-052-0		

Suchbegriff	Pos:		Kurztext	Bemerkung	Stk.	Art. Nr.:	Serie ab	Serie bis
Steuerung AEG	6		Ripramatic 100	Thermostat-Steuerung	1	S00-903		
	7		Ripramatic 110	Thermostat-Steuerung	1	S00-904		
	8		Ripramatic 110 BL	Thermostat-Steuerung	1	S00-905		
	9		Ripramatic 420	für Regler AEG ZP	1	S00-906		
	10		Ripramatic 421(BL)	für Regler AEG ZPW	1	S00-907		
	11		Ripramatic 430	für Regler AEG ZMP	1	S00-908		
	12		Ripramatic 431(BL)	für Regler AEG ZMPW	1	S00-909		
	13		Ripramatic 441(BL)	für Regler AEG E3	1	S00-910		
	14	A	AEG 421 Regler	AEG-ZPW	1	S20-901		
	15		AEG 431 Regler	AEG-ZMPW	1	S20-902		
	16		AEG 441 Regler	AEG-E3	1	S20-903		
	-	E	Set THETA AEG	Umbau auf THETA Regler	1	S30-023		
			Bei Ersatz für den AEG Regler muss möglicherweise das Kesselschaltfeld neu verdrahtet werden!					
	17		Regelthermostat	38°C-88°C	1	S40-004		
	18		STB	-	1	S40-005		
	19		Wippschalter	-	1	E50-804		
	20		Störlampe rot	-	1	S10-901		
	21		Fernthermometer	30°C-110°C	1	H36-001		
	22		Betriebstundenzähler	-	1	S90-903		
	23		Speicherfühler	AEG	x	S70-011		
	24		Kesselfühler	AEG	x	S70-013		
	25		Außenfühler	AEG	x	S70-014		
	26		Vorlauffühler	AEG	x	S70-015		
Steuerung-KSP	27		ATRAMATIC EP (KSP)	KSP-Träger	1	S00-010		
	28		Kesseltemperaturregler	-	1	S10-902		
	29		STB	-	1	S40-006		
	30		Brandschutzschalter	-	1	E50-010		
	31		Fernthermometer	20°C-120°C	1	H36-002		
	32		Außenfühler	EBV	1	S70-001		
	33		Vorlauffühler	EBV	1	S70-002		
	34		Speicherfühler	EBV	1	S70-003		
	35		Kesselfühler	EBV	1	S70-004		
	36	A	ALPHA 233 B	Digitalregler	1	S20-002		
	-	E	Set THETA AEG	THETA Regelung	1	S30-023		
			Bei Ersatz für den ALPHA Regler muss möglicherweise das Kesselschaltfeld neu verdrahtet werden!					
	37		DELTA 2 B	Analogregler	1	S20-011		
	38		DELTA 23 B	Analogregler	1	S20-013		

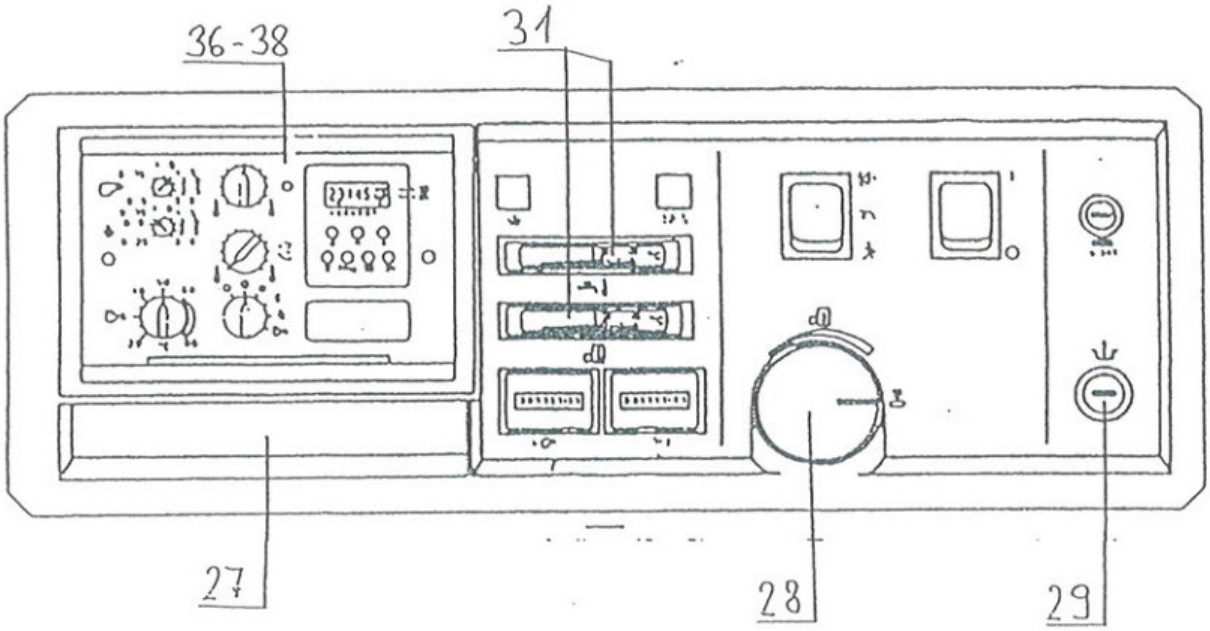

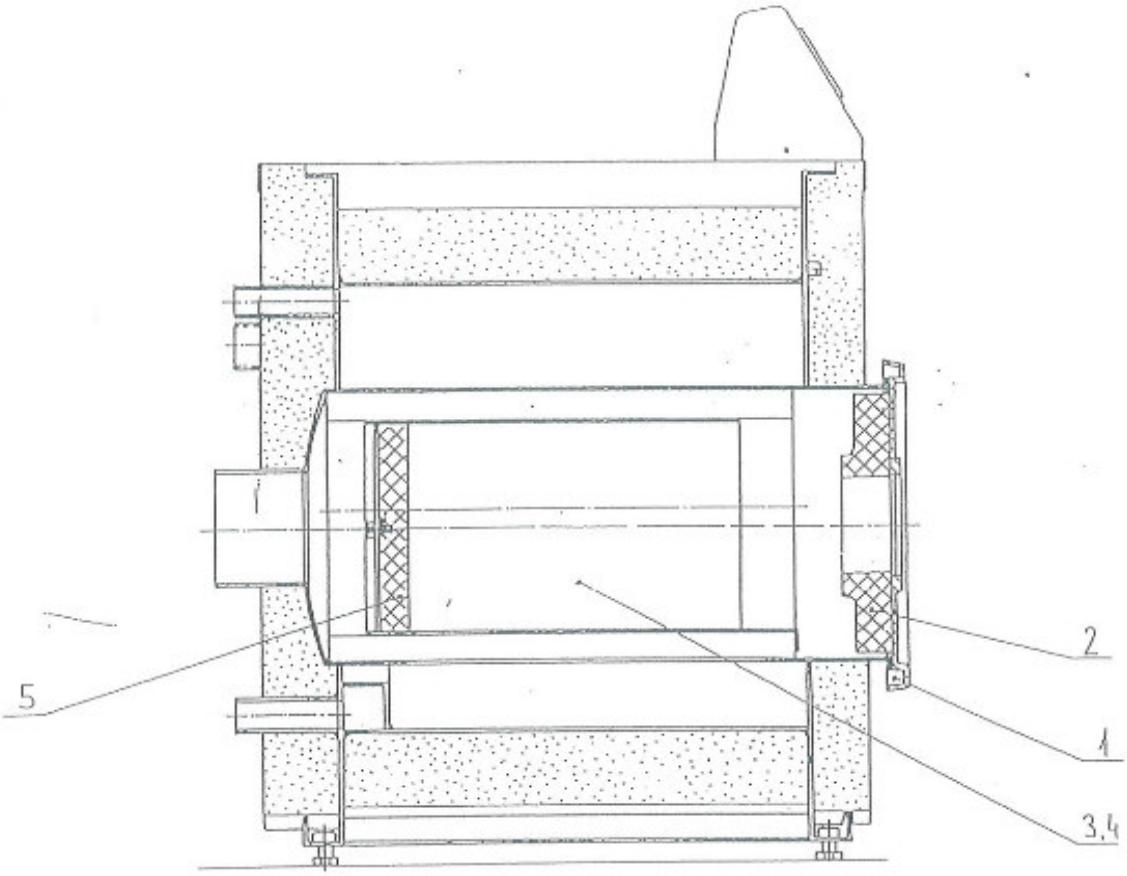

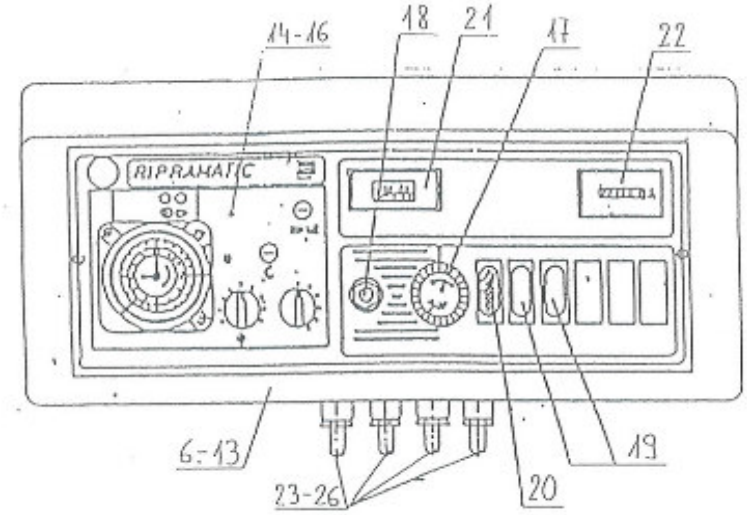

Suchbegriff	Pos:		Kurztext	Bemerkung	Stk.	Art. Nr.:	Serie ab	Serie bis
Brennertür	1		Dichtschnur	D18, L=~1080mm	1	N40-505		
	2		Iso-Brennertür 28-32	-	1	RI028-1-042-0		
Brennkammer	3		BK 32 ZUS	-	1	RI032-1-050-0		
	4		BK 32 SZ	Niro	1	RI032-1-051-0		
	5		BK-Boden 28-32	Cerablock	1	RI028-1-052-0		

Suchbegriff	Pos:		Kurztext	Bemerkung	Stk.	Art. Nr.:	Serie ab	Serie bis
Steuerung AEG	6		Ripramatic 100	Thermostat-Steuerung	1	S00-903		
	7		Ripramatic 110	Thermostat-Steuerung	1	S00-904		
	8		Ripramatic 110 BL	Thermostat-Steuerung	1	S00-905		
	9		Ripramatic 420	für Regler AEG ZP	1	S00-906		
	10		Ripramatic 421(BL)	für Regler AEG ZPW	1	S00-907		
	11		Ripramatic 430	für Regler AEG ZMP	1	S00-908		
	12		Ripramatic 431(BL)	für Regler AEG ZMPW	1	S00-909		
	13		Ripramatic 441(BL)	für Regler AEG E3	1	S00-910		
	14	A	AEG 421 Regler	AEG-ZPW	1	S20-901		
	15		AEG 431 Regler	AEG-ZMPW	1	S20-902		
	16		AEG 441 Regler	AEG-E3	1	S20-903		
	-	E	Set THETA AEG	Umbau auf THETA Regler	1	S30-023		
			Bei Ersatz für den AEG Regler muss möglicherweise das Kesselschaltfeld neu verdrahtet werden!					
	17		Regelthermostat	38°C-88°C	1	S40-004		
	18		STB	-	1	S40-005		
	19		Wippschalter	-	1	E50-804		
	20		Störlampe rot	-	1	S10-901		
	21		Fernthermometer	30°C-110°C	1	H36-001		
	22		Betriebstundenzähler	-	1	S90-903		
	23		Speicherfühler	AEG	x	S70-011		
	24		Kesselfühler	AEG	x	S70-013		
	25		Außenfühler	AEG	x	S70-014		
	26		Vorlauffühler	AEG	x	S70-015		
Steuerung-KSP	27		ATRAMATIC EP (KSP)	KSP-Träger	1	S00-010		
	28		Kesseltemperaturregler	-	1	S10-902		
	29		STB	-	1	S40-006		
	30		Brandschutzschalter	-	1	E50-010		
	31		Fernthermometer	20°C-120°C	1	H36-002		
	32		Außenfühler	EBV	1	S70-001		
	33		Vorlauffühler	EBV	1	S70-002		
	34		Speicherfühler	EBV	1	S70-003		
	35		Kesselfühler	EBV	1	S70-004		
	36	A	ALPHA 233 B	Digitalregler	1	S20-002		
	-	E	Set THETA AEG	THETA Regelung	1	S30-023		
			Bei Ersatz für den ALPHA Regler muss möglicherweise das Kesselschaltfeld neu verdrahtet werden!					
	37		DELTA 2 B	Analogregler	1	S20-011		
	38		DELTA 23 B	Analogregler	1	S20-013		

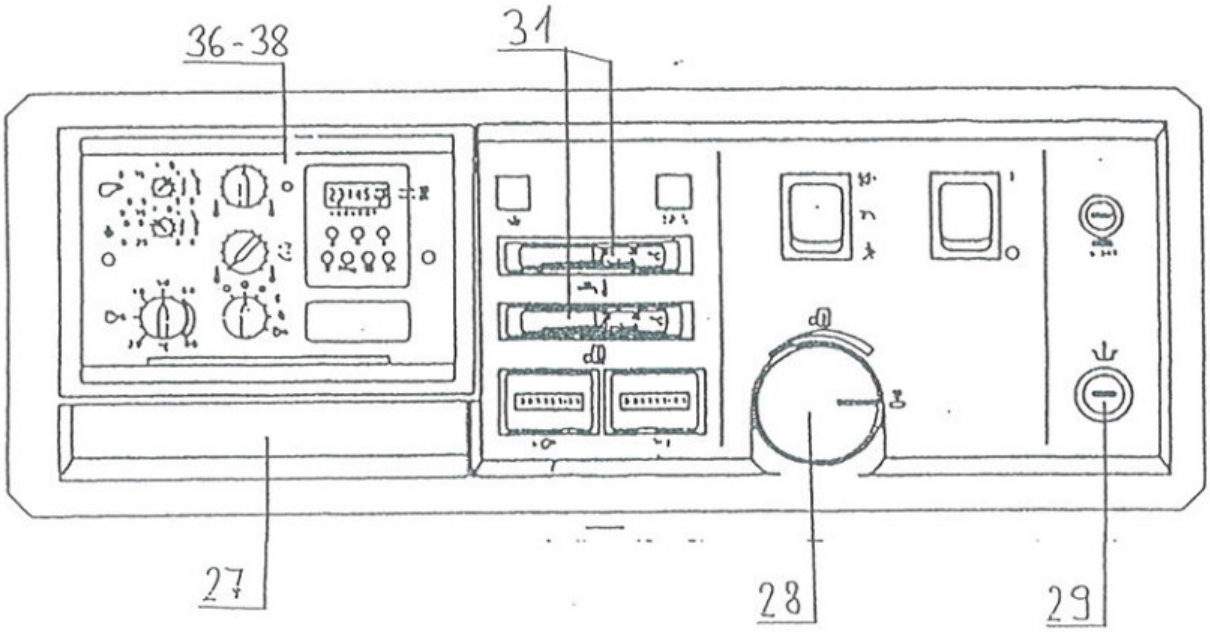

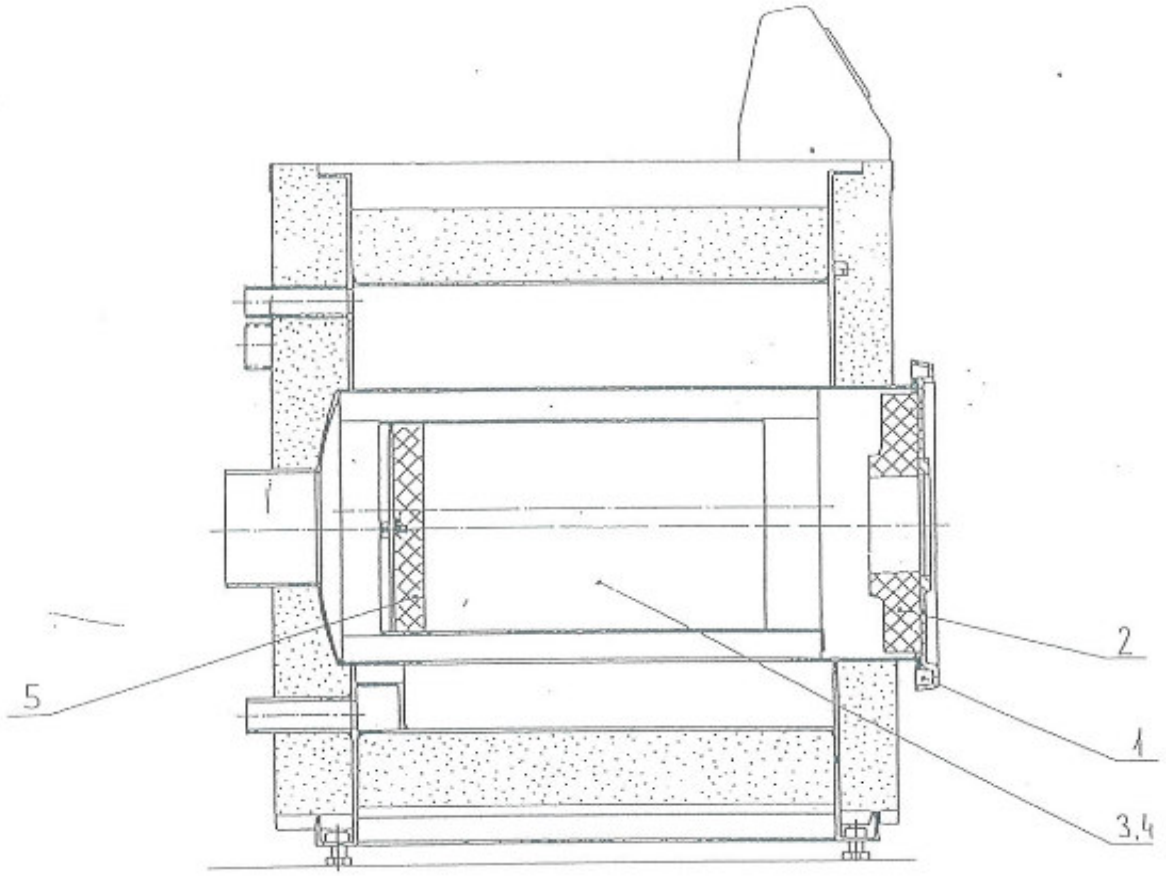

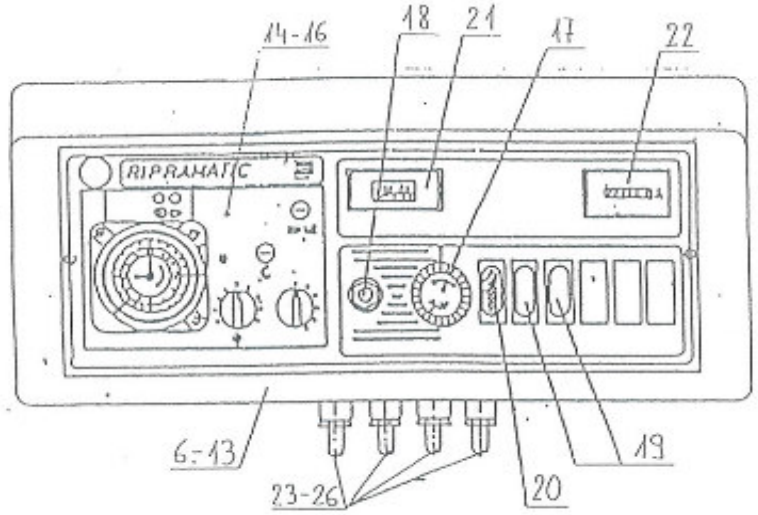

Suchbegriff	Pos:		Kurztext	Bemerkung	Stk.	Art. Nr.:	Serie ab	Serie bis
Brennertür	1		Dichtschnur	D18, L=~1285mm	1	N40-505		
	2		Iso-Brennertür 42	-	1	RI042-1-042-0		
Brennkammer	3		BK 42 ZUS	-	1	RI042-1-050-0		
	4		BK 42 SZ	Niro	1	RI042-1-051-0		
	5		BK-Boden 42	Cerablock	1	RI042-1-052-0		

Suchbegriff	Pos:		Kurztext	Bemerkung	Stk.	Art. Nr.:	Serie ab	Serie bis
Steuerung AEG	6		Ripramatic 100	Thermostat-Steuerung	1	S00-903		
	7		Ripramatic 110	Thermostat-Steuerung	1	S00-904		
	8		Ripramatic 110 BL	Thermostat-Steuerung	1	S00-905		
	9		Ripramatic 420	für Regler AEG ZP	1	S00-906		
	10		Ripramatic 421(BL)	für Regler AEG ZPW	1	S00-907		
	11		Ripramatic 430	für Regler AEG ZMP	1	S00-908		
	12		Ripramatic 431(BL)	für Regler AEG ZMPW	1	S00-909		
	13		Ripramatic 441(BL)	für Regler AEG E3	1	S00-910		
	14	A	AEG 421 Regler	AEG-ZPW	1	S20-901		
	15		AEG 431 Regler	AEG-ZMPW	1	S20-902		
	16		AEG 441 Regler	AEG-E3	1	S20-903		
	-	E	Set THETA AEG	Umbau auf THETA Regler	1	S30-023		
			Bei Ersatz für den AEG Regler muss möglicherweise das Kesselschaltfeld neu verdrahtet werden!					
	17		Regelthermostat	38°C-88°C	1	S40-004		
	18		STB	-	1	S40-005		
	19		Wippschalter	-	1	E50-804		
	20		Störlampe rot	-	1	S10-901		
	21		Fernthermometer	30°C-110°C	1	H36-001		
	22		Betriebstundenzähler	-	1	S90-903		
	23		Speicherfühler	AEG	x	S70-011		
	24		Kesselfühler	AEG	x	S70-013		
	25		Außenfühler	AEG	x	S70-014		
	26		Vorlauffühler	AEG	x	S70-015		
Steuerung-KSP	27		ATRAMATIC EP (KSP)	KSP-Träger	1	S00-010		
	28		Kesseltemperaturregler	-	1	S10-902		
	29		STB	-	1	S40-006		
	30		Brandschutzschalter	-	1	E50-010		
	31		Fernthermometer	20°C-120°C	1	H36-002		
	32		Außenfühler	EBV	1	S70-001		
	33		Vorlauffühler	EBV	1	S70-002		
	34		Speicherfühler	EBV	1	S70-003		
	35		Kesselfühler	EBV	1	S70-004		
	36	A	ALPHA 233 B	Digitalregler	1	S20-002		
	-	E	Set THETA AEG	THETA Regelung	1	S30-023		
			Bei Ersatz für den ALPHA Regler muss möglicherweise das Kesselschaltfeld neu verdrahtet werden!					
	37		DELTA 2 B	Analogregler	1	S20-011		
	38		DELTA 23 B	Analogregler	1	S20-013		

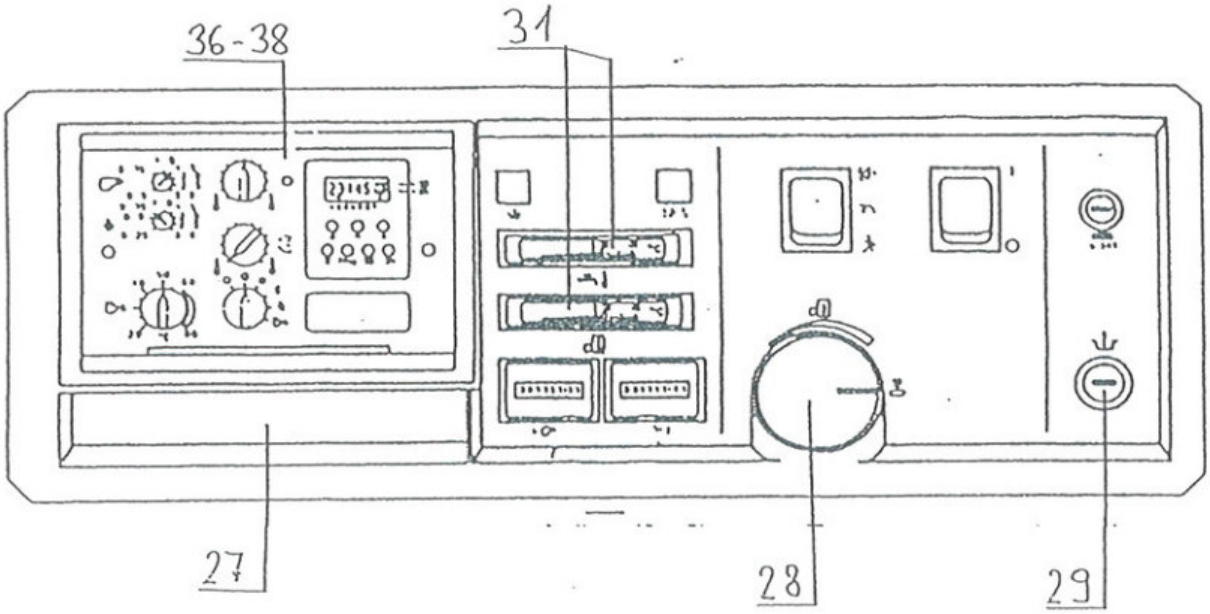

Ölbrenner FO1

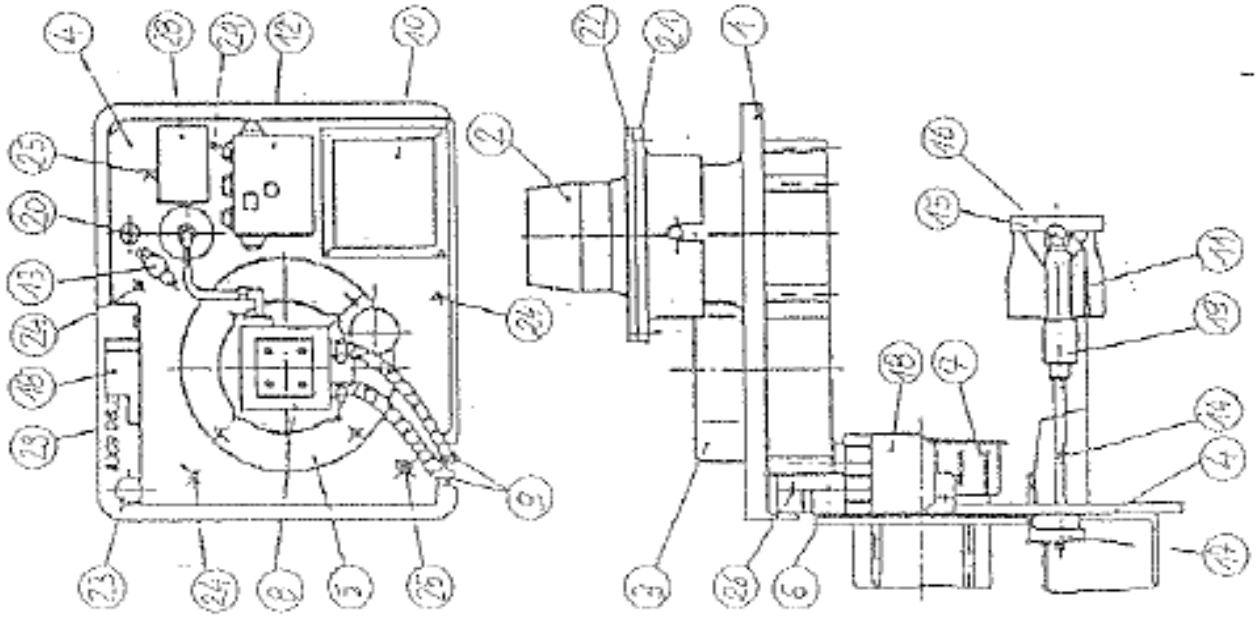

Suchbegriff	Pos:		Kurztext	Bemerkung	Stk.	Art. Nr.:	Serie ab	Serie bis
	1		-	-	-	-		
Flammrohr	2	A	Flammrohr FO1	-	1	H20-050		
	3		-	-	-	-		
	4		-	-	-	-		
Brennermotor	5		Brennermotor FO	-	1	H20-060		
			Motorlager	-	1	H20-061		
			Kondensator	-	1	H20-062		
	6	A	Korkring	Ersatz = N10-010 / 50cm	1	H20-102		
	7	A	Flügelrad FO1	-	1	H20-070		
Ölpumpe	8		Ölpumpe	-	1	H20-080		
			Magnetventil Spule	Ölpumpe	1	H20-081		
			Magnetventil Kern	Ölpumpe	1	H20-084		
		A	Magnetventil Kabel	-	1	H20-082		
			Pumpenkupplung	-	1	H20-083		
Ölschlauch	9		Ölschlauch	L=1000mm	x	H32-100		
			Ölschlauch	L=1200mm	x	H32-101		
			Ölschlauch	L=1500mm	x	H32-102		
			Ölschlauch	L=2000mm	x	H32-103		
Zündung	10		Zündtrafo	EBI	1	H20-090		
			Zündelektroden	-	1	H20-091		
			Zündkabel	-	1	H20-092		
Steuergerät	12		Steuergerät BHO	-	1	H20-110		
			Adapter BHO	-	1	H20-111		
			Adapter Elesta	-	x	H20-112		
Fotozelle	13		Fotozelle	LDS 57H7093	1	H20-955		
		A	Flansch für LD	-	1	H20-957		
	14		-	-	-	-		
	15		-	-	-	-		
Stauscheibe	16	A	Stauscheibe FO1	-	1	H20-055		
			-	-	-	-		
Brennerstecker	18		Buchse	BU18/7-bk-Ver	1	E20-067		
			Stecker	ST18/7-bk-Ver	x	E20-057		
Vorwärmer	19		Ölvorwärmer FO1	-	1	H20-120		
		A	Ölvorwärmer-Kabel	plus Stecker	1	H20-122		
	20		-	-	-	-		
Anbauflansch	21	A	Anbauflansch FO1	-	1	H20-105		
	22	A	Dichtung	-	1	H20-101		
	23		-	-	-	-		
	24		-	-	-	-		
	25		-	-	-	-		
	26		-	-	-	-		
Abdeckhaube	27	A	Abdeckhaube FO	nicht dargestellt	1	H20-010		
	28		-	-	-	-		
	29		-	-	-	-		

A= Auslaufteil **E**= Ersatzposition **N**= Nachrüstteil **S**= Sperrteil **T**= Teil nur bedingt lieferbar

Ölbrenner FO2

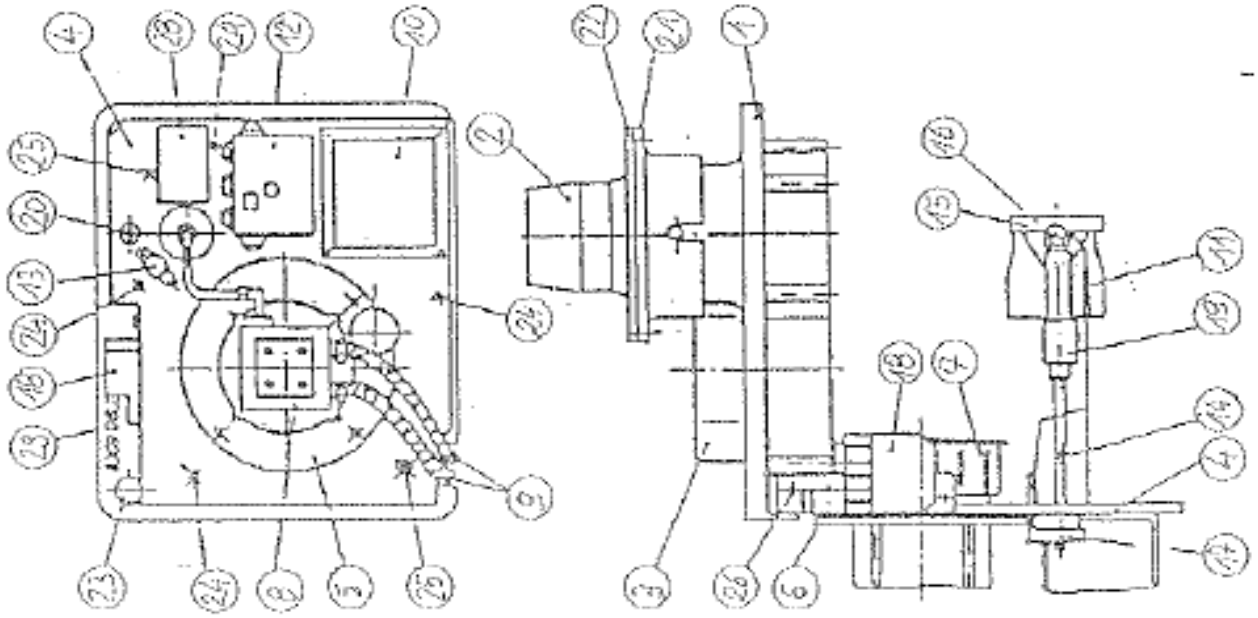

Suchbegriff	Pos:		Kurztext	Bemerkung	Stk.	Art. Nr.:	Serie ab	Serie bis
	1		-	-	-	-		
Flammrohr	2	A	Flammrohr FO2	-	1	H20-051		
	3		-	-	-	-		
	4		-	-	-	-		
Brennermotor	5		Brennermotor FO	-	1	H20-060		
			Motorlager	-	1	H20-061		
			Kondensator	-	1	H20-062		
	6	A	Korkring	Ersatz = N10-010 / 50cm	1	H20-102		
	7	A	Flügelrad FO1	-	1	H20-071		
Ölpumpe	8		Ölpumpe	-	1	H20-080		
			Magnetventil Spule	Ölpumpe	1	H20-081		
			Magnetventil Kern	Ölpumpe	1	H20-084		
		A	Magnetventil Kabel	-	1	H20-082		
			Pumpenkupplung	-	1	H20-083		
Ölschlauch	9		Ölschlauch	L=1000mm	x	H32-100		
			Ölschlauch	L=1200mm	x	H32-101		
			Ölschlauch	L=1500mm	x	H32-102		
			Ölschlauch	L=2000mm	x	H32-103		
Zündung	10		Zündtrafo	EBI	1	H20-090		
			Zündelektroden	-	1	H20-091		
			Zündkabel	-	1	H20-092		
Steuergerät	12		Steuergerät BHO	-	1	H20-110		
			Adapter BHO	-	1	H20-111		
			Adapter Elesta	-	x	H20-112		
Fotozelle	13		Fotozelle	LDS 57H7093	1	H20-955		
		A	Flansch für LD	-	1	H20-957		
	14		-	-	-	-		
	15		-	-	-	-		
Stauscheibe	16	A	Stauscheibe FO2	-	1	H20-056		
			-	-	-	-		
Brennerstecker	18		Buchse	BU18/7-bk-Ver	1	E20-067		
			Stecker	ST18/7-bk-Ver	x	E20-057		
Vorwärmer	19		Ölvorwärmer FO2	-	1	H20-121		
		A	Ölvorwärmer-Kabel	plus Stecker	1	H20-122		
	20		-	-	-	-		
Anbauflansch	21	A	Anbauflansch FO2	-	1	H20-106		
	22	A	Dichtung	-	1	H20-101		
	23		-	-	-	-		
	24		-	-	-	-		
	25		-	-	-	-		
	26		-	-	-	-		
Abdeckhaube	27	A	Abdeckhaube FO	nicht dargestellt	1	H20-010		
	28		-	-	-	-		
	29		-	-	-	-		

GUNTAMATIC

GUNTAMATIC Heiztechnik GmbH
A-4722 Peuerbach / Bruck 7
Tel: 0043-(0) 7276 / 2441-0
Fax: 0043 (0) 7276 / 3031
Email: office@guntamatic.com
www.guntamatic.com

Druckfehler und Technische Änderungen vorbehalten