Ersatzteilliste 4

Stückholzprogramm

ab Baujahr 1995

			Seite
Albra 21-28	Synchro	ab Baujahr 1998	2
Albra 21-28	Synchro H	ab Baujahr 1998	4
Albra 39-48	Synchro	ab Baujahr 1998	6
Albra 39-48	Synchro H	ab Baujahr 1998	8
Biolight 14-22		ab Baujahr 2001	10
Biosmart 14-22		ab Baujahr 2010	12
Hydraulikmodul	für Biosmart	ab Baujahr 2017	14
BMK 20-30		ab Baujahr 2002	15
BMK 40-50		ab Baujahr 2002	17
Hydraulikmodul	für BMK	ab Baujahr 2017	19
Kobra 18-23		Baujahr 1996 bis 2000	20
Kobra 18-23		ab Baujahr 2001	21
Kobra 29-35		Baujahr 1996 bis 2000	22
Kobra 29-35		ab Baujahr 2001	23
Synchro 31-44		Baujahr 2004 bis 05/2008 und SK/2009	24
Synchro 31-44	Lambda	ab Baujahr 07/2008	26
Turbra 30		ab Baujahr 1995	28
Turbra 50		ab Baujahr 1995	30
Diverse Teile			35

GUNTAMATIC

V15-1123

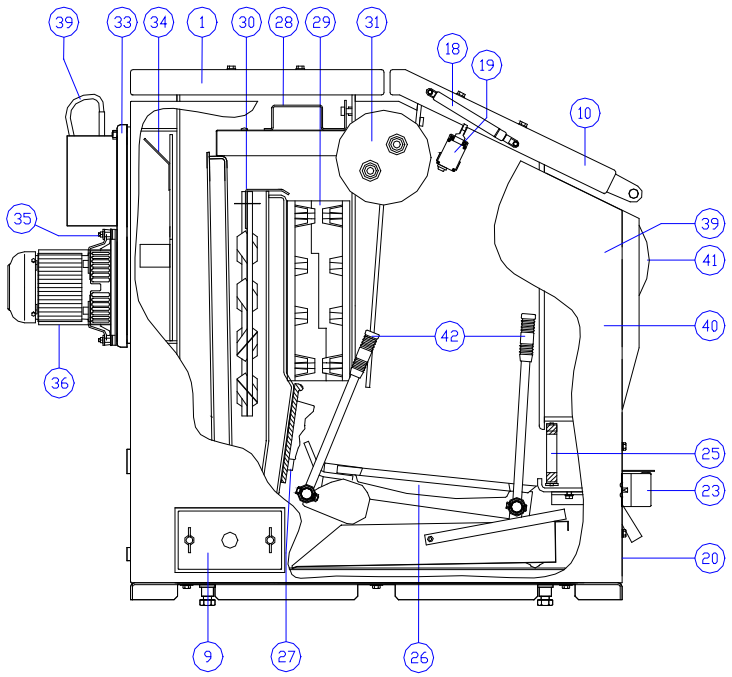

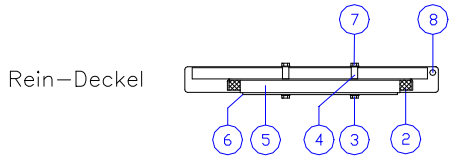

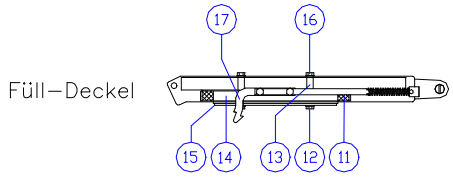

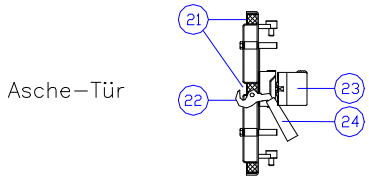

Suchbegriff	Pos:	Kurztext	Bemerkung	Stk.	Art. Nr.:	Serie ab	Serie bis
Rein-Deckel	1	-	-	-	-		
	2	Dichtschnur	L 1520 mm Ø 22 mm	1	N40-501		
	3	SK-Schraube	M08*40	4	K01-212		
		Scheibe	M08	4	K21-020		
	4	SK-Langmutter	M08*24	4	K13-220		
	5	Rein-Keramik	-	1	AL021-1-185-0		
	6	Rein-Vorblech	-	1	AL021-1-186-0		
	7	SK-Schraube	M08*10	4	K01-203		
		Scheibe	M08	4	K21-020		
	8	SK-Scharnierschraube	M08*40	2	K02-212		
		Sicherungsscheibe	07	2	K44-018		
	9	Rein-Dichtung	KVS	1	AL021-2-038-0		
Füll-Deckel	10	-	-	-	-		
	11	Dichtschnur	L 1380 mm Ø 22 mm	1	N40-501		
	12	SK-Schraube	M08*40	4	K01-212		
		Scheibe	M08	4	K21-020		
	13	SK-Langmutter	M08*24	4	K13-220		
	14	Füll-Keramik	-	1	AL021-1-160-0		
	15	Füll-Vorblech	-	1	AL021-1-161-0		
	16	SK-Schraube	M08*10	4	K01-203		
		Scheibe	M08	4	K21-020		
	17	Riegel	-	1	AL021-1-168-0		
	18	Gasdruckfeder	-	1	Z90-800		
		Sicherungsscheibe	07	2	K44-018		
	19	Türkontaktschalter	-	1	E50-001		
Aschetür	20	-	-	-	-		
	21	Dichtschnur	L 1450 mm Ø 22 mm	1	N40-501		
		Dichtschnur	L 400 mm Ø 22 mm	1	N40-501		
	22	Türgriffhacken	-	1	Z03-001		
		Passkerbstift	8*30	1	K54-220		
	23	Servomotor	-	1	S50-002		
	24	Türgriff	-	1	Z20-005		
Füllraum	25	Vorrost-ZUS	-	1	AL021-1-004-0		
	26	Hauptrost	Art.Nr: ist 1 Teil	2	AL021-1-006-0		
	27	Sekundär-Rost	-	1	AL021-1-007-0		

Brennkammer	28		Umlenkung ZUS	Komplett	1	AL021-1-126-0		
			Umlenkstein	-	1	AL021-1-130-0		
			BL-Schraube	6,3*16	1	K08-490		
	29		Brennkammer	-	1	AL021-1-123-0		
	30		Turboblech	für Albra 28	1	AL028-3-021-0		
SI-Wärmetauscher	31		SI-Flansch	Kupfertauscher	1	AL021-1-042-0		
			Dichtung	D138*d110*3	1	N40-211		
			SK-Schraube	M12*30	8	K01-310		
			Scheibe	M12	8	K21-030		
Rauchrohrkasten	32		-	-	-	-		
	33		Dichtschnur	L 1270 mm Ø 13 mm	1	N40-503		
	34		Einstellblech	-	1	AL021-1-083-0		
	35	N	Gewindestift	M08*25	4	K04-247		
			SK-Mutter	M08-Messing	4	K11-820		
Abgasgebläse	36		Abgasgebläse-ZUS	Inkl. Flügel und Dichtung	1	TU030-3-050-0		
	37		Flügel SZ	-	1	TU030-1-107-0		
			Gewindestift	M08*10	1	K04-203		
	38		Motordichtung	222*3	1	N40-241		
Fühler / STB	39		Kesselfühler	-	1	S70-004		
			Abgasfühler	-	1	S70-008		
			STB	-	1	S40-007		
Steuerung	40	A	Regler Gamma 23B	-	1	S20-016	1998	-
			Regler Gamma 233B	-	1	S20-017	1998	-
		E	THETA 2233 BVV	Set inkl. X1 Kabelbaum	1	S30-019		
		A	Träger Synchro-ZUS	Kesselsteuerung	1	AL021-3-020-0	1998	-
		E	Umbausatz Taurus	ohne Display u. Kesselpl.	1	AL021-3-101-0		
			Display Touch	-	1	S00-033		
			Kesselplatine IO45 Taurus	-	1	S00-037		
			Kesselplatine IO55 Taurus	Ersatz für S00-037	1	S00-041		
	41		Sichtblende	-	1	AL021-3-005-0		
	42		Griff	-	1	Z20-008		
Zubehör			X-Bürste	-	1	Z70-801		
			Schürgerät Garnitur	-	1	Z70-003		

A= Auslaufteil E=Ersatzposition N=Nachrüstteil S=Sperrteil T=Teil nur bedingt lieferbar

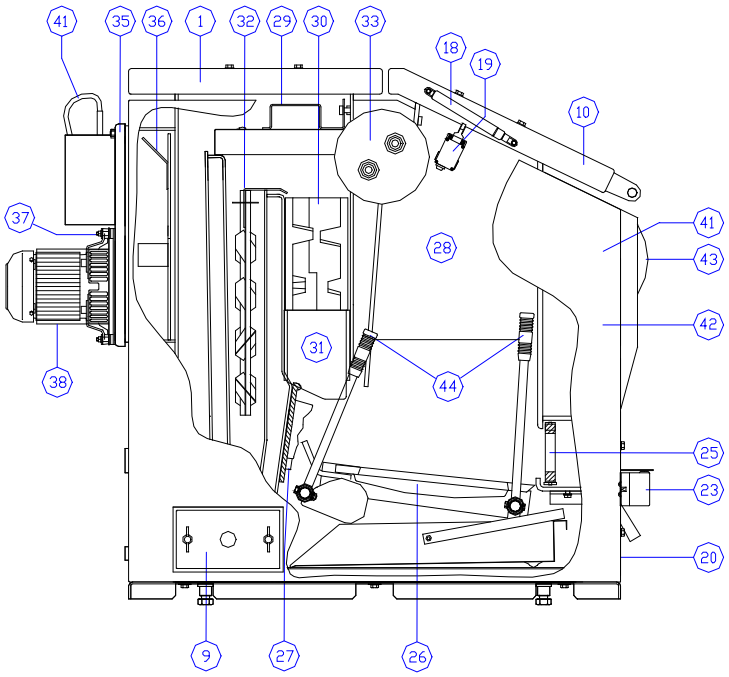

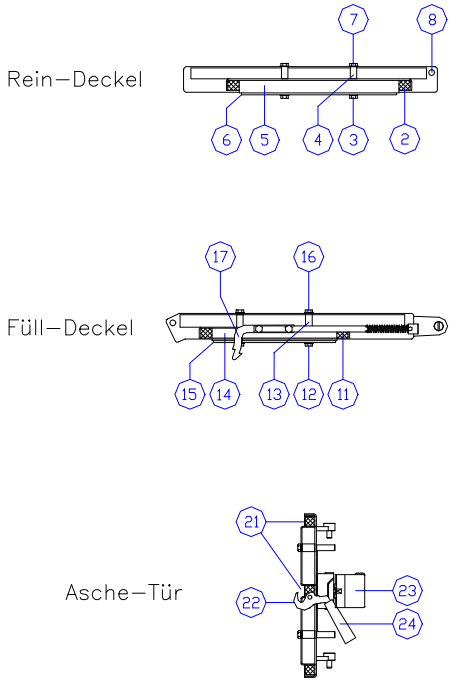

Suchbegriff	Pos:	Kurztext	Bemerkung	Stk.	Art. Nr.:	Serie ab	Serie bis
Rein-Deckel	1	-	-	-	-		
	2	Dichtschnur	L 1520 mm Ø 22 mm	1	N40-501		
	3	SK-Schraube	M08*40	4	K01-212		
		Scheibe	M08	4	K21-020		
	4	SK-Langmutter	M08*24	4	K13-220		
	5	Rein-Keramik	-	1	AL021-1-185-0		
	6	Rein-Vorblech	-	1	AL021-1-186-0		
	7	SK-Schraube	M08*10	4	K01-203		
		Scheibe	M08	4	K21-020		
	8	SK-Scharnierschraube	M08*40	2	K02-212		
		Sicherungsscheibe	07	2	K44-018		
	9	Rein-Dichtung	KVS	1	AL021-2-038-0		
Füll-Deckel	10	-	-	-	-		
	11	Dichtschnur	L 1380 mm Ø 22 mm	1	N40-501		
	12	SK-Schraube	M08*40	4	K01-212		
		Scheibe	M08	4	K21-020		
	13	SK-Langmutter	M08*24	4	K13-220		
	14	Füll-Keramik	-	1	AL021-1-160-0		
	15	Füll-Vorblech	-	1	AL021-1-161-0		
	16	SK-Schraube	M08*10	4	K01-203		
		Scheibe	M08	4	K21-020		
	17	Riegel	-	1	AL021-1-168-0		
	18	Gasdruckfeder	-	1	Z90-800		
		Sicherungsscheibe	07	2	K44-018		
	19	Türkontaktschalter	-	1	E50-001		
Aschetür	20	-	-	-	-		
	21	Dichtschnur	L 1450 mm Ø 22 mm	1	N40-501		
		Dichtschnur	L 400 mm Ø 22 mm	1	N40-501		
	22	Türgriffhacken	-	1	Z03-001		
		Passkerbstift	8*30	1	K54-220		
	23	Servomotor	-	1	S50-002		
	24	Türgriff	-	1	Z20-005		

Füllraum	25		Vorrost-ZUS	-	1	AL021-1-004-0		
	26		Hauptrost	Art.Nr: ist 1 Teil	2	AL021-1-006-0		
	27		Sekundär-Rost	-	1	AL021-1-007-0		
	28		Auskleidung 21/28 Satz	alle 4 Teile	1	AL021-4-004-0		
			Auskleidung vorne	-	1	AL021-4-005-0		
			Auskleidung hinten	-	1	AL021-4-006-0		
			Auskleidung links	-	1	AL021-4-017-0		
			Auskleidung rechts	-	1	AL021-4-018-0		
			SK-Schraube	M10*20	2	K01-257		
Brennkammer	29		Umlenkung ZUS	Komplett	1	AL021-1-126-0		
			Umlenkstein	-	1	AL021-1-130-0		
			BL-Schraube	6,3*16	1	K08-490		
	30		Brennkammer	-	1	AL021-4-015-0		
	31		Rotationsstein	-	1	AL021-4-009-0		
	32		Turboblech	für Albra 28	1	AL028-3-021-0		
SI-Wärmetauscher	33		SI-Flansch	Kupfertauscher	1	AL021-1-042-0		
			Dichtung	D138*d110*3	1	N40-211		
			SK-Schraube	M12*30	8	K01-310		
			Scheibe	M12	8	K21-030		
Rauchrohrkasten	34		-	-	-	-		
	35		Dichtschnur	L 1270 mm Ø 13 mm	1	N40-503		
	36		Einstellblech	-	1	AL021-1-083-0		
	37	N	Gewindestift	M08*25	4	K04-247		
			SK-Mutter	M08-Messing	4	K11-820		
Abgasgebläse	38		Abgasgebläse-ZUS	Inkl. Flügel und Dichtung	1	TU030-3-050-0		
	39		Flügel SZ	-	1	TU030-1-107-0		
			Gewindestift	M08*10	1	K04-203		
	40		Motordichtung	222*3	1	N40-241		
Fühler / STB	41		Kesselfühler	-	1	S70-004		
			Abgasfühler	-	1	S70-008		
			STB	-	1	S40-007		
Steuerung	42	A	Regler Gamma 23B	-	1	S20-016	1998	-
			Regler Gamma 233B	-	1	S20-017	1998	-
		E	THETA 2233 BVV	Set inkl. X1 Kabelbaum	1	S30-019		
		A	Träger Synchro-ZUS	Kesselsteuerung	1	AL021-3-020-0	1998	-
			Umbausatz Taurus	ohne Display u. Kesselpl.	1	AL021-3-101-0		
		E	Display Touch	-	1	S00-033		
			Kesselplatine IO45 Taurus	-	1	S00-037		
			Kesselplatine IO55 Taurus	Ersatz für S00-037	1	S00-041		
	43		Sichtblende	-	1	AL021-3-005-0		
	44		Griff	-	1	Z20-008		
Zubehör			X-Bürste	-	1	Z70-801		
			Schürgerät Garnitur	-	1	Z70-003		

A= Auslaufteil E=Ersatzposition N=Nachrüstteil S=Sperrteil T=Teil nur bedingt lieferbar

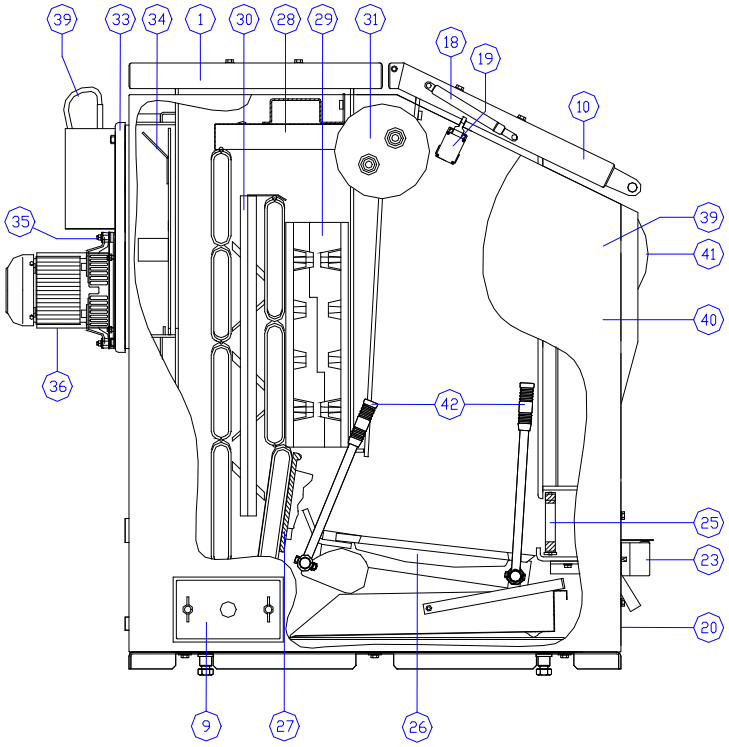

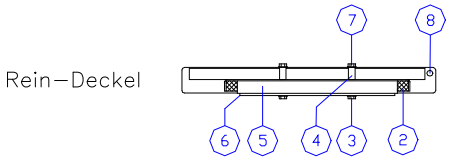

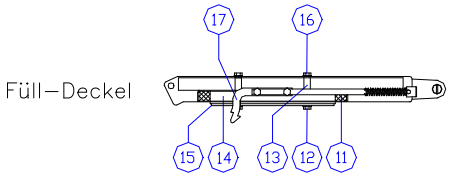

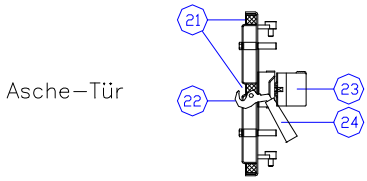

Suchbegriff	Pos:	Kurztext	Bemerkung	Stk.	Art. Nr.:	Serie ab	Serie bis
Rein-Deckel	1	-	-	-	-		
	2	Dichtschnur	L 1520 mm Ø 22 mm	1	N40-501		
	3	SK-Schraube	M08*40	4	K01-212		
		Scheibe	M08	4	K21-020		
	4	SK-Langmutter	M08*24	4	K13-220		
	5	Rein-Keramik	-	1	AL021-1-185-0		
	6	Rein-Vorblech	-	1	AL021-1-186-0		
	7	SK-Schraube	M08*10	4	K01-203		
		Scheibe	M08	4	K21-020		
	8	SK-Scharnierschraube	M08*40	2	K02-212		
		Sicherungsscheibe	07	2	K44-018		
	9	Rein-Dichtung	KVS	1	AL021-2-038-0		
Füll-Deckel	10	-	-	-	-		
	11	Dichtschnur	L 1380 mm Ø 22 mm	1	N40-501		
	12	SK-Schraube	M08*40	4	K01-212		
		Scheibe	M08	4	K21-020		
	13	SK-Langmutter	M08*24	4	K13-220		
	14	Füll-Keramik	-	1	AL021-1-160-0		
	15	Füll-Vorblech	-	1	AL021-1-161-0		
	16	SK-Schraube	M08*10	4	K01-203		
		Scheibe	M08	4	K21-020		
	17	Riegel	-	1	AL021-1-168-0		
	18	Gasdruckfeder	-	1	Z90-800		
		Sicherungsscheibe	07	2	K44-018		
	19	Türkontaktschalter	-	1	E50-001		
Aschetür	20	-	-	-	-		
	21	Dichtschnur	L 1450 mm Ø 22 mm	1	N40-501		
		Dichtschnur	L 400 mm Ø 22 mm	1	N40-501		
	22	Türgriffhacken	-	1	Z03-001		
		Passkerbstift	8*30	1	K54-220		
	23	Servomotor	-	1	S50-002		
	24	Türgriff	-	1	Z20-005		

Füllraum	25		Vorrost-ZUS	-	1	AL021-1-004-0		
	26		Hauptrost	Art.Nr: ist 1 Teil	2	AL021-1-006-0		
	27		Sekundär-Rost	-	1	AL021-1-007-0		
Brennkammer	28		Umlenkung ZUS	Komplett	1	AL021-1-126-0		
			Umlenkstein	-	1	AL021-1-130-0		
			BL-Schraube	6,3*16	1	K08-490		
	29		Brennkammer	-	1	AL039-1-123-0		
	30		Turboblech	für Albra 48	1	AL048-3-021-0		
SI-Wärmetauscher	31		SI-Flansch	Kupfertauscher	1	AL021-1-042-0		
			Dichtung	D138*d110*3	1	N40-211		
			SK-Schraube	M12*30	8	K01-310		
			Scheibe	M12	8	K21-030		
Rauchrohrkasten	32		-	-	-	-		
	33		Dichtschnur	L 1270 mm Ø 13 mm	1	N40-503		
	34		Einstellblech	-	1	AL021-1-083-0		
	35	N	Gewindestift	M08*25	4	K04-247		
			SK-Mutter	M08-Messing	4	K11-820		
Abgasgebläse	36		Abgasgebläse-ZUS	Inkl. Flügel und Dichtung	1	TU030-3-050-0		
	37		Flügel SZ	-	1	TU030-1-107-0		
			Gewindestift	M08*10	1	K04-203		
	38		Motordichtung	222*3	1	N40-241		
Fühler / STB	39		Kesselfühler	-	1	S70-004		
			Abgasfühler	-	1	S70-008		
			STB	-	1	S40-007		
Steuerung	40	A	Regler Gamma 23B	-	1	S20-016	1998	-
			Regler Gamma 233B	-	1	S20-017	1998	-
		E	THETA 2233 BVV	Set inkl. X1 Kabelbaum	1	S30-019		
		A	Träger Synchro-ZUS	Kesselsteuerung	1	AL021-3-020-0	1998	-
		E	Umbausatz Taurus	ohne Display u. Kesselpl.	1	AL021-3-101-0		
			Display Touch	-	1	S00-033		
			Kesselplatine IO45 Taurus	-	1	S00-037		
			Kesselplatine IO55 Taurus	Ersatz für S00-037	1	S00-041		
	41		Sichtblende	-	1	AL021-3-005-0		
	42		Griff	-	1	Z20-008		
Zubehör			X-Bürste	-	1	Z70-801		
			Schürgerät Garnitur	-	1	Z70-003		

A= Auslaufteil E=Ersatzposition N=Nachrüstteil S=Sperrteil T=Teil nur bedingt lieferbar

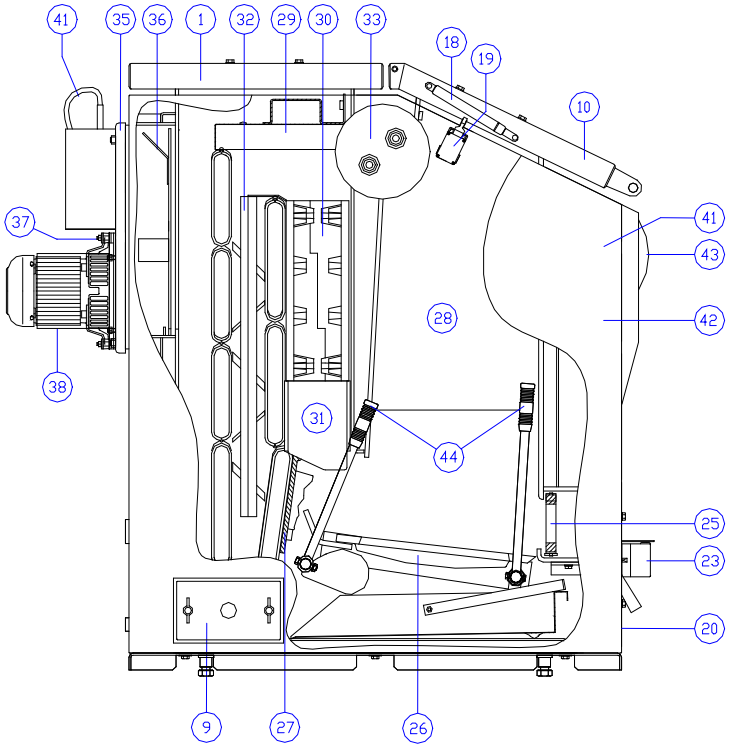

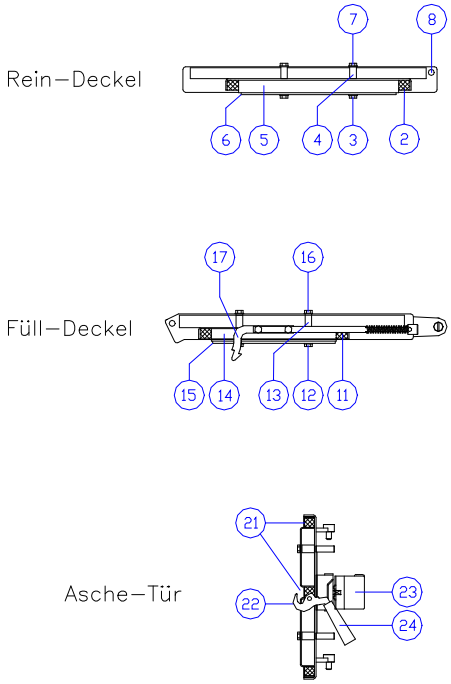

Suchbegriff	Pos:	Kurztext	Bemerkung	Stk.	Art. Nr.:	Serie ab	Serie bis
Rein-Deckel	1	-	-	-	-		
	2	Dichtschnur	L 1520 mm Ø 22 mm	1	N40-501		
	3	SK-Schraube	M08*40	4	K01-212		
		Scheibe	M08	4	K21-020		
	4	SK-Langmutter	M08*24	4	K13-220		
	5	Rein-Keramik	-	1	AL021-1-185-0		
	6	Rein-Vorblech	-	1	AL021-1-186-0		
	7	SK-Schraube	M08*10	4	K01-203		
		Scheibe	M08	4	K21-020		
	8	SK-Scharnierschraube	M08*40	2	K02-212		
		Sicherungsscheibe	07	2	K44-018		
	9	Rein-Dichtung	KVS	1	AL021-2-038-0		
Füll-Deckel	10	-	-	-	-		
	11	Dichtschnur	L 1380 mm Ø 22 mm	1	N40-501		
	12	SK-Schraube	M08*40	4	K01-212		
		Scheibe	M08	4	K21-020		
	13	SK-Langmutter	M08*24	4	K13-220		
	14	Füll-Keramik	-	1	AL021-1-160-0		
	15	Füll-Vorblech	-	1	AL021-1-161-0		
	16	SK-Schraube	M08*10	4	K01-203		
		Scheibe	M08	4	K21-020		
	17	Riegel	-	1	AL021-1-168-0		
	18	Gasdruckfeder	-	1	Z90-800		
		Sicherungsscheibe	07	2	K44-018		
	19	Türkontaktschalter	-	1	E50-001		
Aschetür	20	-	-	-	-		
	21	Dichtschnur	L 1450 mm Ø 22 mm	1	N40-501		
		Dichtschnur	L 400 mm Ø 22 mm	1	N40-501		
	22	Türgriffhacken	-	1	Z03-001		
		Passkerbstift	8*30	1	K54-220		
	23	Servomotor	-	1	S50-002		
	24	Türgriff	-	1	Z20-005		

Füllraum	25		Vorrost-ZUS	-	1	AL021-1-004-0		
	26		Hauptrost	Art.Nr: ist 1 Teil	2	AL021-1-006-0		
	27		Sekundär-Rost	-	1	AL021-1-007-0		
	28		Auskleidung 39/48 Satz	alle 4 Teile	1	AL039-4-004-0		
			Auskleidung vorne	-	1	AL039-4-005-0		
			Auskleidung hinten	-	1	AL039-4-006-0		
			Auskleidung links und re.	Art.Nr. sind 2 Teile	1	AL039-4-007-0		
			SK-Schraube	M10*20	2	K01-257		
Brennkammer	29		Umlenkung ZUS	Komplett	1	AL021-1-126-0		
			Umlenkstein	-	1	AL021-1-130-0		
			BL-Schraube	6,3*16	1	K08-490		
	30		Brennkammer	-	1	AL021-1-123-0		
	31		Rotationsstein	-	1	AL039-4-009-0		
	32		Turboblech	für Albra 48	1	AL048-3-021-0		
SI-Wärmetauscher	33		SI-Flansch	Kupfertauscher	1	AL021-1-042-0		
			Dichtung	D138*d110*3	1	N40-211		
			SK-Schraube	M12*30	8	K01-310		
			Scheibe	M12	8	K21-030		
Rauchrohrkasten	34		-	-	-	-		
	35		Dichtschnur	L 1270 mm Ø 13 mm	1	N40-503		
	36		Einstellblech	-	1	AL021-1-083-0		
	37	N	Gewindestift	M08*25	4	K04-247		
			SK-Mutter	M08-Messing	4	K11-820		
Abgasgebläse	38		Abgasgebläse-ZUS	inkl. Flügel und Dichtung	1	TU030-3-050-0		
	39		Flügel SZ	-	1	TU030-1-107-0		
			Gewindestift	M08*10	1	K04-203		
	40		Motordichtung	222*3	1	N40-241		
Fühler / STB	41		Kesselfühler	-	1	S70-004		
			Abgasfühler	-	1	S70-008		
			STB	-	1	S40-007		
Steuerung	42	A	Regler Gamma 23B	-	1	S20-016	1998	-
			Regler Gamma 233B	-	1	S20-017	1998	-
		E	THETA 2233 BVV	Set inkl. X1 Kabelbaum	1	S30-019		
		A	Träger Synchro-ZUS	Kesselsteuerung	1	AL021-3-020-0	1998	-
			Umbausatz Taurus	ohne Display u. Kesselpl.	1	AL021-3-101-0		
		E	Display Touch	-	1	S00-033		
			Kesselplatine IO45 Taurus	-	1	S00-037		
			Kesselplatine IO55 Taurus	Ersatz für S00-037	1	S00-041		
	43		Sichtblende	-	1	AL021-3-005-0		
	44		Griff	-	1	Z20-008		
Zubehör			X-Bürste	-	1	Z70-801		
			Schürgerät Garnitur	-	1	Z70-003		

A= Auslaufteil E=Ersatzposition N=Nachrüstteil S=Sperrteil T=Teil nur bedingt lieferbar

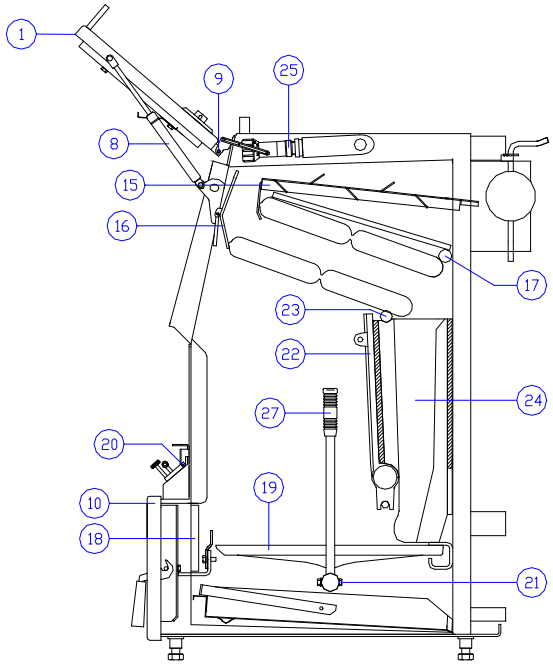

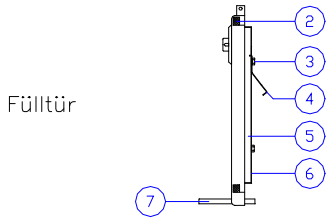

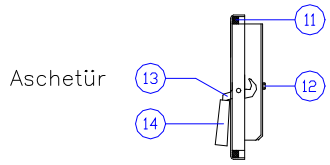

Suchbegriff	Pos:	Kurztext	Bemerkung	Stk.	Art. Nr.:	Serie ab	Serie bis
Fülltür	1	-	-	-	-		
	2	Dichtschnur	L 1430 mm Ø 13 mm	1	N40-503		
	3	SK-Schraube	M08*20	4	K01-207		
	4	Schließbügel	-	1	KO029-4-045-0	2001	2003
		Schließbügel	-	1	KO029-4-045-1	02/2003	-
	5	Isolierstein	-	1	KO018-1-185-0		
	6	Schutzblech	-	1	KO018-1-186-0		
	7	Fülltür-Griff	mit Verriegelung	1	KO018-1-189-1	02/2003	
		Passkerbstift	08*30	1	K54-220	02/2003	
	8	Gasdruckfeder	-	1	Z90-800		
		Sicherungsscheibe	07	2	K44-018		
	9	Kerbstift	6*26 - Fülltürscharnier	2	K59-130		
Aschetür	10	-	-	-	-		
	11	Dichtschnur	L 1300 mm Ø 13 mm	1	N40-503		
	12	SK-Schraube	M08*45	2	K02-213		
	13	Türgriffhacken	-	1	Z03-001		
		Passkerbstift	8*20	1	K54-212		
	14	Türgriff	-	1	Z20-005		
Füllraum	15	Turboblech	-	1	KO029-4-058-0		
	16	Absaugklappe ZUS	-	1	KO029-4-040-0		
		Passkerbstift	04*20	2	K54-061		
	17	Putzleiste	-	1	KO029-1-131-0		
	18	Rost vorne	-	1	KO018-1-108-0		
	19	Hauptrost-BL	Art.Nr: ist 1 Teil	2	KO029-4-051-0		
	20	Passkerbstift	04*20 - für Luftklappe	2	K54-061		
	21	SK-Schraube	M08*35	1	K01-751		
		SK-Mutter	M08	1	K11-020		
		Scheibe	M08	1	K21-020		
Brennkammer	22	Schwenkbrennkammer	Guss	1	KO029-4-050-0		
		SK-Schraube	M08*20 – Messing	4	K01-853		
		SK-Mutter	M08 – Messing	2	K11-820		
	23	Dichtschnur	L 350 mm Ø 25 mm	1	N40-507		
	24	Brennkammer	inkl. Iso	1	KO029-4-054-0		

Feuerungsregler	25	A	Feuerungsregler Typ 5D	kurz - 3/4"	1	H38-001		
			Feuerungsregler Einsatz	kurz	1	H38-005		
Fühler / Fernthermometer	26	A	Fernthermometer	digital	1	H36-003		
			Kesselfühler	für digital	1	S70-004		
		E	Fernthermometer	analog	1	H36-001		
	27		Griff	-	1	Z20-008		
Zubehör			X-Bürste	-	1	Z70-801		
			Schürstange	-	1	KO018-3-015-0		

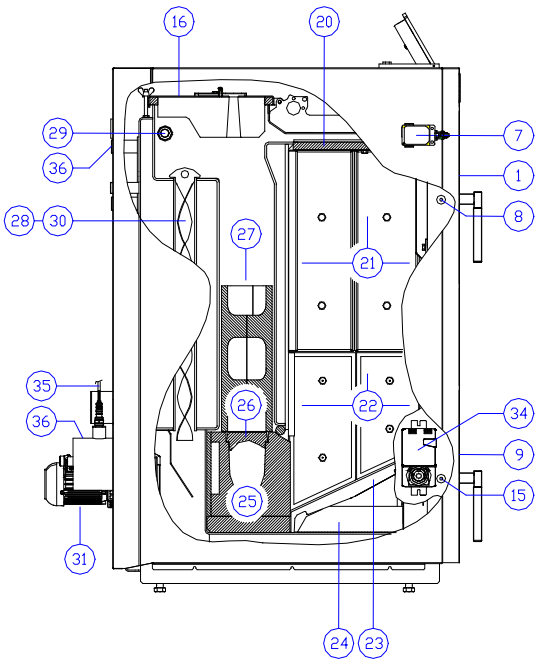

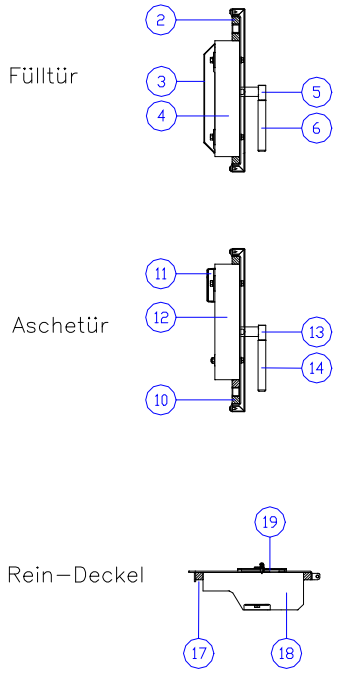

Suchbegriff	Pos:	Kurztext	Bemerkung	Stk.	Art. Nr.:	Serie ab	Serie bis
Fülltür	1	-	-	-	-		
	2	Dichtschnur	L 1615 mm Ø 22 mm	1	N40-501		
		Dichtschnur	L 400 mm Ø 22 mm	1	N40-501		
		Dichtschnur	L 45 mm Ø 22 mm	1	N40-501		
	3	Hitzeschild-FT	-	1	BSM22-1-153-0		
	4	Tür-Isolierstein	-	1	BSM22-1-140-0		
		SK-Schraube	M08*80	4	K02-220		
		SK-Mutter	M08	4	K11-020		
		Scheibe	M08	4	K21-020		
	5	Türgriff-Bügel	-	1	BSM22-1-137-0		
	6	Kunststoffgriff	-	1	BSM22-1-145-0		
	7	Türkontaktschalter	-	1	E50-001		
	8	Bolzen Tür	für Verschluss	1	BMK20-1-044-0		
		Federring	M08	1	K43-020		
		SK-Mutter	M08-flach	1	K12-020		
	-	Lagerbolzen	für Türscharnier	2	BSM22-1-128-0		
Aschetür	9	-	-	-	-		
	10	Dichtschnur	L 1615 mm Ø 22 mm	1	N40-501		
		Dichtschnur	L 400 mm Ø 22 mm	1	N40-501		
		Dichtschnur	L 45 mm Ø 22 mm	1	N40-501		
	11	Hitzeschild-AT	-	1	BSM22-1-147-0		
	12	Tür-Isolierstein	-	1	BSM22-1-140-0		
		SK-Schraube	M08*80	4	K02-220		
		SK-Mutter	M08	4	K11-020		
		Scheibe	M08	2	K21-020		
		Scheibe	M08*30*1,5	2	K29-201		
	13	Türgriff-Bügel	-	1	BSM22-1-137-0		
	14	Kunststoffgriff	-	1	BSM22-1-145-0		
	15	Bolzen Tür	43 mm – für Verschluss	1	BMK20-1-044-0		
		Federring	M08	1	K43-020		
		SK-Mutter	M08-flach	1	K12-020		
	-	Lagerbolzen	für Türscharnier	2	BSM22-1-128-0		
Rein-Deckel	16	-	-	-	-		
	17	Dichtschnur	L 1450 mm Ø 22 mm	1	N40-501		
	18	Reindeckel-Stein	-	1	BSM22-1-185-0		
		SK-Schraube	M08*100	2	K02-702		
		SK-Mutter	M08 – selbst sichernd	2	K17-020		
		Scheibe	M08	2	K21-020		
		Scheibe	Ø 60 mm	2	SY034-1-193-0		
	19	Schauglas	-	1	Z90-003		

Füllraum	20		Iso-Füllraum oben	-	1	BSM22-1-175-0		
			Hitzeschild oben	-	1	BSM22-1-176-0		
			SK-Schraube	M08*35	2	K01-211		
			Mutter	M08	2	K11-020		
	21	A	Auskleidung seite	Stahl	4	BSM22-1-210-0	2010	2015
		E	Auskleidung seite	Guss	4	BSM22-1-210-1	08/2015	
		A	Auskleidung hinten	Stahl	2	BSM22-1-212-0	2010	2015
		E	Auskleidung hinten	Guss	2	BSM22-1-212-1	08/2015	
		A	SK-Schraube	M10*16 - Messing	12	K01-856	2010	2015
		E	SK-Schraube	M10*25 - Messing	12	K01-854	08/2015	
			Auskleidung vorne	Stahl	1	BSM22-1-214-0		
	22		Auskl. vorne und hinten	Guss	4	BSM22-1-202-0		
			Auskl. seitlich vorne	Guss – mit Zünd nur 1 Stk.	1-2	BSM22-1-204-0		
			Auskl. seitlich vorne links	Guss – mit Loch für Zünd.	1	BSM22-1-205-0	2016	-
			Auskl. seitlich hinten	Guss	2	BSM22-1-206-0		
		S	~~SK-Lochschraube~~	M10*25 – Messing	~~12~~	~~BSM22-1-208-0~~		
		E	SK-Schraube	M10*25 – Messing	12	K01-854		
	23		Hauptrost	-	1	BSM22-1-200-0		
	24		Aschelade	-	1	BSM22-1-161-0		
Brennkammer	25		Brennkammer Set	-	1	BSM22-1-110-0		
	26		Brennkammer Deckel	-	1	BSM22-1-113-0		
	27		Wirbelbrennkammer	-	1	AL021-1-123-0		
	28		Wirbulator ET für BSM 22	ohne halbautom. Reinig.	5	SY044-3-040-0	2010	2014
			Wirbulator ET für BSM 14-22	ohne halbautom. Reinig.	5	SY044-3-040-0	04/2015	
	29	N	WT-Reinigung Set	halbautom. Reinigung	1	BSM22-1-275-0		
	30		Wirbulator ET für BSM 14-22	mit halbautom. Reinigung	5	BSM22-1-288-0		
	-	T	Wirbulator Verschluss	mit halbautom. Reinigung	1-5	BSM22-1-296-0		
Abgasgebläse	31		Abgasgebläse-ZUS	inkl. Flügel und Dichtung	1	BSM22-3-026-0		
	32		Flügel SZ	-	1	BSM22-3-028-0		
			Gewindestift	M08*10	1	K04-203		
	33		Motordichtung	222*3	1	N40-241		
Servomotor	34		Servomotor	-	1	S50-002		
Lambdasonde	35		Lambdasonde NGK	-	1	E60-003		
			Lambdaschutz Metall	für NGK	1	Z10-022		
Fühler / STB	36		Speicherfühler	-	1	S70-003		
			Kesselfühler	-	1	S70-004		
			Abgasfühler	-	1	S70-008		
			STB	-	1	S40-007		
Zündung	37		Zündgebläse Igniter	1600W / Variantenbauteil	1	V00-009		
			Zündelement	für Igniter	1	Z60-011		
			Kohlebürsten	für Triac und Igniter	1	Z60-007		
Steuerung	38		Display Touch	-	1	S00-033		
	39	A	Kesselplatine Taurus	nicht für VARIO geeignet	1	S00-036	2010	08/2015
			Kesselplatine IO45 Taurus	auch Ersatz für S00-036	1	S00-037	09/2015	2019
		E	Kesselplatine IO55 Taurus	-	1	S00-041	03/2019	-
Zubehör			Bürste Rohr	D 49 mm	1	Z70-104		

A= Auslaufteil E=Ersatzposition N=Nachrüstteil S=Sperrteil T=Teil nur bedingt lieferbar

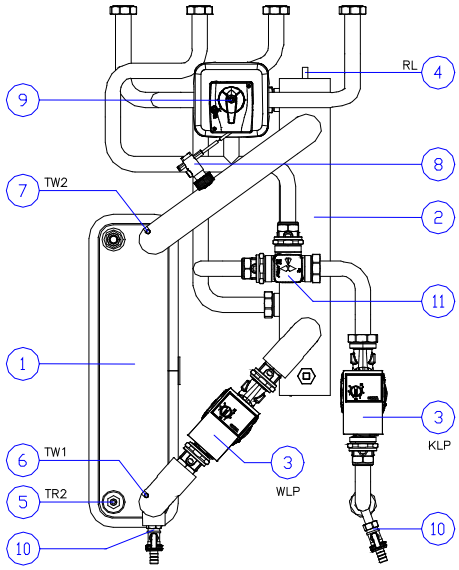

Suchbegriff	Pos:		Kurztext	Bemerkung	Stk.	Art. Nr.:	Serie ab	Serie bis
Hydroeinheit	1		PWT-ZUS	inkl. Iso	1	HY010-5-050-0		
			Dichtung	5/4“ - D38*d27*2	2	N40-203		
		N	Adapter-Set-WP9	-	1	HY010-4-015-0	07/2017	-
	2		Hydr. Weiche	-	-	-		
			Dichtung	5/4“ - D38*d27*2	4	N40-203		
	3	A	Energiesparpumpe	Wilo Yonos Para RS25…	1	H39-104		
		E	Energiesparpumpe	Wilo Para STG25-180/7…	1	H39-111	als PWM LLP geeignet	
			Dichtung	D44*d34*2	2	N40-204		
	4		Fühler RL	KVT20	1	S70-004		
	5		Fühler TR1	KVT20	1	S70-004		
	6		Fühler TW1	KVT20	1	S70-004		
	7		Fühler TW2	KVT20	1	S70-004		
	8		Strömungsschalter	inkl. O-Ring	1	E50-011		
			O-Ring	ID18*2,5	1	N40-825		
	9	A	3 Wege Mischer	LK 840	1	H39-154		
		E	3 Wege Mischer	LK 840 - 2.0	1	H39-156		
			Mischerantrieb	-	1	S50-505		
	10		Dichtung	D19*d13*2	1	N40-202		
	11		Thermoventil Einsatz	55°C	1	H39-206		

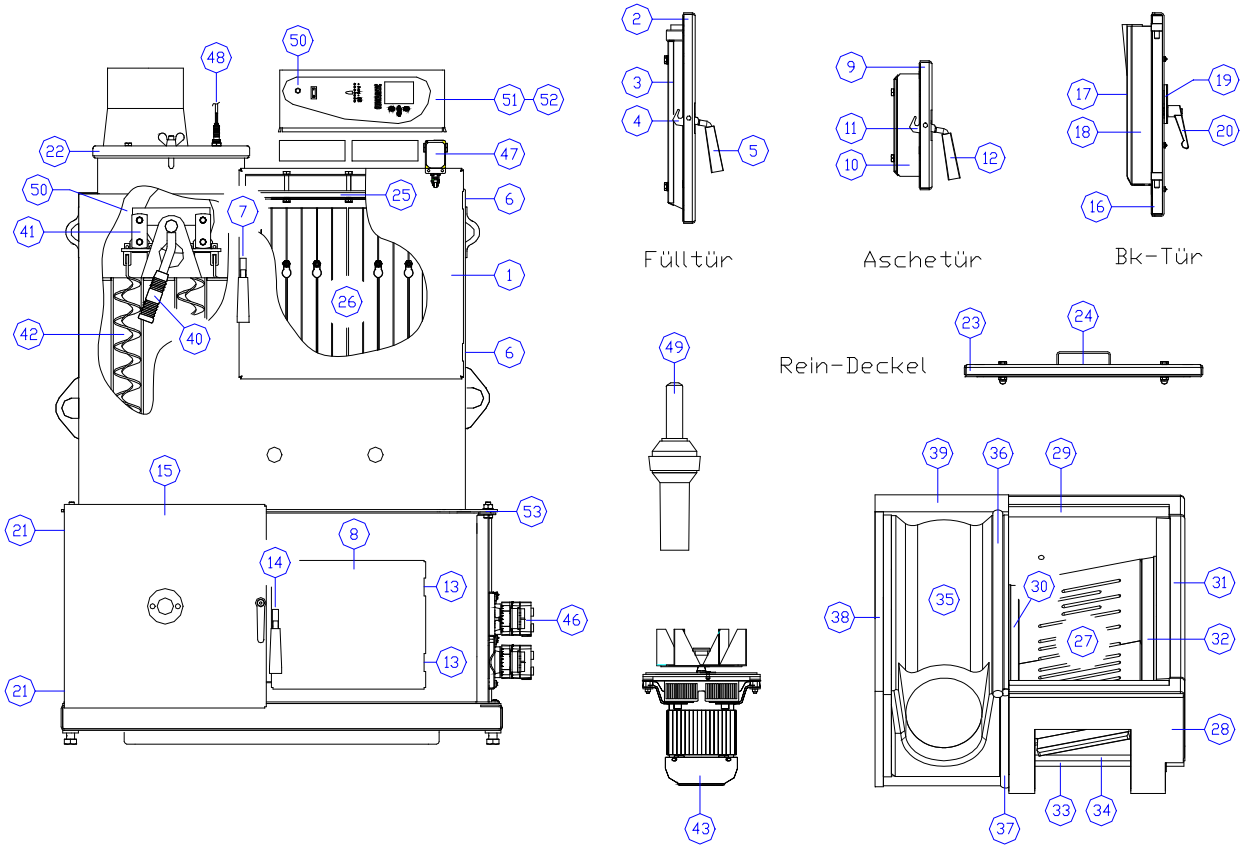

Suchbegriff	Pos:	Kurztext	Bemerkung	Stk.	Art. Nr.:	Serie ab	Serie bis
Fülltür	1	-	-	-	-		
	2	Dichtschnur	L 1540 mm Ø 22 mm	1	N40-501		
		Dichtschnur	L 360 mm Ø 22 mm	1	N40-501		
	3	Iso-Fülltür	-	1	BMK20-1-185-1		
		Schutzblech	-	1	BMK20-1-184-1		
		SK-Schraube	M08*45	4	K02-213		
		Scheibe	M08	4	K21-020		
	4	Türgriffhaken	-	1	Z03-001		
		Passkerbstift	08*20	1	K54-212		
	5	Türgriff	-	1	Z20-005		
	6	Augenschraube Scharnier	M10*35	2	K07-261		
		SK-Mutter	M10 – flach	2	K12-025		
	7	Bolzen-Tür	43 mm	1	BMK20-1-044-0		
		Federring	M08	1	K43-020		
		SK-Mutter	M08-flach	1	K12-020		
Aschetür	8	-	-	-	-		
	9	Dichtschnur	L 1050 mm Ø 22 mm	1	N40-501		
	10	Iso-Aschetür	-	1	BMK20-1-154-0		
		Schutzblech	-	1	BMK20-1-152-0		
		SK-Schraube	M08*60	3	K01-216		
	11	Türgriffhaken	-	1	Z03-001		
		Passkerbstift	08*20	1	K54-212		
	12	Türgriff	-	1	Z20-005		
	13	Augenschraube Scharnier	M10*35	2	K07-261		
		SK-Mutter	M10 – flach	2	K12-025		
	14	Bolzen-Tür	39 mm	1	BS015-1-098-0		
		Federring	M08	1	K43-020		
		SK-Mutter	M08-flach	1	K12-020		
Brennkammertür	15	-	-	-	-		
	16	Dichtschnur	L 1320 mm Ø 22 mm	1	N40-501		
		Dichtschnur	L 310 mm Ø 22 mm	1	N40-501		
	17	BK-Türstein	-	1	BMK20-1-120-0		
	18	Halterung	-	1	BMK20-1-162-0		

Brennkammertür			Blechschraube	4,8*9,5	5	K08-460		
	19		Schauglas	-	1	Z90-003		
	20		Klemmhebel	M10	1	Z20-023		
	21		Augenschraube Scharnier	M10*35	2	K07-261		
			SK-Mutter	M10 – flach	2	K12-025		
Reindeckel	22		-	-	-	-		
	23		Dichtschnur	L 1460 mm Ø 22 mm	1	N40-501		
	24		Iso-Reindeckel	-	1	TU030-1-173-0		
			Schutzblech	-	1	TU030-1-174-0		
			SK-Schraube	M08*30	4	K01-210		
			SK-Hutmutter	M08	4	K14-020		
Füllraum	25		Hitzeschild	NIRO im Füllraum oben	1	BMK20-1-179-0		
			Kerlane	-	1	BMK20-1-207-0		
			SK-Schraube	M08*55	4	K01-215		
			SK-Mutter	M08 – Messing	4	K11-820		
	26		Auskleidung	links und hinten	5	BMK20-1-172-0		
			Auskleidung	rechts	3	BMK20-1-173-0		
	27		Hauptrost hinten	-	1	BMK20-1-110-0		
			Hauptrost vorne	-	1	BMK20-1-111-0		
	28		Roststein vorne ZUS	inkl. Kerlane vorne 1	1	BMK20-1-196-0		
			Kerlane vorne 2	-	1	BMK20-1-201-0		
	29		Roststein hinten ZUS	inkl. Kerlane	1	BMK20-1-195-0		
	30		Rostauflage links ZUS	inkl. Kerlane	1	BMK20-1-194-0		
	31		Füllraumstein 1 ZUS	inkl. Kerlane	1	BMK20-1-192-0		
	32		Füllraumstein 2 ZUS	inkl. Kerlane	1	BMK20-1-193-0		
	33		Iso-Füllraum 1	-	1	BMK20-1-102-0		
	34		Iso-Füllraumboden 2	-	1	BMK20-1-103-0		
Brennkammer	35		Brennkammer Set	-	1	BMK20-1-990-0		
	36		BK-Dichtschnur 1	L 630 mm Ø 25 mm	1	N40-507		
	37		BK-Dichtschnur 3	L 330 mm Ø 25 mm	1	N40-507		
	38		Iso-Brennkammer L1	-	1	BMK20-1-101-0		
	39		Iso-Brennkammer H	-	1	BMK20-1-100-0		
WT-Reinigung	40		Reinigungshebel	-	1	BMK20-1-146-0		
			Griff	-	1	Z20-008		
	41		Klavier ZUS	ohne Wirbulatoren	1	BMK20-1-139-0		
			Splint für Klavier	6,3*40	10	K31-061		
	42		Wirbulator	-	10	BMK20-1-094-0		
Abgasgebläse	43	A	Abgasgebläse-ZUS	mit Flügel und Dichtung	1	TU050-3-050-0	2002	2017
		E	Abgasgebläse-ZUS	mit Flügel, Dicht. u. Halls.	1	TU050-3-050-1	07/2017	-
	44		Flügel SZ	-	1	TU050-1-107-0		
			Gewindestift	M08*10	1	K04-203		
	45		Motordichtung	222*3	1	N40-241		
Servo / TKS	46		Servomotor	-	1	S50-002		
	47		Türkontaktschalter	-	1	E50-001		
Lambdasonde	48	S	~~Lambdasonde Bosch~~	~~-~~	~~1~~	~~BS015-3-012-0~~	-	2010
		E	Lambdasonde NGK	-	1	E60-003	02/2010	-
			Adapterkabel	-	1	E60-004	02/2010	-
			Lambdaschutz	für Bosch	1	BS015-3-015-0	-	2010
			Lambdaschutz Metall	für NGK	1	Z10-022	02/2010	
Zündung	49	A	Zündgebläse Triac	1600W	1	Z60-001	-	06/2013
		E	Zündgebläse Igniter	1600W / Variantenbauteil	1	V00-009	08/2013	-
			Adapterkabel	-	1	E00-002	08/2013	-
			Zündelement	für Triac	1	Z60-004		
			Zündelement	für Igniter	1	Z60-011		
			Kohlebürsten	für Triac und Igniter	1	Z60-007		
Fühler / STB	50		Speicherfühler	-	1	S70-003		
			Kesselfühler	-	1	S70-004		
			Abgasfühler	-	1	S70-008		
			STB	-	1	S40-007		
Steuerung	51	A	Display 4 Tasten	-	1	S11-001	2002	2010
		E	Umbausatz Touch	ohne Display	1	BMK20-3-901-0	-	-
			Display Touch	-	1	S00-033	2011	-
	52	A	Kesselplatine URSA	-	1	S00-031	2002	2010
			MK-Regler URSA	-	1	S20-025	2002	2010
		E	Umbausatz Taurus	ohne Platine	1	BS015-3-902-0	-	-
			Bei Displays mit EPROM-Software ist eine Softwareversion ≥ 1.4a bzw. ≥ 2.1j erforderlich!					
			Kesselplatine IO31 Taurus	nicht für VARIO geeignet	1	S00-034	2011	2014
		A	Kesselplatine IO45 Taurus	Ersatz für S00-034	1	S00-037	D2014/15	2019
		E	Kesselplatine IO55 Taurus	-	1	S00-041	03/2019	-
geteilte Ausf.	53		Kerlane oben	zw. WT und Unterkasten	5	BMK20-1-206-0		
Zubehör			Schürhaken	-	1	TU030-3-015-0		
			Schürhaken	NIRO	1	BMK20-3-014-0		

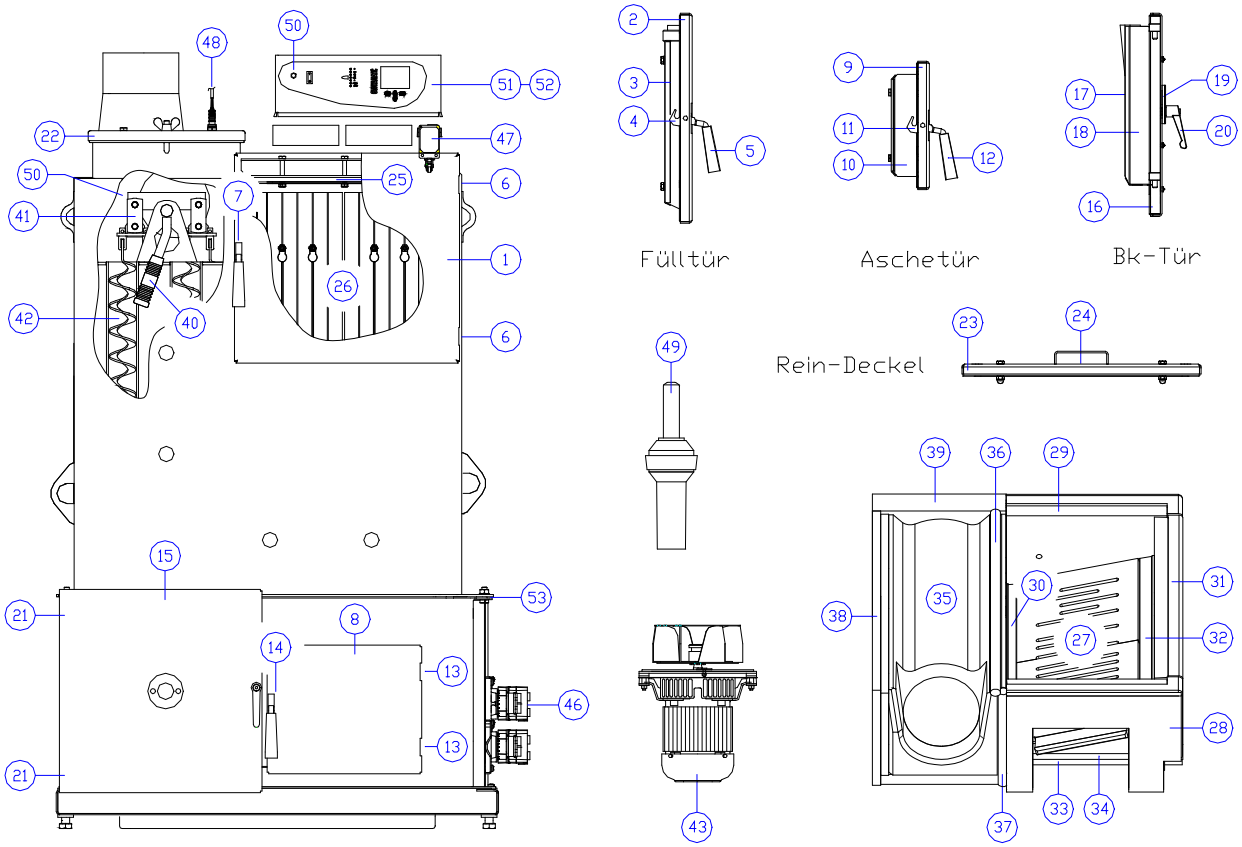

Suchbegriff	Pos:	Kurztext	Bemerkung	Stk.	Art. Nr.:	Serie ab	Serie bis
Fülltür	1	-	-	-	-		
	2	Dichtschnur	L 1540 mm Ø 22 mm	1	N40-501		
		Dichtschnur	L 360 mm Ø 22 mm	1	N40-501		
	3	Iso-Fülltür	-	1	BMK20-1-185-1		
		Schutzblech	-	1	BMK20-1-184-1		
		SK-Schraube	M08*45	4	K02-213		
		Scheibe	M08	4	K21-020		
	4	Türgriffhaken	-	1	Z03-001		
		Passkerbstift	08*20	1	K54-212		
	5	Türgriff	-	1	Z20-005		
	6	Augenschraube Scharnier	M10*35	2	K07-261		
		SK-Mutter	M10 – flach	2	K12-025		
	7	Bolzen-Tür	43 mm	1	BMK20-1-044-0		
		Federring	M08	1	K43-020		
		SK-Mutter	M08-flach	1	K12-020		
Aschetür	8	-	-	-	-		
	9	Dichtschnur	L 1050 mm Ø 22 mm	1	N40-501		
	10	Iso-Aschetür	-	1	BMK20-1-154-0		
		Schutzblech	-	1	BMK20-1-152-0		
		SK-Schraube	M08*60	3	K01-216		
	11	Türgriffhaken	-	1	Z03-001		
		Passkerbstift	08*20	1	K54-212		
	12	Türgriff	-	1	Z20-005		
	13	Augenschraube Scharnier	M10*35	2	K07-261		
		SK-Mutter	M10 – flach	2	K12-025		
	14	Bolzen-Tür	39 mm	1	BS015-1-098-0		
		Federring	M08	1	K43-020		
		SK-Mutter	M08-flach	1	K12-020		
Brennkammertür	15	-	-	-	-		
	16	Dichtschnur	L 1320 mm Ø 22 mm	1	N40-501		
		Dichtschnur	L 310 mm Ø 22 mm	1	N40-501		
	17	BK-Türstein	-	1	BMK20-1-120-0		
	18	Halterung	-	1	BMK20-1-162-0		

Brennkammertür			Blechschraube	4,8*9,5	5	K08-460		
	19		Schauglas	-	1	Z90-003		
	20		Klemmhebel	M10	1	Z20-023		
	21		Augenschraube Scharnier	M10*35	2	K07-261		
			SK-Mutter	M10 – flach	2	K12-025		
Reindeckel	22		-	-	-	-		
	23		Dichtschnur	L 1460 mm Ø 22 mm	1	N40-501		
	24		Iso-Reindeckel	-	1	TU030-1-173-0		
			Schutzblech	-	1	TU030-1-174-0		
			SK-Schraube	M08*30	4	K01-210		
			SK-Hutmutter	M08	4	K14-020		
Füllraum	25		Hitzeschild	NIRO im Füllraum oben	1	BMK20-1-179-0		
			Kerlane	-	1	BMK20-1-207-0		
			SK-Schraube	M08*55	4	K01-215		
			SK-Mutter	M08 – Messing	4	K11-820		
	26		Auskleidung	links und hinten	5	BMK40-1-172-0		
			Auskleidung	rechts	3	BMK40-1-173-0		
	27		Hauptrost hinten	-	1	BMK20-1-110-0		
			Hauptrost vorne	-	1	BMK20-1-111-0		
	28		Roststein vorne ZUS	inkl. Kerlane vorne 1	1	BMK20-1-196-0		
			Kerlane vorne 2	-	1	BMK20-1-201-0		
	29		Roststein hinten ZUS	inkl. Kerlane	1	BMK20-1-195-0		
	30		Rostauflage links ZUS	inkl. Kerlane	1	BMK20-1-194-0		
	31		Füllraumstein 1 ZUS	inkl. Kerlane	1	BMK20-1-192-0		
	32		Füllraumstein 2 ZUS	inkl. Kerlane	1	BMK20-1-193-0		
	33		Iso-Füllraum 1	-	1	BMK20-1-102-0		
	34		Iso-Füllraumboden 2	-	1	BMK20-1-103-0		
Brennkammer	35		Brennkammer Set	-	1	BMK40-1-990-0		
	36		BK-Dichtschnur 1	L 630 mm Ø 25 mm	1	N40-507		
	37		BK-Dichtschnur 3	L 330 mm Ø 25 mm	1	N40-507		
	38		Iso-Brennkammer L1	-	1	BMK20-1-101-0		
	39		Iso-Brennkammer H	-	1	BMK20-1-100-0		
WT-Reinigung	40		Reinigungshebel	-	1	BMK20-1-146-0		
			Griff	-	1	Z20-008		
	41		Klavier ZUS	-	1	BMK40-1-139-0		
			Splint	6,3*40	12	K31-061		
	42		Wirbulator	-	12	BMK40-1-094-0		
Abgasgebläse	43	A	Abgasgebläse-ZUS	mit Flügel und Dichtung	1	BMK20-3-040-0	2002	2017
		E	Abgasgebläse-ZUS	mit Flügel, Dicht. u. Halls.	1	BMK20-3-040-1	07/2017	-
	44		Flügel SZ	-	1	BMK20-1-126-0		
			Gewindestift	M08*10	1	K04-203		
	45		Motordichtung	222*3	1	N40-241		
Servo / TKS	46		Servomotor	-	1	S50-002		
	47		Türkontaktschalter	-	1	E50-001		
Lambdasonde	48	S	~~Lambdasonde Bosch~~	~~-~~	~~1~~	~~BS015-3-012-0~~	-	2010
		E	Lambdasonde NGK	-	1	E60-003	02/2010	-
			Adapterkabel	-	1	E60-004	02/2010	-
			Lambdaschutz	für Bosch	1	BS015-3-015-0	-	2010
			Lambdaschutz Metall	für NGK	1	Z10-022	02/2010	
Zündung	49	A	Zündgebläse Triac	1600W	1	Z60-001	-	06/2013
		E	Zündgebläse Igniter	1600W / Variantenbauteil	1	V00-009	08/2013	-
			Adapterkabel	-	1	E00-002	08/2013	-
			Zündelement	für Triac	1	Z60-004		
			Zündelement	für Igniter	1	Z60-011		
			Kohlebürsten	für Triac und Igniter	1	Z60-007		
Fühler / STB	50		Speicherfühler	-	1	S70-003		
			Kesselfühler	-	1	S70-004		
			Abgasfühler	-	1	S70-008		
			STB	-	1	S40-007		
Steuerung	51	A	Display 4 Tasten	-	1	S11-001	2002	2010
		E	Umbausatz Touch	ohne Display	1	BMK20-3-901-0	-	-
			Display Touch	-	1	S00-033	2011	-
	52	A	Kesselplatine URSA	-	1	S00-031	2002	2010
			MK-Regler URSA	-	1	S20-025	2002	2010
		E	Umbausatz Taurus	ohne Platine	1	BS015-3-902-0	-	-
			Bei Displays mit EPROM-Software ist eine Softwareversion ≥ 1.4a bzw. ≥ 2.1j erforderlich!					
			Kesselplatine IO31 Taurus	nicht für VARIO geeignet	1	S00-034	2011	2014
		A	Kesselplatine IO45 Taurus	Ersatz für S00-034	1	S00-037	D2014/15	2019
		E	Kesselplatine IO55 Taurus	-	1	S00-041	03/2019	-
geteilte Ausf.	53		Kerlane oben	zw. WT und Unterkasten	5	BMK20-1-206-0		
Zubehör			Schürhaken	-	1	TU030-3-015-0		
			Schürhaken	NIRO	1	BMK20-3-014-0		

Hydrdraulikeinheit für BMK

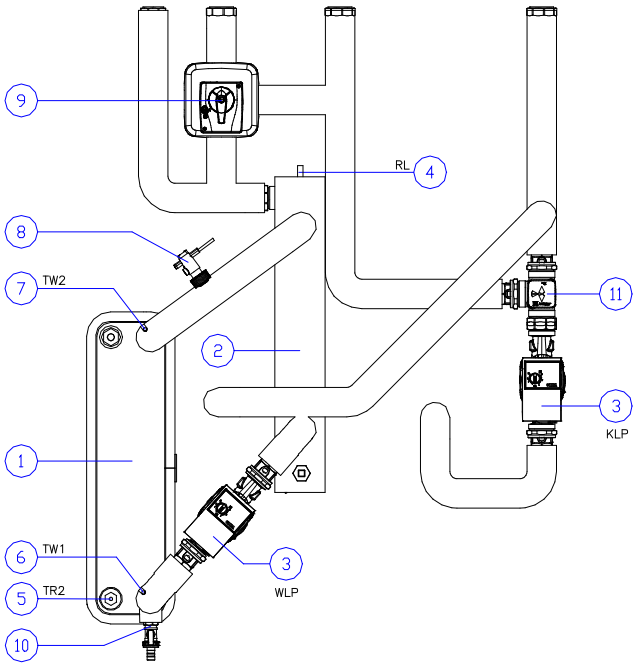

Suchbegriff	Pos:		Kurztext	Bemerkung	Stk.	Art. Nr.:	Serie ab	Serie bis
Hydroeinheit	1		PWT-ZUS	inkl. Iso	1	HY010-5-050-0		
			Dichtung	5/4“ - D38*d27*2	2	N40-203		
		N	Adapter-Set-WP9	-	1	HY010-4-015-0	07/2017	-
	2		Hydr. Weiche	-	-	-		
			Dichtung	5/4“ - D38*d27*2	4	N40-203		
	3	A	Energiesparpumpe	Wilo Yonos Para RS25…	1	H39-104		
		E	Energiesparpumpe	Wilo Para STG25-180/7…	1	H39-111	als PWM LLP geeignet	
			Dichtung	D44*d34*2	2	N40-204		
	4		Fühler RL	KVT20	1	S70-004		
	5		Fühler TR1	KVT20	1	S70-004		
	6		Fühler TW1	KVT20	1	S70-004		
	7		Fühler TW2	KVT20	1	S70-004		
	8		Strömungsschalter	inkl. O-Ring	1	E50-011		
			O-Ring	ID18*2,5	1	N40-825		
	9	A	3 Wege Mischer	LK 840	1	H39-154		
		E	3 Wege Mischer	LK 840 - 2.0	1	H39-156		
			Mischerantrieb	-	1	S50-505		
	10		Dichtung	D19*d13*2	1	N40-202		
	11		Thermoventil Einsatz	55°C	1	H39-206		

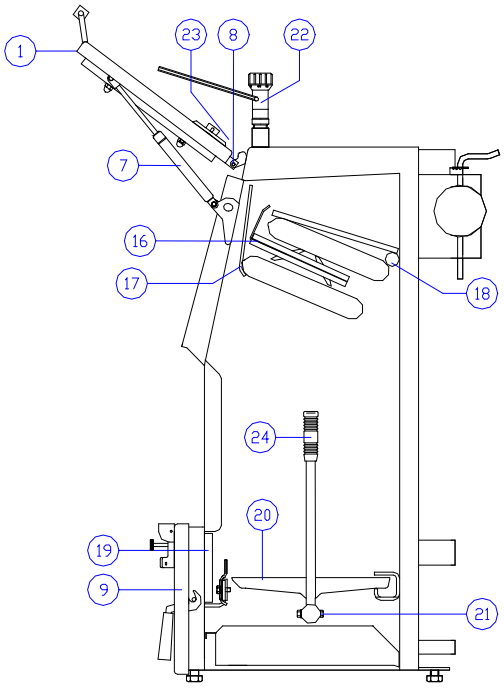

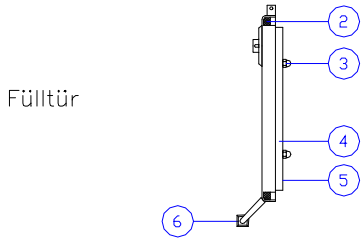

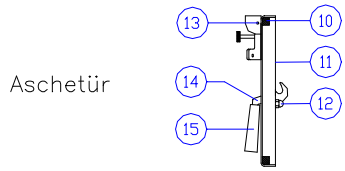

Suchbegriff	Pos:	Kurztext	Bemerkung	Stk.	Art. Nr.:	Serie ab	Serie bis
Fülltür	1	-	-	-	-		
	2	Dichtschnur	L 1430 mm Ø 13 mm	1	N40-503		
	3	SK-Schraube	M08*35	4	K01-211		
		Hutmutter	M08	4	K14-020		
	4	Isolierstein	-	1	KO018-1-185-0		
	5	Schutzblech	-	1	KO018-1-186-0		
	6	Türgriff	-	1	Z20-005		
	7	Gasdruckfeder	-	1	Z90-800		
		Sicherungsscheibe	07	2	K44-018		
	8	Kerbstift	6*26 - Fülltürscharnier	2	K59-130		
Aschetür	9	-	-	-	-		
	10	Dichtschnur	L 1300 mm Ø 13 mm	1	N40-503		
	11	Innenblech	-	1	KO018-1-157-0		
	12	SK-Schraube	M08*25	2	K01-209		
		Hutmutter	M08	2	K14-020		
	13	Kerbstift	4*25 – Luftklappe	2	K54-063		
	14	Türgriffhacken	-	1	Z03-001		
		Passkerbstift	8*20	1	K54-212		
	15	Türgriff	-	1	Z20-005		
Füllraum	16	Turboblech	-	1	KO023-3-020-0		
	17	Leitblech	-	1	KO018-1-039-0		
	18	Putzleiste	-	1	KO018-1-131-0		
	19	Rost vorne	-	1	KO018-1-108-0		
	20	Hauptrost	Art.Nr: ist 1 Teil	2	KO018-1-110-0		
	21	SK-Schraube	M08*35	1	K01-751		
		SK-Mutter	M08	1	K11-020		
		Scheibe	M08	1	K21-020		
Feuerungsregler	22 A	Feuerungsregler Typ 5D	kurz - 3/4"	1	H38-001		
		Feuerungsregler Einsatz	kurz	1	H38-005		
Fernthermometer	23	Fernthermometer	analog	1	H36-001		
	24	Griff	-	1	Z20-008		
Zubehör		X-Bürste	-	1	Z70-801		
		Schürstange	-	1	KO018-3-015-0		

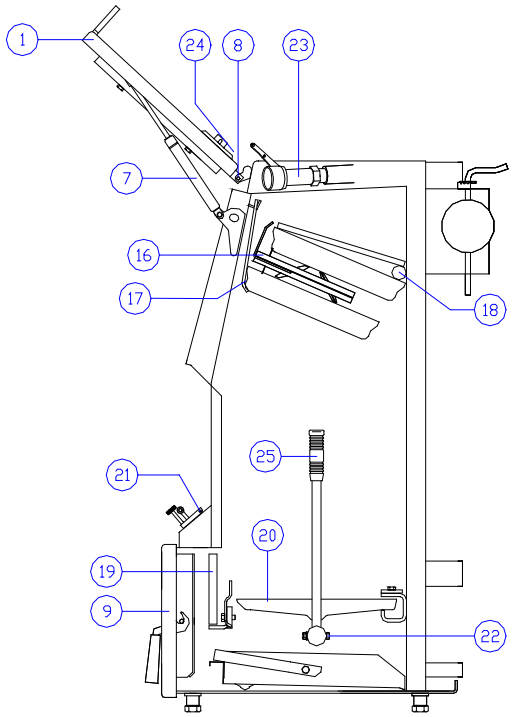

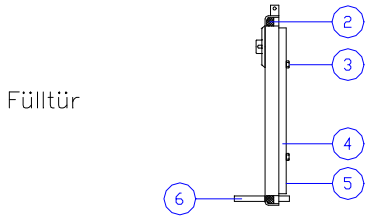

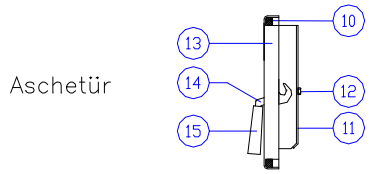

Suchbegriff	Pos:		Kurztext	Bemerkung	Stk.	Art. Nr.:	Serie ab	Serie bis
Fülltür	1		-	-	-	-		
	2		Dichtschnur	L 1430 mm Ø 13 mm	1	N40-503		
	3		SK-Schraube	M08*20	4	K01-207		
	4		Isolierstein	-	1	KO018-1-185-0		
	5		Schutzblech	-	1	KO018-1-186-0		
	6		Türgriff	Verschlussgriff	1	KO018-1-189-1	02/2003	
			Passkerbstift	8*30	1	K54-220		
	7		Gasdruckfeder	-	1	Z90-800		
			Sicherungsscheibe	07	2	K44-018		
	8		Kerbstift	6*26 - Fülltürscharnier	2	K59-130		
Aschetür	9		-	-	-	-		
	10		Dichtschnur	L 1300 mm Ø 13 mm	1	N40-503		
	11		Innenblech	-	1	KO018-1-157-1		
	12		SK-Schraube	M08*45	2	K02-213		
	13		Isolierstein	-	1	KO018-1-159-0		
	14		Türgriffhacken	-	1	Z03-001		
			Passkerbstift	8*20	1	K54-212		
	15		Türgriff	-	1	Z20-005		
Füllraum	16		Turboblech	-	1	KO023-3-020-0		
	17		Leitblech	-	1	KO018-1-039-0		
	18		Putzleiste	-	1	KO018-1-131-0		
	19		Rost vorne	-	1	KO018-1-108-0		
	20		Hauptrost	Art.Nr: ist 1 Teil	2	KO018-1-110-0		
	21		Kerbstift	4*20 – Luftklappe	2	K54-061		
	22		SK-Schraube	M08*35	1	K01-751		
			SK-Mutter	M08	1	K11-020		
			Scheibe	M08	1	K21-020		
Feuerungsregler	23	A	Feuerungsregler Typ 5D	kurz - 3/4"	1	H38-001		
			Feuerungsregler Einsatz	kurz	1	H38-005		
Fühler / Fernthermometer	24	A	Fernthermometer	digital	1	H36-003		
			Kesselfühler	für digital	1	S70-004		
		E	Fernthermometer	analog	1	H36-001		
	25		Griff	-	1	Z20-008		
Zubehör			X-Bürste	-	1	Z70-801		
			Schürstange	-	1	KO018-3-015-0		

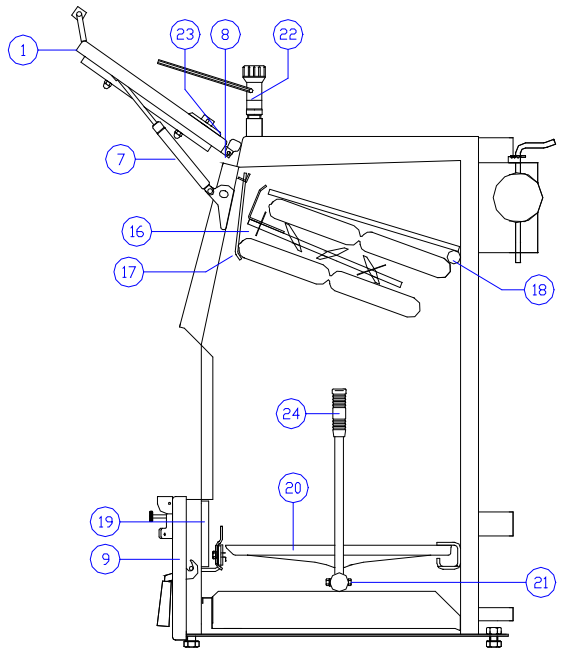

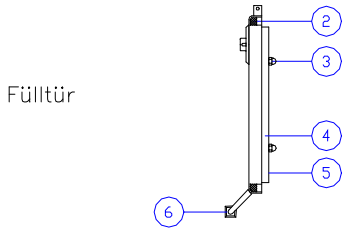

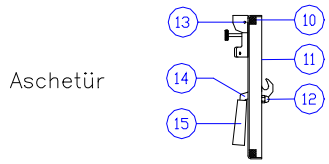

Suchbegriff	Pos:		Kurztext	Bemerkung	Stk.	Art. Nr.:	Serie ab	Serie bis
Fülltür	1		-	-	-	-		
	2		Dichtschnur	L 1430 mm Ø 13 mm	1	N40-503		
	3		SK-Schraube	M08*35	4	K01-211		
			Hutmutter	M08	4	K14-020		
	4		Isolierstein	-	1	KO018-1-185-0		
	5		Schutzblech	-	1	KO018-1-186-0		
	6		Türgriff	-	1	Z20-005		
	7		Gasdruckfeder	-	1	Z90-800		
			Sicherungsscheibe	07	2	K44-018		
	8		Kerbstift	6*26 - Fülltürscharnier	2	K59-130		
Aschetür	9		-	-	-	-		
	10		Dichtschnur	L 1300 mm Ø 13 mm	1	N40-503		
	11		Innenblech	-	1	KO018-1-157-0		
	12		SK-Schraube	M08*25	2	K01-209		
			Hutmutter	M08	2	K14-020		
	13		Kerbstift	4*25 – Luftklappe	2	K54-063		
	14		Türgriffhacken	-	1	Z03-001		
			Passkerbstift	8*20	1	K54-212		
	15		Türgriff	-	1	Z20-005		
Füllraum	16		Turboblech	-	1	KO035-3-020-0		
	17		Leitblech	-	1	KO018-1-039-0		
	18		Putzleiste	-	1	KO029-1-131-0		
	19		Rost vorne	-	1	KO018-1-108-0		
	20	A	Hauptrost	Art.Nr: ist 1 Teil	2	KO029-1-110-0		
		E	Hauptrost-BL	Art.Nr: ist 1 Teil	2	KO029-4-051-0		
	21		SK-Schraube	M08*35	1	K01-751		
			SK-Mutter	M08	1	K11-020		
			Scheibe	M08	1	K21-020		
Feuerungsregler	22	A	Feuerungsregler Typ 5D	kurz - 3/4"	1	H38-001		
			Feuerungsregler Einsatz	kurz	1	H38-005		
Fernthermometer	23		Fernthermometer	analog	1	H36-001		
	24		Griff	-	1	Z20-008		
Zubehör			X-Bürste	-	1	Z70-801		
			Schürstange	-	1	KO018-3-015-0		

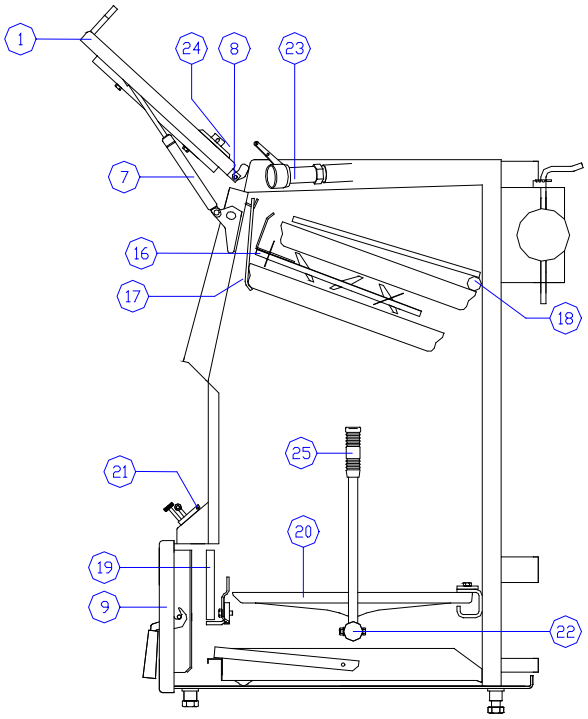

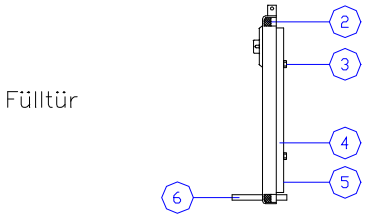

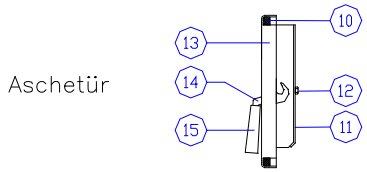

Suchbegriff	Pos:		Kurztext	Bemerkung	Stk.	Art. Nr.:	Serie ab	Serie bis
Fülltür	1		-	-	-	-		
	2		Dichtschnur	L 1430 mm Ø 13 mm	1	N40-503		
	3		SK-Schraube	M08*20	4	K01-207		
	4		Isolierstein	-	1	KO018-1-185-0		
	5		Schutzblech	-	1	KO018-1-186-0		
	6		Türgriff	Verschlussgriff	1	KO018-1-189-1	02/2003	
			Passkerbstift	8*30	1	K54-220		
	7		Gasdruckfeder	-	1	Z90-800		
			Sicherungsscheibe	07	2	K44-018		
	8		Kerbstift	6*26 - Fülltürscharnier	2	K59-130		
Aschetür	9		-	-	-	-		
	10		Dichtschnur	L 1300 mm Ø 13 mm	1	N40-503		
	11		Innenblech	-	1	KO018-1-157-1		
	12		SK-Schraube	M08*45	2	K02-213		
	13		Isolierstein	-	1	KO018-1-159-0		
	14		Türgriffhacken	-	1	Z03-001		
			Passkerbstift	8*20	1	K54-212		
	15		Türgriff	-	1	Z20-005		
Füllraum	16		Turboblech	-	1	KO035-3-020-0		
	17		Leitblech	-	1	KO018-1-039-0		
	18		Putzleiste	-	1	KO029-1-131-0		
	19		Rost vorne	-	1	KO018-1-108-0		
	20	A	Hauptrost	Art.Nr: ist 1 Teil	2	KO029-1-110-0		
		E	Hauptrost-BL	Art.Nr: ist 1 Teil	2	KO029-4-051-0		
	21		Kerbstift	4*20 – Luftklappe	2	K54-061		
	22		SK-Schraube	M08*35	1	K01-751		
			SK-Mutter	M08	1	K11-020		
			Scheibe	M08	1	K21-020		
Feuerungsregler	23	A	Feuerungsregler Typ 5D	kurz - 3/4"	1	H38-001		
			Feuerungsregler Einsatz	kurz	1	H38-005		
Fühler / Fernthermometer	24	A	Fernthermometer	digital	1	H36-003		
			Kesselfühler	für digital	1	S70-004		
		E	Fernthermometer	analog	1	H36-001		
	25		Griff	-	1	Z20-008		
Zubehör			X-Bürste	-	1	Z70-801		
			Schürstange	-	1	KO018-3-015-0		

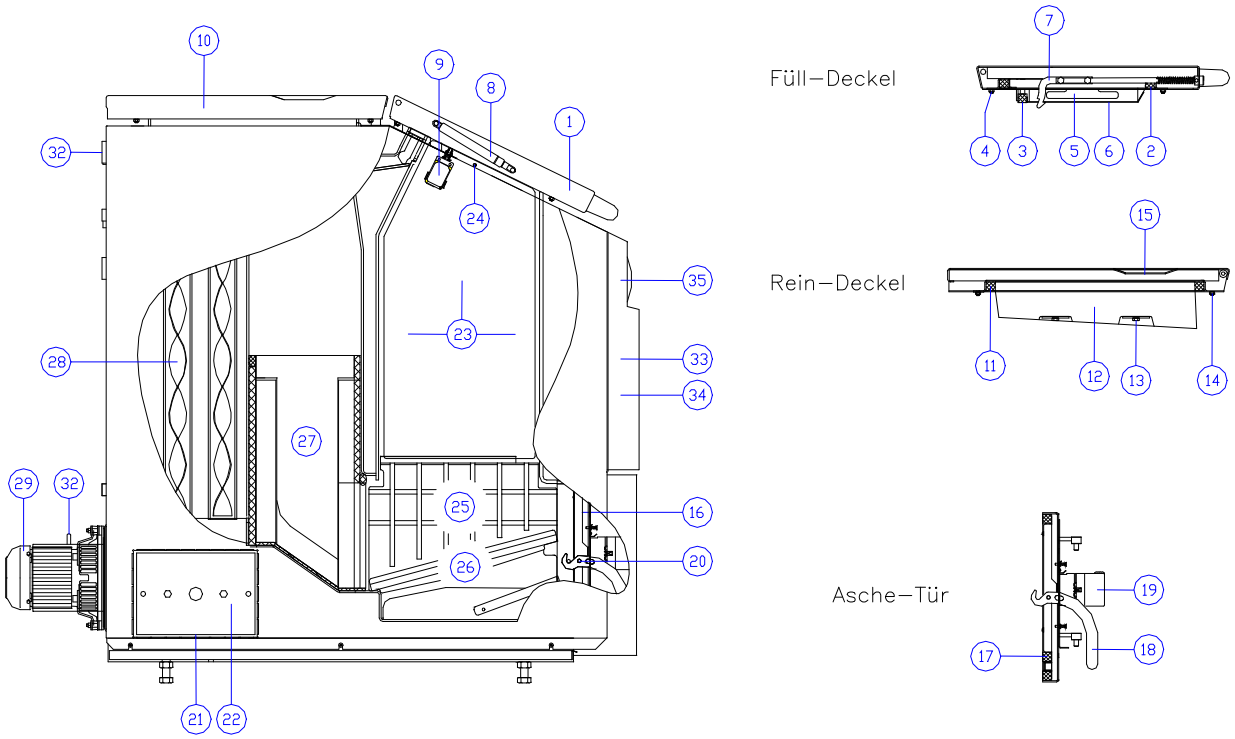

Suchbegriff	Pos:	Kurztext	Bemerkung	Stk.	Art. Nr.:	Serie ab	Serie bis
Füll-Deckel	1	-	-	-	-		
	2	Dichtschnur Deckel	L 1780 mm Ø 22 mm	1	N40-501		
	3	Dichtschnur Schwellgas	L 550 mm Ø 22 mm	1	N40-501		
	4	SK-Mutter	M06 – selbstsichernd	4	K17-115		
	5	Isolierstein	-	1	SY034-1-165-0		
	6	Schutzblech	-	1	SY034-1-166-0		
		Blechschraube	4,8*9,5	4	K08-460		
	7	Riegel	-	1	AL021-1-168-0		
		SK-Schraube	M08*16	2	K01-206		
	8	Gasdruckfeder	-	2	Z90-800		
		Sicherungsscheibe	07	2	K44-018		
	9	Türkontaktschalter	-	1	E50-001		
Rein-Deckel	10	-	-	-	-		
	11	Dichtschnur	L 2050 mm Ø 22 mm	1	N40-501		
	12	Isolierstein	-	1	SY034-1-195-0		
	13	SK-Schraube	M08*80	4	K02-701		
		Scheibe	-	4	SY034-1-193-0		
	14	SK-Mutter	M06 – selbstsichernd	4	K17-115		
	15	Schauglas	-	1	Z90-003		
		Dichtung Schauglas	-	2	N40-209		
Asche-Tür	16	-	-	-	-		
	17	Dichtschnur	L 1810 mm Ø 22 mm	1	N40-501		
		Dichtschnur	L 540 mm Ø 22 mm	1	N40-501		
		Dichtschnur	L 20 mm Ø 22 mm	1	N40-501		
	18	Griff	-	1	SY034-1-145-0		
		Passkerbstift	8*30	1	K54-220		
	19	Servomotor	-	1	S50-002		
		Iso-Servo	-	1	BMK20-3-025-0		
	20	Bolzen-Tür	43 mm	1	BMK20-1-044-0		
		Federring	M08	1	K43-020		
		SK-Mutter	M08-flach	1	K12-020		

Reinigungsdeckel	21		-	^-	-	-		
	22		Reinigungsstein Seite	-	1	SY034-2-038-0		
			SK-Schraube	M10*40	2	K01-262		
			SK-Mutter	M10	2	K11-025		
Füllraum	23		Auskleidungsbleche-Set	-	1	SY034-3-990-0		
		S	Auskleidung vorne	-	-	~~SY034-3-030-0~~	2004	2008
		A		verstärkt	-	SY034-3-040-0	05/2008	06/2010
		E		gekürzt	1	SY034-3-030-2	2011	-
		S	Auskl. links oder rechts	-	-	~~SY034-3-031-0~~	2004	2008
		A		verstärkt	-	SY034-3-031-1	05/2008	06/2010
		E		gekürzt	2	SY034-3-031-2	2011	-
		S	Auskleidung hinten	-	-	~~SY034-3-032-0~~	2004	2008
		A		verstärkt	-	SY034-3-041-0	05/2008	06/2010
		E		gekürzt	1	SY034-3-041-1	2011	-
	24		SK-Schraube	M08*16 – Messing	2	K01-851		
	25		Feuerauskleidung links	-	1	SY034-3-034-0		
			Feuerauskleidung rechts	-	1	SY034-3-035-0		
		N	Ausgleichsschnur	L 140 mm Ø 10 mm	2	SY034-3-051-0	2011	-
	26		Hauptrost links	-	1	SY034-3-006-0		
			Hauptrost rechts	-	1	SY034-3-007-0		
Brennkammer	27		Brennkammer-Set	-	1	SY034-1-990-0		
	28		Wirbulator	Art.Nr: ist 1 Teil	12	SY044-3-040-0		
Abgasgebläse	29		Abgasgebläse-ZUS	inkl. Flügel und Dichtung	1	BMK20-3-040-0		
	30		Flügel SZ	-	1	BMK20-1-126-0		
			Gewindestift	M08*10	1	K04-203		
	31		Motordichtung	222*3	1	N40-241		
Fühler / STB	32		Kesselfühler	-	1	S70-004		
			Abgasfühler	-	1	S70-008		
			STB	-	1	S40-007		
Steuerung	33	A	Display 4 Tasten	-	1	S11-001	2002	2010
		E	Umbausatz Touch	ohne Display	1	SY034-3-901-0	-	-
			Display Touch	-	1	S00-033	2011	-
	34	A	Kesselplatine URSA	-	1	S00-031	2002	2010
			MK-Regler URSA	-	1	S20-025	2002	2010
		E	Umbausatz Taurus	ohne Platine	1	BS015-3-902-0	-	-
			Bei Displays mit EPROM-Software ist eine Softwareversion ≥ 1.0c bzw. ≥ 2.1j erforderlich!					
			Kesselplatine IO31 Taurus	-	1	S00-034	2011	-
		A	Kesselplatine IO45 Taurus	Ersatz für S00-034	1	S00-037		
		E	Kesselplatine IO55 Taurus	-	1	S00-041		
	35	T	Sichtblende	-	1	AL021-3-005-0		
Zubehör			Bürste Rohr	D 55 mm	1	Z70-103		
			Schürgerät	-	1	SY034-3-020-0		

A= Auslaufteil E=Ersatzposition N=Nachrüstteil S=Sperrteil T=Teil nur bedingt lieferbar

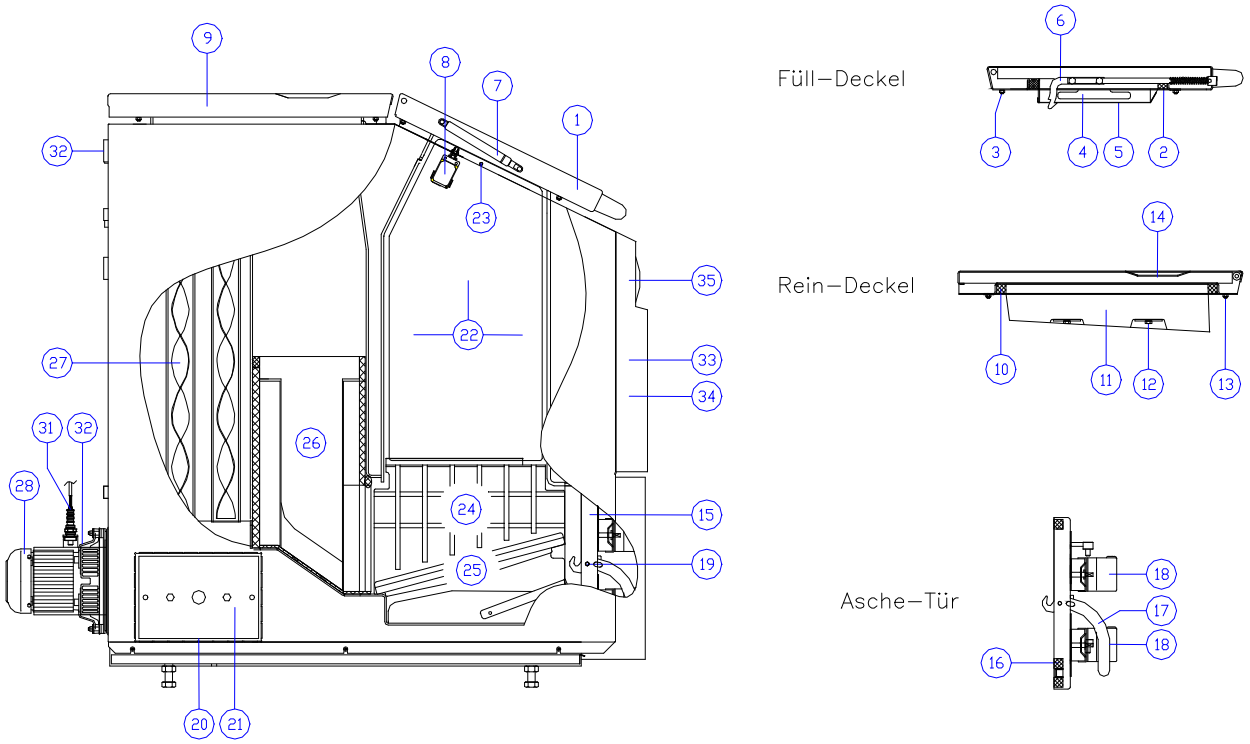

Suchbegriff	Pos:	Kurztext	Bemerkung	Stk.	Art. Nr.:	Serie ab	Serie bis
Füll-Deckel	1	-	-	-	-		
	2	Dichtschnur Deckel	L 1780 mm Ø 22 mm	1	N40-501		
	3	SK-Mutter	M06 – selbstsichernd	4	K17-115		
	4	Isolierstein	-	1	SY034-1-165-0		
	5	Schutzblech	-	1	SY034-1-166-0		
		Blechschraube	4,8*9,5	4	K08-460		
	6	Riegel	-	1	AL021-1-168-0		
		SK-Schraube	M08*16	2	K01-206		
	7	Gasdruckfeder	-	2	Z90-800		
		Sicherungsscheibe	07	2	K44-018		
	8	Türkontaktschalter	-	1	E50-001		
Rein-Deckel	9	-	-	-	-		
	10	Dichtschnur	L 2050 mm Ø 22 mm	1	N40-501		
	11	Isolierstein	-	1	SY034-1-195-0		
	12	SK-Schraube	M08*80	4	K02-701		
		Scheibe	-	4	SY034-1-193-0		
	13	SK-Mutter	M06 – selbstsichernd	4	K17-115		
	14	Schauglas	-	1	Z90-003		
		Dichtung Schauglas	-	2	N40-209		
Asche-Tür	15	-	-	-	-		
	16	Dichtschnur	L 1810 mm Ø 22 mm	1	N40-501		
		Dichtschnur	L 540 mm Ø 22 mm	1	N40-501		
		Dichtschnur	L 20 mm Ø 22 mm	1	N40-501		
	17	Griff	-	1	SY034-1-145-0		
		Passkerbstift	8*30	1	K54-220		
	18	Servomotor	-	1	S50-002		
		Iso-Servo	-	1	BMK20-3-025-0		
	19	Bolzen-Tür	43 mm	1	BMK20-1-044-0		
		Federring	M08	1	K43-020		
		SK-Mutter	M08-flach	1	K12-020		

Reinigungsdeckel	20		-	^-	-	-		
	21		Reinigungsstein Seite	-	1	SY034-2-038-0		
			SK-Schraube	M10*40	2	K01-262		
			SK-Mutter	M10	2	K11-025		
Füllraum	22		Auskleidungsbleche-Set	-	1	SY034-3-990-0		
		A	Auskleidung vorne	verstärkt	-	SY034-3-040-0	05/2008	06/2010
		E		gekürzt	1	SY034-3-030-2	2011	-
		A	Auskld. links oder rechts	verstärkt	-	SY034-3-031-1	05/2008	06/2010
		E		gekürzt	2	SY034-3-031-2	2011	-
		A	Auskleidung hinten	verstärkt	-	SY034-3-041-0	05/2008	06/2010
		E		gekürzt	1	SY034-3-041-1	2011	-
	23		SK-Schraube	M08*16 – Messing	2	K01-851		
	24		Feuerauskleidung links	-	1	SY034-3-034-0		
			Feuerauskleidung rechts	-	1	SY034-3-035-0		
		N	Ausgleichsschnur	L 140 mm Ø 10 mm	2	SY034-3-051-0	2011	-
	25		Hauptrost links	-	1	SY034-3-006-0		
			Hauptrost rechts	-	1	SY034-3-007-0		
Brennkammer	26		Brennkammer-Set	-	1	SY034-1-990-0		
	27		Wirbulator	Art.Nr: ist 1 Teil	12	SY044-3-040-0		
Abgasgebläse	28		Abgasgebläse-ZUS	inkl. Flügel und Dichtung	1	BMK20-3-040-0		
	29		Flügel SZ	-	1	BMK20-1-126-0		
			Gewindestift	M08*10	1	K04-203		
	30		Motordichtung	222*3	1	N40-241		
Lambdasonde	31	S	~~Lambdasonde Bosch~~	~~-~~	~~1~~	~~BS015-3-012-0~~	-	10/2009
		E	Lambdasonde NGK	-	1	E60-003	2010	-
			Adapterkabel	-	1	E60-004	2010	-
			Lambdaschutz	für Bosch	1	BS015-3-015-0	-	10/2009
			Lambdaschutz Metall	für NGK	1	Z10-022	2010	
Fühler / STB	32		Kesselfühler	-	1	S70-004		
			Abgasfühler	-	1	S70-008		
			STB	-	1	S40-007		
Steuerung	33	A	Display 4 Tasten	-	1	S11-001	2002	2010
		E	Umbausatz Touch	ohne Display	1	SY034-3-901-0	-	-
			Display Touch	-	1	S00-033	2011	-
	34	A	Kesselplatine URSA	-	1	S00-031	2002	2010
			MK-Regler URSA	-	1	S20-025	2002	2010
		E	Umbausatz Taurus	ohne Platine	1	BS015-3-902-0	-	-
			Bei Displays mit EPROM-Software ist eine Softwareversion ≥ 1.0c bzw. ≥ 2.1j erforderlich!					
			Kesselplatine IO31 Taurus	-	1	S00-034	2011	-
		A	Kesselplatine IO45 Taurus	Ersatz für S00-034	1	S00-037		
		E	Kesselplatine IO55 Taurus	-	1	S00-041		
	35	T	Sichtblende	-	1	AL021-3-005-0		
Zubehör			Bürste Rohr	D 55 mm	1	Z70-103		
			Schürgerät	-	1	SY034-3-020-0		

A= Auslaufteil E=Ersatzposition N=Nachrüstteil S=Sperrteil T=Teil nur bedingt lieferbar

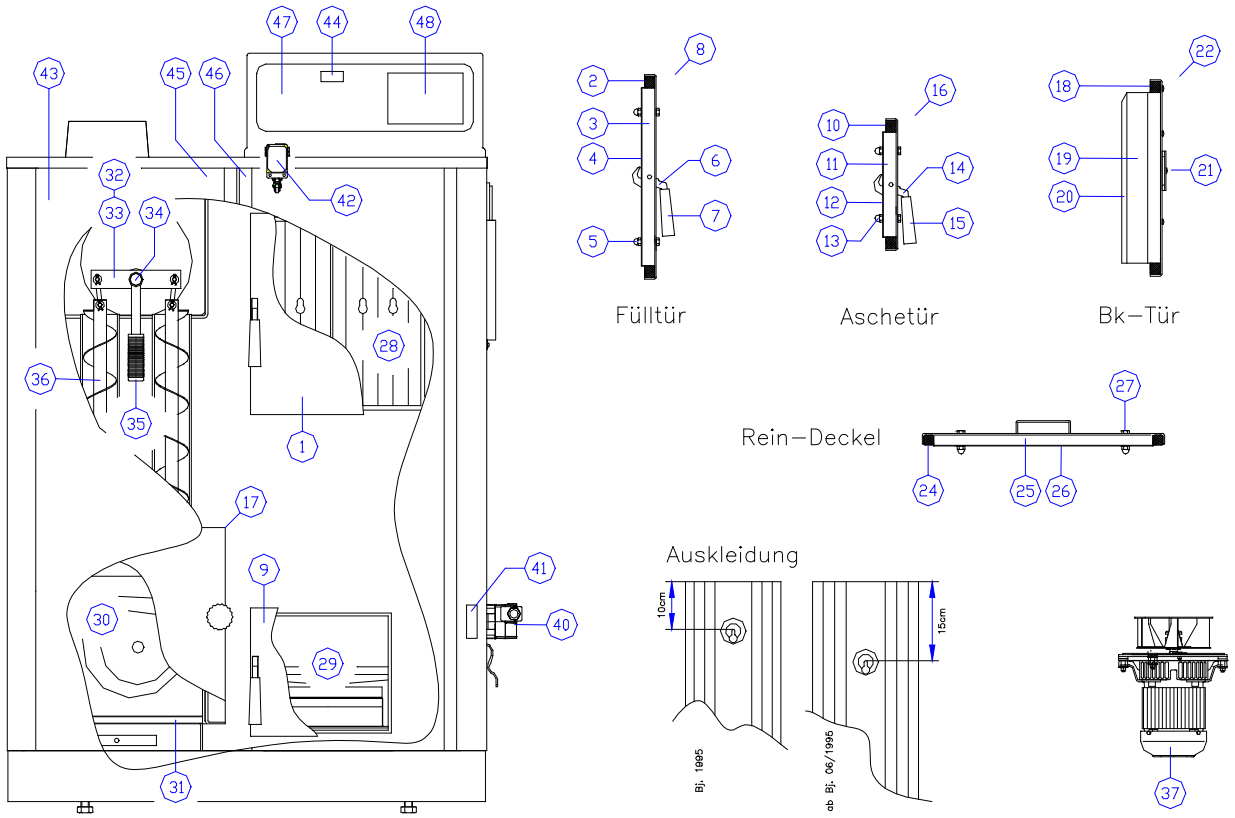

Suchbegriff	Pos:	Kurztext	Bemerkung	Stk.	Art. Nr.:	Serie ab	Serie bis
Füll-Tür	1	-	-	-	-		
	2	Dichtschnur	L 1380 mm Ø 22 mm	1	N40-501		
	3	Isolierstein	-	1	TU030-1-184-0		
	4	Schutzblech	-	1	TU030-1-185-0		
	5	SK-Schraube	M08*35	4	K01-211		
		Hutmutter	M08	4	K14-020		
	6	Türgriffhacken	-	1	Z03-001		
		Passkerbstift	08*20	1	K54-212		
	7	Türgriff	-	1	Z20-005		
	8	Augenschraube Scharnier	M10*35	2	K07-261		
		SK-Mutter	M10 – flach	2	K12-025		
Aschetür	9	-	-	-	-		
	10	Dichtschnur	L 930 mm Ø 22 mm	1	N40-501		
	11	Isolierstein	-	1	TU030-1-156-0		
	12	Schutzblech	-	1	TU030-1-155-0		
	13	SK-Schraube	M08*35	4	K01-211		
		Hutmutter	M08	4	K14-020		
	14	Türgriffhacken	-	1	Z03-001		
		Passkerbstift	08*20	1	K54-212		
	15	Türgriff	-	1	Z20-005		
	16	Augenschraube Scharnier	M10*35	2	K07-261		
		SK-Mutter	M10 – flach	2	K12-025		
Brennkammertür	17	-	-	-	-		
	18	Dichtschnur	L 1300 mm Ø 22 mm	1	N40-501		
	19	Türstein	-	1	TU030-1-165-0		
	20	Halteblech	-	1	TU030-1-162-0		
		Blechschraube	4,8*9,5	5	K08-460		
	21	Schauglas	-	1	Z90-003		
	22	Augenschraube Scharnier	M10*35	2	K07-261		
		SK-Mutter	M10 – flach	2	K12-025		
Reindeckel	23	-	-	-	-		
	24	Dichtschnur	L 1460 mm Ø 22 mm	1	N40-501		
	25	Isolierstein	-	1	TU030-1-173-0		
	26	Schutzblech	-	1	TU030-1-174-0		
	27	SK-Schraube	M08*30	4	K01-210		
		Hutmutter	M08	4	K14-020		

Füllraum	28		Auskleidung links 10 cm	700*190 mm	3	TU030-1-178-A	-	1995
			Auskleidung links 15 cm	700*190 mm	3	TU030-1-178-0	06/1995	-
			Auskleidung hinten 10 cm	700*177 mm	2	TU030-1-176-A	-	1995
			Auskleidung hinten 15 cm	700*177 mm	2	TU030-1-176-0	06/1995	-
			Auskleidung rechts 10 cm	860*185 mm	3	TU030-1-177-A	-	1995
			Auskleidung rechts 15 cm	860*185 mm	3	TU030-1-177-0	06/1995	-
			SK-Mutter für Auskleidung	M08 – Messing	13	K11-820		
	29		Hauptrost	hinten	1	TU030-1-100-0		
				vorne	1	TU030-1-101-0		
Brennkammer	30		Brennkammer-Set	inkl. BK-Unterlage	1	TU030-1-990-0		
	31		BK-Unterlage	-	1	TU030-1-167-0		
WT-Reinigung	32		Klavier-ZUS	inkl. Hebel und Wirbulat.	1	TU030-1-083-0		
	33		Klavier	-	1	TU030-1-084-0		
			Rundbügel	-	6	TU030-1-088-0		
			Scheibe	M08	12	K21-020		
			Splint	3,2*20	12	K31-001		
	34		Hebel	-	1	TU030-1-090-0		
			SK-Schraube	M08*40	2	K01-752		
			SK-Mutter	M08 – Messing	2	K11-820		
	35		Griff	-	1	Z20-008		
	36		Wirbulator	-	6	TU030-1-094-0		
Abgasgebläse	37		Abgasgebläse-ZUS	inkl. Flügel und Dichtung	1	TU030-3-050-0		
	38		Flügel SZ	-	1	TU030-1-107-0		
			Gewindestift	M08*10	1	K04-203		
	39		Motordichtung	222*3	1	N40-241		
Servo / TKS	40	A	Servomotor	KM24-SR	1	S50-001		
		E	Servomotor mit Luftschieber	-	1	TU030-3-010-1		
		A	Servomotor	LM24-SR-T-C2	1	~~S50-004~~	-	02/2008
			Servomotor	LM24A-SR T40 F00 002	1	~~S50-004~~		
		E	Servomotor	-	1	S50-004		
			Distanz Platte	-	1	TU030-1-219-1		
			Blechschraube	3,5*9,5	5	K08-418		
	41		Luftklappe	-	1	TU030-1-040-0	-	05/1996
			Achse	-	1	TU030-1-038-0	-	05/1996
	42		Türkontaktschalter	-	1	E50-001		
			Hitzeschutz	für TKS	1	TU030-2-070-0		
Abgasthermostat	43	S	~~Abgasthermostat~~	~~-~~	~~1~~	~~S40-001~~		
		A	Abgasthermostat	nur Einsatz	1	S40-000		
		E	Abgasthermostat	mit Anschlusskabel	1	S40-010		
Fernthermometer	44		Fernthermometer	-	1	H36-001		
Fühler / STB	45		Kesselfühler	-	1	S70-004		
			STB	EBV	1	S40-006		
Verschluss Verkleidungstür	46		Feder Schnappverschl.	-	1	Z90-001		
			Nippel Federlasche	-	1	Z90-002		
			Blindniete	3*7 mm	4	K33-005		
Steuerung	47	A	Turbotronic ED	-	1	TU030-3-020-0		
			Turbotronic EPG	-	1	TU030-3-030-1		
			Kesselplatine	für Turbotronic	1	TU030-3-023-0		
		S	~~Umbauset TU Synchro~~	-	~~1~~	~~TU030-3-024-0~~		
		E	Umbausatz Taurus	ohne Display u. Kesselpl.	1	TU030-3-101-0		
			Display Touch	-	1	S00-033		
			Kesselplatine IO45 Taurus	-	1	S00-037		
			Kesselplatine IO55 Taurus	Ersatz für S00-037	1	S00-041		
	48	A	Regler Alpha 233B	-	1	S20-002		
			Regler Delta 23B	-	1	S20-013		
		A	Regler Gamma 23B	-	1	S20-016		
			Regler Gamma 233B	-	1	S20-017		
		E	THETA 2233 BVV	Set inkl. X1 Kabelbaum	1	S30-019		
Zubehör			Schürgerät	-	1	TU030-3-015-0		

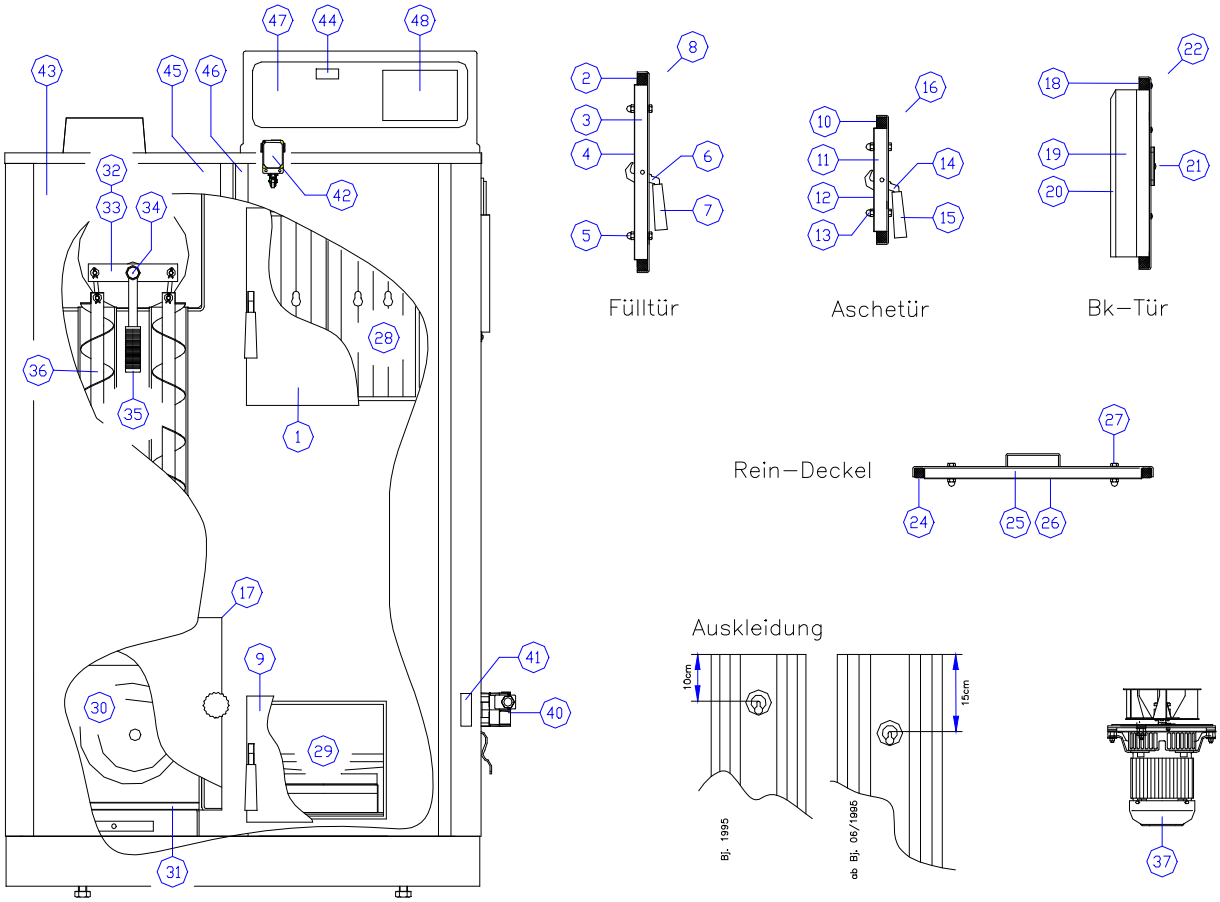

Suchbegriff	Pos:	Kurztext	Bemerkung	Stk.	Art. Nr.:	Serie ab	Serie bis
Füll-Tür	1	-	-	-	-		
	2	Dichtschnur	L 1380 mm Ø 22 mm	1	N40-501		
	3	Isolierstein	-	1	TU030-1-184-0		
	4	Schutzblech	-	1	TU030-1-185-0		
	5	SK-Schraube	M08*35	4	K01-211		
		Hutmutter	M08	4	K14-020		
	6	Türgriffhacken	-	1	Z03-001		
		Passkerbstift	08*20	1	K54-212		
	7	Türgriff	-	1	Z20-005		
	8	Augenschraube Scharnier	M10*35	2	K07-261		
		SK-Mutter	M10 – flach	2	K12-025		
Aschetür	9	-	-	-	-		
	10	Dichtschnur	L 930 mm Ø 22 mm	1	N40-501		
	11	Isolierstein	-	1	TU030-1-156-0		
	12	Schutzblech	-	1	TU030-1-155-0		
	13	SK-Schraube	M08*35	4	K01-211		
		Hutmutter	M08	4	K14-020		
	14	Türgriffhacken	-	1	Z03-001		
		Passkerbstift	08*20	1	K54-212		
	15	Türgriff	-	1	Z20-005		
	16	Augenschraube Scharnier	M10*35	2	K07-261		
		SK-Mutter	M10 – flach	2	K12-025		
Brennkammertür	17	-	-	-	-		
	18	Dichtschnur	L 1300 mm Ø 22 mm	1	N40-501		
	19	Türstein	-	1	TU030-1-165-0		
	20	Halteblech	-	1	TU030-1-162-0		
		Blechschraube	4,8*9,5	5	K08-460		
	21	Schauglas	-	1	Z90-003		
	22	Augenschraube Scharnier	M10*35	2	K07-261		
		SK-Mutter	M10 – flach	2	K12-025		
Reindeckel	23	-	-	-	-		
	24	Dichtschnur	L 1460 mm Ø 22 mm	1	N40-501		
	25	Isolierstein	-	1	TU030-1-173-0		
	26	Schutzblech	-	1	TU030-1-174-0		
	27	SK-Schraube	M08*30	4	K01-210		
		Hutmutter	M08	4	K14-020		

Füllraum	28		Auskleidung links 10 cm	900*190 mm	3	TU050-1-178-A	-	1995
			Auskleidung links 15 cm	900*190 mm	3	TU050-1-178-0	06/1995	-
			Auskleidung hinten 10 cm	900*177 mm	2	TU050-1-176-A	-	1995
			Auskleidung hinten 15 cm	900*177 mm	2	TU050-1-176-0	06/1995	-
			Auskleidung rechts 10 cm	1060*185 mm	3	TU050-1-177-A	-	1995
			Auskleidung rechts 15 cm	1060*185 mm	3	TU050-1-177-0	06/1995	-
			SK-Mutter für Auskleidung	M08 – Messing	13	K11-820		
	29		Hauptrost	hinten	1	TU030-1-100-0		
				vorne	1	TU030-1-101-0		
Brennkammer	30		Brennkammer-Set	inkl. BK-Unterlage	1	TU030-1-990-0		
	31		BK-Unterlage	-	1	TU030-1-167-0		
WT-Reinigung	32		Klavier-ZUS	inkl. Hebel und Wirbulat.	1	TU050-1-083-0		
	33		Klavier	-	1	TU050-1-084-0		
			Rundbügel	-	6	TU030-1-088-0		
			Scheibe	M08	16	K21-020		
			Splint	3,2*20	16	K31-001		
	34		Hebel	-	1	TU030-1-090-0		
			SK-Schraube	M08*40	2	K01-752		
			SK-Mutter	M08 – Messing	2	K11-820		
	35		Griff	-	1	Z20-008		
	36		Wirbulator	-	8	TU050-1-094-0		
Abgasgebläse	37		Abgasgebläse-ZUS	inkl. Flügel und Dichtung	1	TU050-3-050-0		
	38		Flügel SZ	-	1	TU050-1-107-0		
			Gewindestift	M08*10	1	K04-203		
	39		Motordichtung	222*3	1	N40-241		
Servo / TKS	40	A	Servomotor	KM24-SR	1	S50-001		
		E	Servomotor mit Luftschieber	-	1	TU030-3-010-1		
		A	Servomotor	LM24-SR-T-C2	1	~~S50-004~~	-	02/2008
			Servomotor	LM24A-SR T40 F00 002	1	~~S50-004~~		
		E	Servomotor	-	1	S50-004		
			Distanz Platte	-	1	TU030-1-219-1		
			Blechschraube	3,5*9,5	5	K08-418		
	41		Luftklappe	-	1	TU030-1-040-0	-	05/1996
			Achse	-	1	TU030-1-038-0	-	05/1996
	42		Türkontaktschalter	-	1	E50-001		
			Hitzeschutz	für TKS	1	TU030-2-070-0		
Abgasthermostat	43	S	~~Abgasthermostat~~	-	~~1~~	~~S40-001~~		
		A	Abgasthermostat	nur Einsatz	1	S40-000		
		E	Abgasthermostat	mit Anschlusskabel	1	S40-010		
Fernthermometer	44		Fernthermometer	-	1	H36-001		
Fühler / STB	45		Kesselfühler	-	1	S70-004		
			STB	EBV	1	S40-006		
Verschluss Verkleidungstür	46		Feder Schnappverschl.	-	1	Z90-001		
			Nippel Federlasche	-	1	Z90-002		
			Blindniete	3*7 mm	4	K33-005		
Steuerung	47	A	Turbotronic ED	-	1	TU030-3-020-0		
			Turbotronic EPG	-	1	TU030-3-030-1		
			Kesselplatine	für Turbotronic	1	TU030-3-023-0		
		S	~~Umbauset TU Synchro~~	~~-~~	~~1~~	~~TU030-3-024-0~~		
		E	Umbausatz Taurus	ohne Display u. Kesselpl.	1	TU030-3-101-0		
			Display Touch	-	1	S00-033		
			Kesselplatine IO45 Taurus	-	1	S00-037		
			Kesselplatine IO55 Taurus	Ersatz für S00-037	1	S00-041		
	48	A	Regler Alpha 233B	-	1	S20-002		
			Regler Delta 23B	-	1	S20-013		
		A	Regler Gamma 23B	-	1	S20-016		
			Regler Gamma 233B	-	1	S20-017		
		E	THETA 2233 BVV	Set inkl. X1 Kabelbaum	1	S30-019		
Zubehör			Schürgerät	-	1	TU030-3-015-0		

NOTIZEN

NOTIZEN

NOTIZEN

Diverse Teile

Suchbegriff		Kurztext	Bemerkung	Stk.	Art. Nr.:	geeignet für
Fühler		Außenfühler	AF200	1	S70-001	
		Kesselfühler	KVT20 – 1,5 m	1	S70-004	
		Pufferfühler	KVT20 – 5 m	1	S70-003	
		Abgasfühler	-	1	S70-008	
		Speicherfühler	KVT20 – 5 m	1	S70-003	
		Solarfühler	KVT NI 1000/6	1	S70-012	
		TAD Fühler	-	1	S70-009	Differenzregelungen
		Vorlauffühler	VF20	1	S70-002	
Kabel	T	RJ45 auf RJ45 0,5 m	BCE auf Kesselplatine	1	S12-003	URSA und Taurus Steuerungen
	T	RJ45 auf RJ45 1,0 m	BCE auf Kesselplatine	1	S12-004	URSA und Taurus Steuerungen
	T	RJ45 auf RJ45 1,5 m	BCE auf Kesselplatine	1	S12-002	URSA und Taurus Steuerungen
	T	RJ6/6 auf RJ6/6 3,5 m	BCE auf Kesselpl. Pellets	1	S12-006	Vario Anlagen
Kondensatoren	T	3µF	Hanning 2800 U/min	1	E40-905	Biosmart
	T	5µF	Hanning 2820 U/min	1	E40-902	Albra, Turbra, BMK, Synchro
Lüfterhauben	T	Lüfterhaube	Hanning D142/H55 mm	1	E40-011	Albra, Turbra, BMK, Synchro
	T	Lüfterhaube	Hanning D106/H45 mm	1	E40-016	Biosmart
Raumgerät		RFF25	-	1	S70-006	-
	A	RFF40S/60S Gamma	-	1	S70-007	-
	A	RFF Theta	-	1	S70-019	-
	A	RS10 Gamma	-	1	S60-002	-
	A	RS-Theta	-	1	S60-005	-
	A	RS100	Platine mit Raumfühler	1	S11-002	-
		RS200	-	1	S60-004	-
Steuerung	A	Regler Alpha 233B	-	1	S20-002	
		Regler Delta 23B	-	1	S20-013	
		Regler Gamma 23B	-	1	S20-016	EPG231
		Regler Gamma 233B	-	1	S20-017	EPG261
	E	Regler Theta 2233BVV	inkl. X1 Kabelbaum	1	S30-019	-
		Netzfilter	10 A	1	E81-001	-
	A	Display	4 Tasten Bedienfeld	1	S11-001	-
		Lötbatterie für Speicher	3,6 V	1	S31-006	S11-001
		Display	Touch Bedienfeld	1	S00-033	-
		Knopfzelle für Speicher	CR2032 3V	1	E80-200	S00-033
	A	Platine Handbedienung	-	1	S11-010	BMK, Synchro
	A	Platine I/O 19.0	Kesselplatine URSA	1	S00-031	-
	A	Platine I/O 20.0	MK-Regler URSA	1	S20-025	-
		Platine I/O 25.0	Platine Wandgerät	1	S11-006	-
	A	Platine I/O 31	Kesselplatine TAURUS	1	S00-034	-
	A	Platine I/O 32	Kesselplatine TAURUS	1	S00-036	Biosmart bis Baujahr 2015
	A	Platine I/O 45	Kesselplatine TAURUS	1	S00-037	-
		Platine I/O 55	Kesselplatine TAURUS	1	S00-041	-
		Schaltnetzteil Taurus	Austausch-SET	1	S31-003	Kesselplatine I/O 31 und I/O 45
		Schaltnetzteil-IO55	Tauschnetzteil	1	S10-100	Kesselplatine I/O 55
		RS232-RS485-Konverter	WPM-Konverter	1	S15-005	-
Schalter	A	Netzschalter	22*19,6 mm	1	E50-805	Albra, Turbra
		Netzschalter	31*14 mm	1	E50-806	BMK, Synchro, Biosmart
	A	Wippschalter Auto/Hand	20*12 mm	1	E50-807	Albra, Turbra
	A	Wippschalter Auto/Hand	20*12 mm – 2 fach	1	E50-809	Turbra
	A	Wippschalter Auto/Man	22*30 mm	1	E50-801	Albra-TP
	A	Wippschalter Sommer/Winter	22*30 mm	1	E50-802	Albra-TP
	A	Wipptaster TÜV	20*12 mm	1	E50-810	Albra, Turbra
Motorlager	S	für SZ-Motor E40-010	6202-ZZC3	1	nicht lieferbar	Albra, Turbra, BMK, Synchro
	S		6204-ZZC3	1	nicht lieferbar	
	S	für SZ-Motor E40-017	6203-ZZC3	1	nicht lieferbar	Biosmart
	S		6204-ZZC3	1	nicht lieferbar	
Software		EPROM	-	1	S10-001	Albra Sy
		EPROM	-	1	S10-010	BMK
		EPROM	-	1	S10-020	Synchro
		EPROM	-	1	S10-025	RS100
		SD-Karte mit Software	für Steuerungsumbau	1	S10-061	BMK, SY
		SD-Karte mit Software	aktuelle Software	1	S10-062	BMK, BSM

GUNTAMATIC

GUNTAMATIC Heiztechnik GmbH
A-4722 Peuerbach / Bruck 7
Tel: 0043-(0) 7276 / 2441-0
Fax: 0043 (0) 7276 / 3031
Email: office@guntamatic.com
www.guntamatic.com

Druckfehler und Technische Änderungen vorbehalten