Ersatzteilliste 3

Hackgutprogramm

ab Baujahr 2006

		Seite
Powerchip 30	ab Baujahr 2006	2
Powerchip 50	ab Baujahr 2006	5
Powercorn 12-50	ab Baujahr 2007	8
Powerchip 75/100	ab Baujahr 2007	12
Diverse Teile		19

V08-1123

GUNTAMATIC

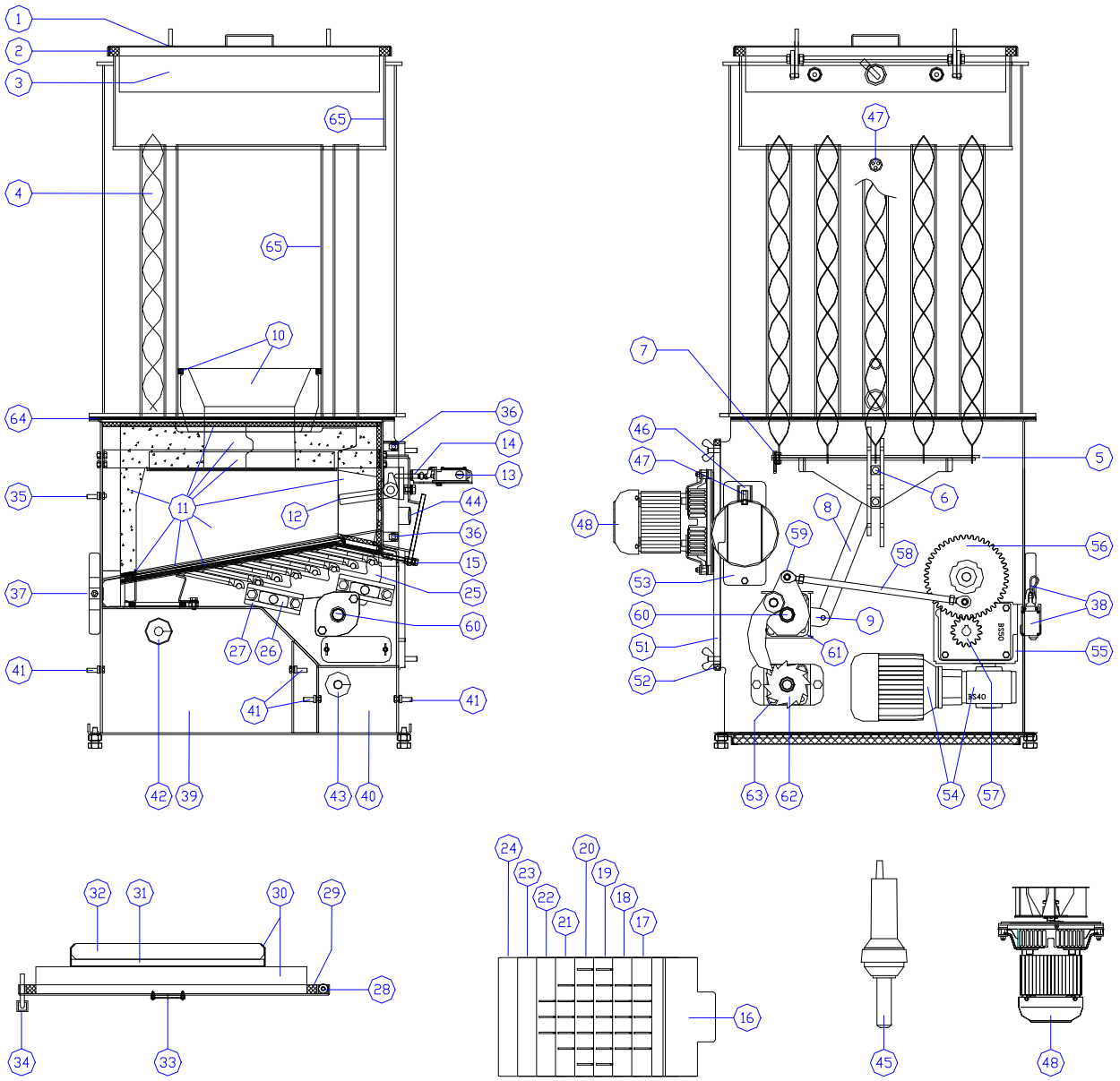

Suchbegriff	Pos:	Kurztext	Bemerkung	Stk.	Art. Nr.:	Serie ab	Serie bis
WT-Deckel	1	-	-	-	-		
	2	Dichtschnur	L 1880 mm Ø 22 mm	1	N40-501		
	3	WT-Deckelstein	-	1	PC030-1-033-0		
		SK-Schraube	M08*80 A2	4	K02-701		
		Scheibe	-	4	SY034-1-193-0		
WT-Reinigung	4	Wirbulator	D46	13	PC030-1-342-0		
		Wirbulator	D44 – f. Pflanzenbrennst.	13	PC030-3-095-0		
	5	WT-Rein Schubsys.-ZUS	-	1	PC030-1-320-0		
	6	WT-Rein Gleitlager	-	4	PC030-1-336-0		
		SK-Schraube	M08*16	4	K01-206		
		Zahnscheibe	8,2 A	4	K41-004		
		Scheibe	08*25*1,5	4	K29-200		
	7	Klappstecker	d6	1	K49-156		
	8	WT-Rein Schubstange	-	2	PC030-1-324-0		
		Sicherungsscheibe	08	4	K44-020		
	9	WT-Reinhebel	-	1	PC030-1-327-0		
		SK-Schraube	M10*45	2	K02-253		
		SK-Mutter	M10	2	K17-125		

Brennkammer	10	S	~~BK-Wirbeldüse~~	ID 200 mm	~~4~~	~~PC030-1-182-0~~	2006	2009
		N	BK-Wirbeldüse	ID 130 mm / 2-teilig	1	PC030-1-183-0		
		E	BK-Wirbeldüse	ID 130 mm	1	PC030-1-182-0	06/2009	-
			Dichtschnur	L 1000 mm Ø 12 quad.	1	N40-502		
	11		Iso-Halteblech	Kerlane	1	PC030-1-089-0		
			BK-rechts	Feuerbeton	1	PC030-1-163-0		
			BK-Iso-rechts	Kerlane	1	PC030-1-164-0		
			BK-links	Feuerbeton	1	PC030-1-167-0		
			BK-Iso-links unten	Kerlane	1	PC030-1-170-0		
			BK-hinten	Feuerbeton	1	PC030-1-173-0		
			BK-Iso-hinten unten	Kerlane	1	PC030-1-175-0		
			BK-oben-Set li und re	Feuerbeton	1	PC030-1-178-0		
			Dichtschnur-BK-oben	L 625 mm Ø 12 quad.	1	N40-502		
			Dichtschnur bei Tür	L 600 mm Ø 12 quad.	1	N40-502		
Feuerzunge	12		Feuerzunge-ZUS	-	1	PC030-1-212-0		
			SK-Schraube	M10*16 – Messing	1	K01-856		
			Zahnscheibe	10,5 A	1	K41-005		
			Scheibe	10	1	K21-025		
	13		Türkontaktschalter	-	1	E50-001		
			TKS-Dichtung	-	1	PC030-1-154-0		
	14	S	~~TKS-Druckstift~~	Ø 10 mm	~~1~~	~~PC030-1-152-0~~	2006	2008
		E	TKS-Druckstift	Ø 9,5 mm	1	PC030-1-152-0	06/2008	-
			Sicherungsscheibe	08	1	K44-020		
Rost	15		SK-Schraube	M08*65 – Messing	1	K01-855		
		S	~~SK-Schraube~~	M08*60	~~2~~	~~K01-216~~	2005	06/2009
		E	SK-Schraube	M08*65	2	K01-217	07/2009	-
			SK-Mutter	M08 – Messing	5	K11-820		
			Zahnscheibe	8,2 A	1	K41-004		
	16	A	Einlaufrost	-	1	PC030-1-252-0	2006	06/2009
			Dichtungsband	L 270 mm - KVS 15/4	2	N10-010	2006	06/2009
		E	Einlaufrost	inkl. Dichtsch. Schrauben	1	PC030-1-248-0	07/2009	-
			Dichtschnur	L 270 mm Ø 10 mm	1	PC030-1-249-0	07/2009	-
	17		Schieberost Nr: 1	-	1	PC030-1-256-0		
	18		Schieberost Nr: 2	-	1	PC030-1-257-0		
	19		Schieberost Nr: 3	-	1	PC030-1-258-0		
	20		Schieberost Nr: 4	-	1	PC030-1-259-0		
	21		Schieberost Nr: 5	-	1	PC030-1-260-0		
	22		Schieberost Nr: 6	-	1	PC030-1-261-0		
	23		Schieberost Nr: 7	-	1	PC030-1-263-0		
	24		Schieberost Nr: 8	-	1	PC030-1-263-0		
Rostschlitten	25		Rostschlitten	-	1	PC030-1-235-0		
	26		Rostschlitten Gleitbacken	-	4	PC030-1-246-0		
	27		Rostgestell Gleitlager	-	4	PC030-1-231-0		
			SK-Schraube	M10*25 – Messing	8	K01-854		
Brennkammertür	29		Dichtschnur	L 1900 mm Ø 22 mm	1	N40-501		
	30		BK-Tür-Iso	-	1	PC030-1-203-0		
			BK-Türeinfassung-ZUS	-	1	PC030-1-196-0		
			SK-Schraube	M08*75	3	K02-219		
			Scheibe	08	3	K21-020		
	31		BK-Stein-Iso	-	1	PC030-1-204-0		
	32		BK-Türstein	2 teilig	1	PC030-1-185-0		
	33		Schauglas	-	1	Z90-003		
			Dichtung	D55*d42*2	1	N40-209		
	34		Türgriff	M10	1	Z20-005		
			Türgriffhacken	-	1	Z03-001		
			Passkerbstift	8*20	1	K54-212		
	35		Bolzen-Tür-kurz	-	1	BS015-1-098-0		
			Zahnscheibe	8,2 A	1	K41-004		
			SK-Mutter	M08 – flach	1	K12-020		
	36		Augenschraube	M10*40	2	K07-262		
			SK-Mutter	M10 – flach	2	K12-025		
TKS-Gestänge	37		TKS-Gestänge-ZUS	-	1	PC030-1-207-0		
	38		Türkontaktschalter	-	1	E50-001		
			Federstecker	3*60	1	K49-105		
		N	TKS-Blech	Führung für das Gestänge	1	PC030-1-156-0	06/2008	-
Ascheladen	39		Aschelade-links-ZUS	-	1	PC030-1-350-0		
			Dichtschnur	L 1370 mm Ø 22 mm	1	N40-501		
	40		Aschelade-rechts-ZUS	-	1	PC030-1-380-0		
			Dichtschnur	L 660 mm Ø 22 mm	1	N40-501		
	41		Bolzen-Tür-kurz	-	4	BS015-1-098-0		
			Zahnscheibe	8,2 A	4	K41-004		
			SK-Mutter	M08 – flach	4	K12-020		
Ascheschnecken	42		Ascheschnecke Rost	D60-ST36-40	1	PC030-1-275-0		
		T	Ascheschnecke Rost	D60-ST36-40 - gehärtet	1	PC030-1-279-0		
			Distanzrohr D20>D25	bei Benzler Getriebe erf.	1	PC030-1-278-0		
			Passfeder	6*6*16	1	K61-080		
			Passfeder	6*6*70	1	K61-090		

A= Auslaufteil E=Ersatzposition N=Nachrüstteil S=Sperrteil T=Teil nur bedingt lieferbar

Ascheschnecken	43		Ascheschnecke RRK	D56-ST40	1	PC030-1-268-0		
			Gleitlager	D20-d15	1	K79-006		
			SK-Schraube	M10*45	1	K02-253		
			SK-Mutter	M10 - selbstsichernd	1	K17-125		
Zündung	44		Stauscheibe Zündung	-	1	PC030-3-085-0		
	45	A	Zündgebläse	1600W	1	Z60-001	2006	06/2013
			Zündelement	für Z60-001	1	Z60-004	2006	06/2013
		E	Zündgebläse Igniter	1600W / Variantenbauteil	1	V00-009	08/2013	-
			Adapterkabel	-	1	E00-002		
			Zündelement	für Z60-010	1	Z60-011	08/2013	-
			Kohlebürsten	für Z60-001 und Z60-010	1	Z60-007	2006	-
Lambdasonde	46	S	~~Sonde~~	Bosch	~~1~~	~~BS015-3-012-0~~	2006	07/2009
		A	Lambdaschutz	Keramik für Bosch Sonde	1	BS015-3-015-0	2006	07/2009
		E	Sonde	NGK	1	E60-003	2010	-
			OZA-Lambdakabel	Kabel für NGK Sonde	1	E60-004	2010	-
			Lambdaschutz	Metall für NGK Sonde	1	Z10-022	2010	-
		N	Staubschutz-ZUS	-	1	PC030-1-134-0	06/2008	-
Fühler / STB	47		Kesselfühler	-	1	S70-004		
			Abgasfühler	-	1	S70-008		
			STB	-	1	S40-007		
Abgasgebläse	48		Abgasgebläse-ZUS	2820 U/min – 5 µF	1	TU030-3-050-0		
	49		Flügel-ZUS	-	1	TU030-1-107-0		
			Gewindestift	M08*10	1	K04-203		
	50		Motordichtung	222*3	1	N40-241		
	52		Dichtschnur	L 1400 mm Ø 13 mm	1	N40-503		
	53		Dichtung Rauchrohrplatte	-	1	PC030-1-141-0		
Antrieb	54	A	Motor	1400 U/min – 4 µF	1	E40-105	2006	2005
			Getriebe	Benzler BS50/40-PC	1	Z40-005	2006	2005
		E	Umbauset Benzler / ABM	ohne Getriebemotor	1	PC030-1-014-0		
			Getriebemotor	2,2 U/min – 6 µF	1	Z40-006	2006	-
	55		Getriebeflansch	-	1	PC030-1-285-0		
			SK-Schraube	M08*110	4	K02-224		
			Zahnscheibe	8,2	4	K41-004		
		N	Distanzbuchse	-	4	PC030-1-087-0	06/2008	-
			Getriebeflanschdichtung	-	1	PC030-1-080-0		
	56		Zahnrad mit Lager	Z45, ID=20mm	1	PC030-1-306-0		
	57		Zahnrad Ascheschnecke	Z15, ID=20mm	1	PC030-1-301-0		
	58		Uml. Schubstange-ZUS	-	1	PC030-1-280-0		
			Sicherungsscheibe	08	2	K44-020		
	59		Hebel Kurbeltrieb	Welle rund	1	PC030-1-295-0	2006	2008
			Hebel Kurbeltrieb	Welle mit Abflachung	1	PC030-1-295-1	06/2008	-
			SK-Schraube	M10*50	1	K02-264		
			SK-Mutter	M10	1	K17-125		
			Hebel Klinkenrad	Halbrund	1	PC030-1-315-0		
	60	S	~~Vorschubrostwelle~~	Welle rund	~~1~~	~~PC030-1-265-0~~	2006	2008
		E	Vorschubrostwelle	Welle mit Abflachung	1	PC030-1-265-0	06/2008	-
			vor Baujahr 06/2008 den Hebel Kurbeltrieb Art.Nr: PC030-1-295-1 mitbestellen!					
			Gleitlager mit Bund	für vorne und Mitte	2	K79-002		
		N	Nachrüstsicherung	für Gleitlager Mitte	1	PC030-1-095-0	06/2008	-
	61		Flanschlager	UCF 205	1	K73-003		
			SK-Schraube	M10*25	4	K01-259		
			Zahnscheibe	10,5	4	K41-005		
	62		Klinkenrad	-	1	PC030-1-312-0		
			SK-Schraube	M10*45	1	K02-253		
			SK-Mutter	M10 - selbstsichernd	1	K17-125		
	63		Flanschlager	UCF 204	1	K73-002		
			SK-Schraube	M10*25	4	K01-259		
			Zahnscheibe	10,5	4	K41-005		
Isolierstreifen	64		UK-Isolierstreifen	für geteilte Lieferung	5	PC030-1-117-0		
Korn Auskleidung	65		Schutzblech-WT	-	1	PC030-3-090-0		
			Schutzblech-Flammrohr	-	1	PC030-3-080-0		
Steuerung	66	A	Display 4 Tasten	-	1	S11-001	2006	07/2010
		E	Umbausatz Touch	ohne Display	1	PC030-3-901-0		
			Display Touch	-	1	S00-033	2011	-
	67	A	Kesselplatine URSA	-	1	S00-031	2006	07/2010
		E	Umbausatz Taurus	ohne Platine	1	BS015-3-902-0		
			Bei Displays mit EPROM-Software ist kein neues EPROM erforderlich!					
			Kesselplatine IO31 Taurus	-	1	S00-034	2011	06/2014
		A	Kesselplatine IO45 Taurus	Ersatz für S00-034	1	S00-037	D2014/15	2019
		E	Kesselplatine IO55 Taurus	-	1	S00-041	03/2019	
	68	S	~~Transportmodul 400V~~	Hardware 2.0	~~1~~	~~S00-032~~	2006	07/2009
		E	Transportmodul 400V	Hardware 2.1	1	S00-032	09/2009	-
Zubehör			Rohr Bürste	D49 mm	1	Z70-104		
			Schürhacken	-	1	TU030-3-015-0		

A= Auslaufteil E=Ersatzposition N=Nachrüstteil S=Sperrteil T=Teil nur bedingt lieferbar

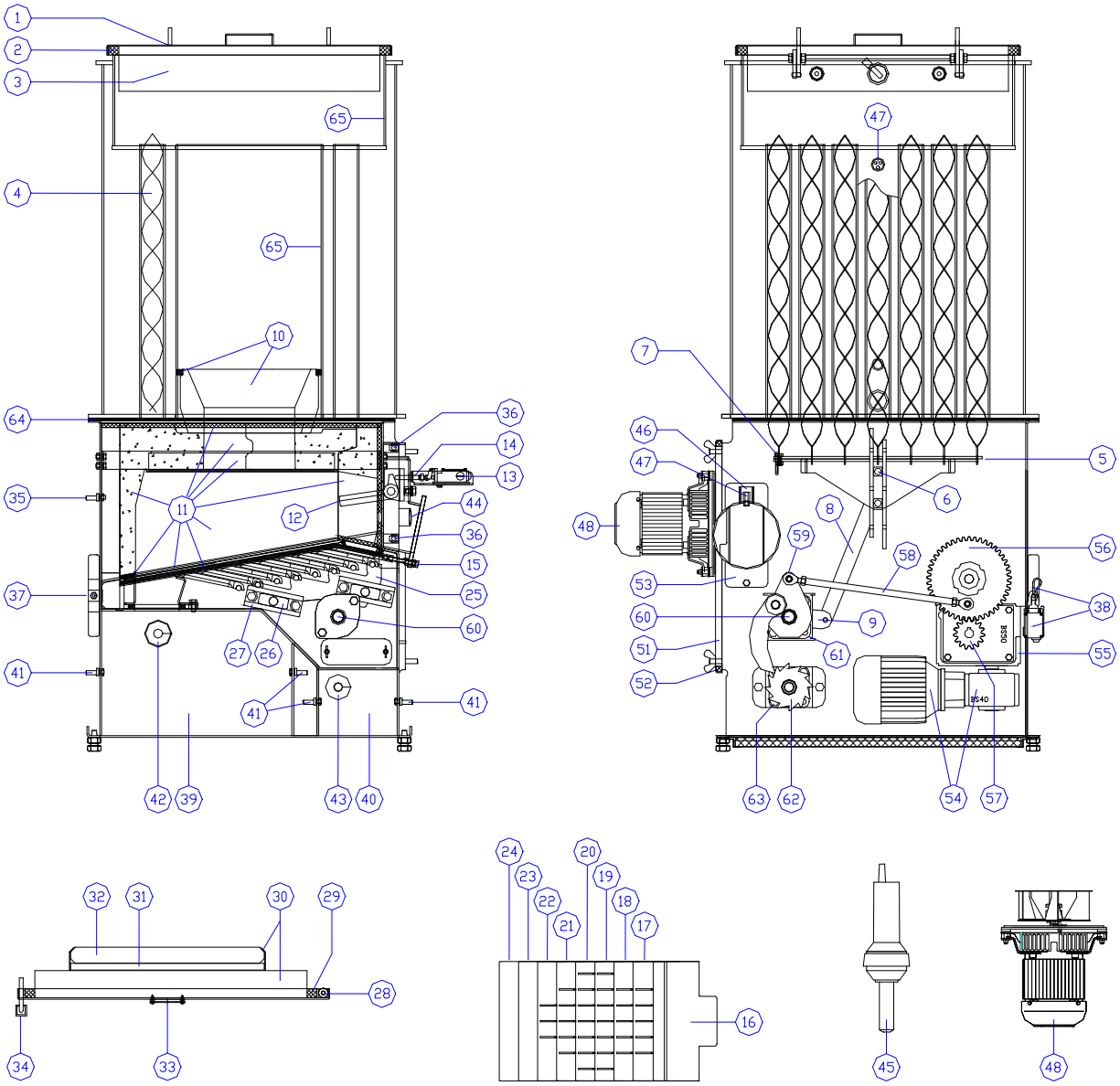

Suchbegriff	Pos:	Kurztext	Bemerkung	Stk.	Art. Nr.:	Serie ab	Serie bis
WT-Deckel	1	-	-	-	-		
	2	Dichtschnur	L 2070 mm Ø 22 mm	1	N40-501		
	3	WT-Deckelstein	-	1	PC050-1-033-0		
		SK-Schraube	M08*80 A2	4	K02-701		
		Scheibe	-	4	SY034-1-193-0		
WT-Reinigung	4	Wirbulator	D46	20	PC030-1-342-0		
		T Wirbulator	D44 – f. Pflanzenbrennst.	20	PC030-3-095-0		
	5	WT-Rein Schubsys.-ZUS	-	1	PC050-1-320-0		
	6	WT-Rein Gleitlager	-	4	PC030-1-336-0		
		SK-Schraube	M08*16	4	K01-206		
		Zahnscheibe	8,2 A	4	K41-004		
		Scheibe	08*25*1,5	4	K29-200		
	7	Klappstecker	d6	1	K49-156		
	8	WT-Rein Schubstange	-	2	PC030-1-324-0		
		Sicherungsscheibe	08	4	K44-020		
	9	WT-Reinhebel	-	1	PC030-1-327-0		
		SK-Schraube	M10*45	2	K02-253		
		SK-Mutter	M10	2	K17-125		

Brennkammer	10	S	~~BK-Wirbeldüse~~	ID 200 mm	~~4~~	~~PC030-1-182-0~~	2006	2009
		N	BK-Wirbeldüse	ID 130 mm / 2-teilig	1	PC030-1-183-0		
		E	BK-Wirbeldüse	ID 130 mm	1	PC030-1-182-0	06/2009	-
			Dichtschnur	L 1000 mm Ø 12 quad.	1	N40-502		
	11		Iso-Halteblech	Kerlane	1	PC030-1-089-0		
			BK-rechts	Feuerbeton	1	PC030-1-163-0		
			BK-Iso-rechts	Kerlane	1	PC030-1-164-0		
			BK-links	Feuerbeton	1	PC030-1-167-0		
			BK-Iso-links unten	Kerlane	1	PC030-1-170-0		
			BK-hinten	Feuerbeton	1	PC030-1-173-0		
			BK-Iso-hinten unten	Kerlane	1	PC030-1-175-0		
			BK-oben-Set li und re	Feuerbeton	1	PC030-1-178-0		
			Dichtschnur-BK-oben	L 625 mm Ø 12 quad.	1	N40-502		
			Dichtschnur bei Tür	L 600 mm Ø 12 quad.	1	N40-502		
Feuerzunge	12		Feuerzunge-ZUS	-	1	PC030-1-212-0		
			SK-Schraube	M10*16 – Messing	1	K01-856		
			Zahnscheibe	10,5 A	1	K41-005		
			Scheibe	10	1	K21-025		
	13		Türkontaktschalter	-	1	E50-001		
			TKS-Dichtung	-	1	PC030-1-154-0		
	14	S	~~TKS-Druckstift~~	Ø 10 mm	~~4~~	~~PC030-1-152-0~~	2006	2008
		E	TKS-Druckstift	Ø 9,5 mm	1	PC030-1-152-0	06/2008	-
			Sicherungsscheibe	08	1	K44-020		
Rost	15		SK-Schraube	M08*65 – Messing	1	K01-855		
		S	~~SK-Schraube~~	M08*60	~~2~~	~~K01-216~~	2006	06/2009
		E	SK-Schraube	M08*65	2	K01-217	07/2009	-
			SK-Mutter	M08 – Messing	5	K11-820		
			Zahnscheibe	8,2 A	1	K41-004		
	16	A	Einlaufrost	-	1	PC030-1-252-0	2006	06/2009
			Dichtungsband	L 270 mm - KVS 15/4	2	N10-010	2006	06/2009
		E	Einlaufrost	inkl. Dichtsch. Schrauben	1	PC030-1-248-0	07/2009	-
			Dichtschnur	L 270 mm Ø 10 mm	1	PC030-1-249-0	07/2009	-
	17		Schieberost Nr: 1	-	1	PC030-1-256-0		
	18		Schieberost Nr: 2	-	1	PC030-1-257-0		
	19		Schieberost Nr: 3	-	1	PC030-1-258-0		
	20		Schieberost Nr: 4	-	1	PC030-1-259-0		
	21		Schieberost Nr: 5	-	1	PC030-1-260-0		
	22		Schieberost Nr: 6	-	1	PC030-1-261-0		
	23		Schieberost Nr: 7	-	1	PC030-1-263-0		
	24		Schieberost Nr: 8	-	1	PC030-1-263-0		
Rostschlitten	25		Rostschlitten	-	1	PC030-1-235-0		
	26		Rostschlitten Gleitbacken	-	4	PC030-1-246-0		
	27		Rostgestell Gleitlager	-	4	PC030-1-231-0		
			SK-Schraube	M10*25 – Messing	8	K01-854		
Brennkammertür	29		Dichtschnur	L 1900 mm Ø 22 mm	1	N40-501		
	30		BK-Tür-Iso	-	1	PC030-1-203-0		
			BK-Türeinfassung-ZUS	-	1	PC030-1-196-0		
			SK-Schraube	M08*75	3	K02-219		
			Scheibe	08	3	K21-020		
	31		BK-Stein-Iso	-	1	PC030-1-204-0		
	32		BK-Türstein	2 teilig	1	PC030-1-185-0		
	33		Schauglas	-	1	Z90-003		
			Dichtung	D55*d42*2	1	N40-209		
	34		Türgriff	M10	1	Z20-005		
			Türgriffhacken	-	1	Z03-001		
			Passkerbstift	8*20	1	K54-212		
	35		Bolzen-Tür-kurz	-	1	BS015-1-098-0		
			Zahnscheibe	8,2 A	1	K41-004		
			SK-Mutter	M08 – flach	1	K12-020		
	36		Augenschraube	M10*40	2	K07-262		
			SK-Mutter	M10 – flach	2	K12-025		
	37		TKS-Gestänge-ZUS	-	1	PC030-1-207-0		
	38		Türkontaktschalter	-	1	E50-001		
			Federstecker	3*60	1	K49-105		
		N	TKS-Blech	Führung für das Gestänge	1	PC030-1-156-0	06/2008	-
Ascheladen	39		Aschelade-links-ZUS	-	1	PC030-1-350-0		
			Dichtschnur	L 1370 mm Ø 22 mm	1	N40-501		
	40		Aschelade-rechts-ZUS	-	1	PC030-1-380-0		
			Dichtschnur	L 660 mm Ø 22 mm	1	N40-501		
	41		Bolzen-Tür-kurz	-	4	BS015-1-098-0		
			Zahnscheibe	8,2 A	4	K41-004		
			SK-Mutter	M08 – flach	4	K12-020		
Ascheschnecken	42		Ascheschnecke Rost	D60-ST36-40	1	PC030-1-275-0		
		T	Ascheschnecke Rost	D60-ST36-40 - gehärtet	1	PC030-1-279-0		
			Distanzrohr D20>D25	bei Benzler Getriebe erf.	1	PC030-1-278-0		
			Passfeder	6*6*16	1	K61-080		
			Passfeder	6*6*70	1	K61-090		

A= Auslaufteil E=Ersatzposition N=Nachrüstteil S=Sperrteil T=Teil nur bedingt lieferbar

Ascheschnecken	43		Ascheschnecke RRK	D56-ST40	1	PC030-1-268-0		
			Gleitlager	D20-d15	1	K79-006		
			SK-Schraube	M10*45	1	K02-253		
			SK-Mutter	M10 - selbstsichernd	1	K17-125		
Zündung	44		Stauscheibe Zündung	-	1	PC030-3-085-0		
	45	A	Zündgebläse	1600W	1	Z60-001	2006	06/2013
			Zündelement	für Z60-001	1	Z60-004	2006	06/2013
		E	Zündgebläse Igniter	1600W / Variantenbauteil	1	V00-009	08/2013	-
			Adapterkabel	-	1	E00-002		
			Zündelement	für Z60-010	1	Z60-011	08/2013	-
			Kohlebürsten	für Z60-001 und Z60-010	1	Z60-007	2006	-
Lambdasonde	46	S	~~Sonde~~	Bosch	~~1~~	~~BS015-3-012-0~~	2006	07/2009
		A	Lambdaschutz	Keramik für Bosch Sonde	1	BS015-3-015-0	2006	07/2009
		E	Sonde	NGK	1	E60-003	2010	-
			OZA-Lambdakabel	Kabel für NGK Sonde	1	E60-004	2010	-
			Lambdaschutz	Metall für NGK Sonde	1	Z10-022	2010	-
		N	Staubschutz-ZUS	-	1	PC030-1-134-0	06/2008	-
Fühler / STB	47		Kesselfühler	-	1	S70-004		
			Abgasfühler	-	1	S70-008		
			STB	-	1	S40-007		
Abgasgebläse	48		Abgasgebläse-ZUS	2820 U/min – 5 µF	1	TU030-3-050-0		
	49		Flügel-ZUS	-	1	TU030-1-107-0		
			Gewindestift	M08*10	1	K04-203		
	50		Motordichtung	222*3	1	N40-241		
	52		Dichtschnur	L 1400 mm Ø 13 mm	1	N40-503		
	53		Dichtung Rauchrohrplatte	-	1	PC030-1-141-0		
Antrieb	54	A	Motor	1400 U/min – 4 µF	1	E40-105	2006	2006
			Getriebe	Benzler BS50/40-PC	1	Z40-005	2006	2006
		E	Umbauset Benzler / ABM	ohne Getriebemotor	1	PC030-1-014-0		
			Getriebemotor	2,2 U/min – 6 µF	1	Z40-006	2006	-
	55		Getriebeflansch	-	1	PC030-1-285-0		
			SK-Schraube	M08*110	4	K02-224		
			Zahnscheibe	8,2	4	K41-004		
		N	Distanzbuchse	-	4	PC030-1-087-0	06/2008	-
			Getriebeflanschdichtung	-	1	PC030-1-080-0		
	56		Zahnrad mit Lager	Z45, ID=20mm	1	PC030-1-306-0		
	57		Zahnrad Ascheschnecke	Z15, ID=20mm	1	PC030-1-301-0		
	58		Uml. Schubstange-ZUS	-	1	PC030-1-280-0		
			Sicherungsscheibe	08	2	K44-020		
	59		Hebel Kurbeltrieb	Welle rund	1	PC030-1-295-0	2006	2008
			Hebel Kurbeltrieb	Welle mit Abflachung	1	PC030-1-295-1	06/2008	-
			SK-Schraube	M10*50	1	K02-264		
			SK-Mutter	M10	1	K17-125		
			Hebel Klinkenrad	Halbrund	1	PC030-1-315-0		
	60	S	~~Vorschubrostwelle~~	Welle rund	~~1~~	~~PC030-1-265-0~~	2006	2008
		E	Vorschubrostwelle	Welle mit Abflachung	1	PC030-1-265-0	06/2008	-
			vor Baujahr 06/2008 den Hebel Kurbeltrieb Art.Nr: PC030-1-295-1 mitbestellen!					
			Gleitlager mit Bund	für vorne und Mitte	2	K79-002		
		N	Nachrüstsicherung	für Gleitlager Mitte	1	PC030-1-095-0	06/2008	-
	61		Flanschlager	UCF 205	1	K73-003		
			SK-Schraube	M10*25	4	K01-259		
			Zahnscheibe	10,5	4	K41-005		
	62		Klinkenrad	-	1	PC030-1-312-0		
			SK-Schraube	M10*45	1	K02-253		
			SK-Mutter	M10 - selbstsichernd	1	K17-125		
	63		Flanschlager	UCF 204	1	K73-002		
			SK-Schraube	M10*25	4	K01-259		
			Zahnscheibe	10,5	4	K41-005		
Isolierstreifen	64		UK-Isolierstreifen	für geteilte Lieferung	5	PC030-1-117-0		
Korn Auskleidung	65		Schutzblech-WT	-	1	PC050-3-091-0		
			Schutzblech-Flammrohr	-	1	PC030-3-080-0		
Steuerung	66	A	Display 4 Tasten	-	1	S11-001	2006	07/2010
		E	Umbausatz Touch	ohne Display	1	PC030-3-901-0		
			Display Touch	-	1	S00-033	2011	-
	67	A	Kesselplatine URSA	-	1	S00-031	2006	07/2010
		E	Umbausatz Taurus	ohne Platine	1	BS015-3-902-0		
			Bei Displays mit EPROM-Software ist kein neues EPROM erforderlich!					
			Kesselplatine IO31 Taurus	-	1	S00-034	2011	06/2014
		A	Kesselplatine IO45 Taurus	Ersatz für S00-034	1	S00-037	D2014/15	2019
		E	Kesselplatine IO55 Taurus	-	1	S00-041	03/2019	
	68	S	~~Transportmodul 400V~~	Hardware 2.0	~~1~~	~~S00-032~~	2006	07/2009
		E	Transportmodul 400V	Hardware 2.1	1	S00-032	09/2009	-
Zubehör			Rohr Bürste	D49 mm	1	Z70-104		
			Schürhacken	-	1	TU030-3-015-0		

A= Auslaufteil E=Ersatzposition N=Nachrüstteil S=Sperrteil T=Teil nur bedingt lieferbar

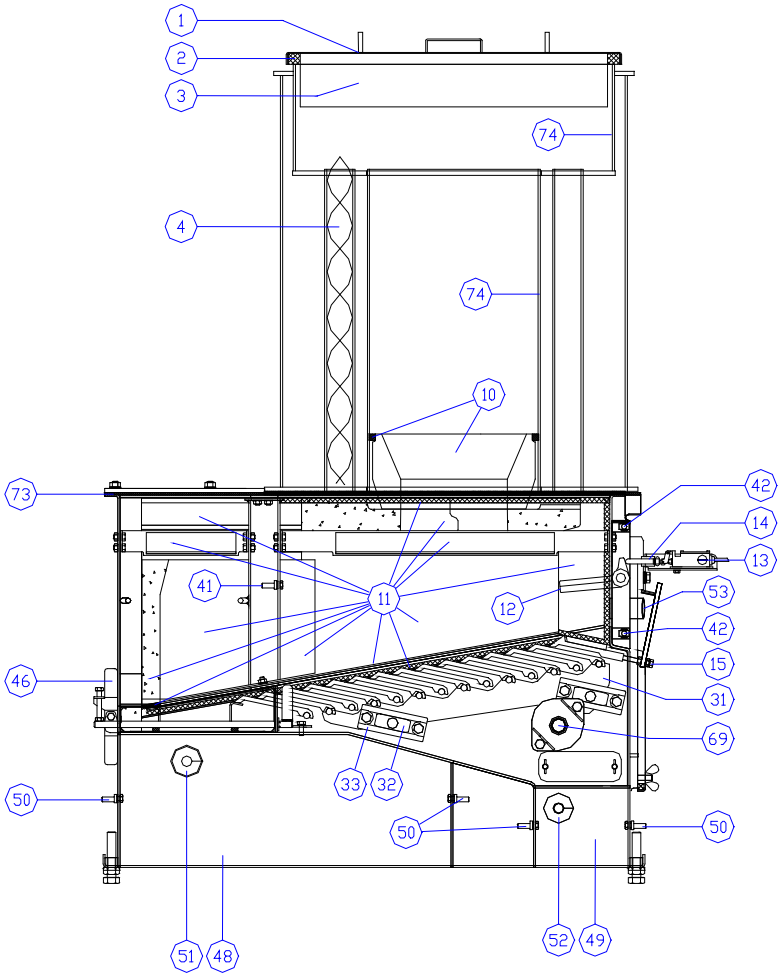
1
2
3
74
4
74
10
73
42
14
13
41
11
12
53
42
15
46
31
69
33
32
50
50
50
51
48
52
49

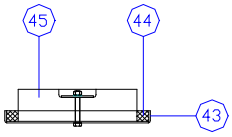
45
44
43

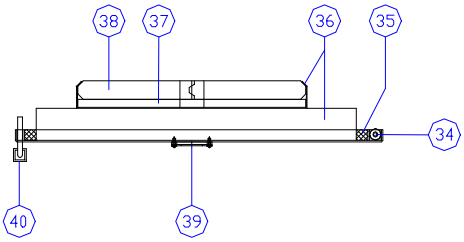
38
37
36
35
34
40
39

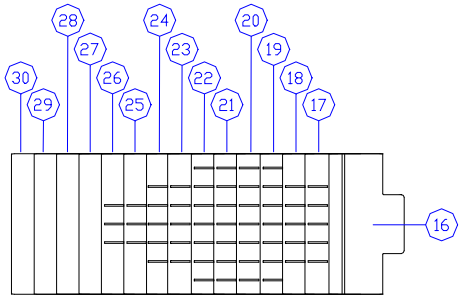
28
24
20
27
23
19
30
26
22
18
29
25
21
17
16

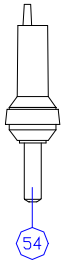
54

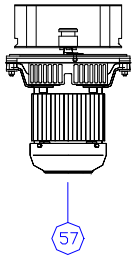
57

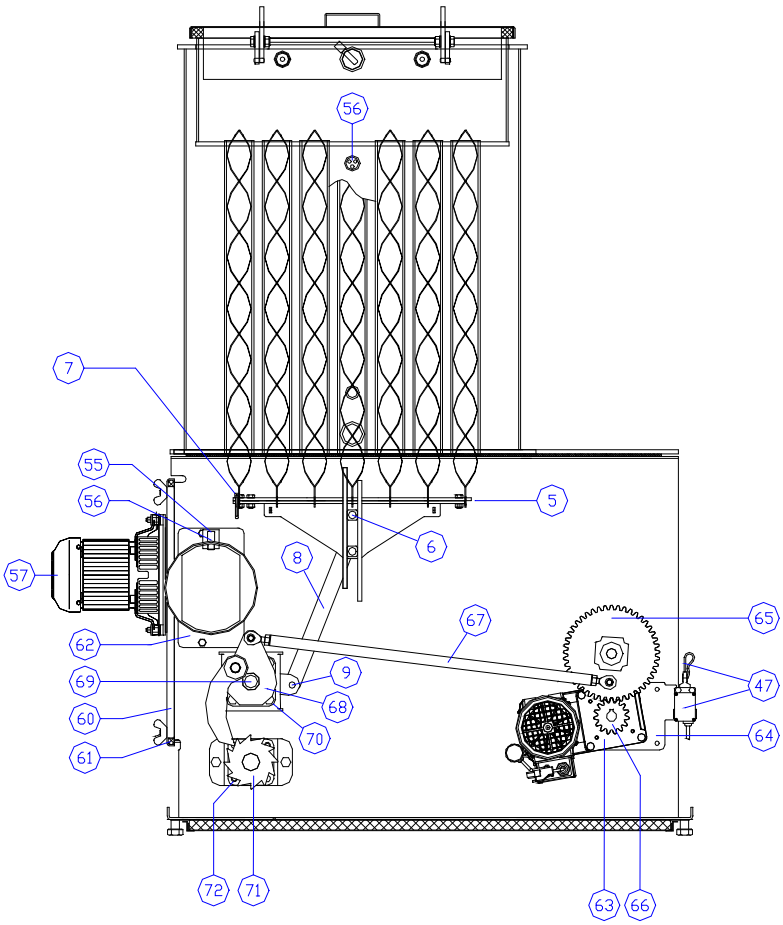

Suchbegriff	Pos:		Kurztext	Bemerkung	Stk.	Art. Nr.:	Serie ab	Serie bis
WT-Deckel	1		-	-	-	-		
	2		Dichtschnur	L 2070 mm Ø 22 mm	1	N40-501		
	3		WT-Deckelstein	-	1	PC050-1-033-0		
			SK-Schraube	M08*80 A2	4	K02-701		
			Scheibe	-	4	SY034-1-193-0		
WT-Reinigung	4		Wirbulator	D46	20	PC030-1-342-0		
			Wirbulator	D44 – f. Pflanzenbrennst.	20	PC030-3-095-0		
	5		WT-Rein Schubsys.-ZUS	-	1	PC050-1-320-0		
	6		WT-Rein Gleitlager	-	4	PC030-1-336-0		
			SK-Schraube	M08*16	4	K01-206		
			Zahnscheibe	8,2 A	4	K41-004		
			Scheibe	08*25*1,5	4	K29-200		
	7		Klappstecker	d6	1	K49-156		
	8		WT-Rein Schubstange	-	2	PC030-1-324-0		
			Sicherungsscheibe	08	4	K44-020		
	9		WT-Reinhebel	-	1	PC030-1-327-0		
			SK-Schraube	M10*45	2	K02-253		
			SK-Mutter	M10	2	K17-125		
Brennkammer	10	S	~~BK-Wirbeldüse~~	ID 200 mm	~~1~~	~~PC030-1-182-0~~	2006	2009
		N	BK-Wirbeldüse	ID 130 mm / 2-teilig	1	PC030-1-183-0		
		E	BK-Wirbeldüse	ID 130 mm	1	PC030-1-182-0	06/2009	-
			Dichtschnur	L 1000 mm Ø 12 quad.	1	N40-502		
	11		Iso-Halteblech-Deckelst.	Kerlane - rechts	1	PC030-1-089-0		
			Iso-Halteblech-Deckelst.	Kerlane – links	1	PC050-1-157-0		
			BK-rechts	Feuerbeton - rechts	1	PC030-1-163-0		
			BK-Iso-rechts	Kerlane - rechts	1	PC030-1-164-0		
			BK-links	Feuerbeton - links	1	PC050-1-167-0		
			BK-Iso-links unten	Kerlane – links unten	1	PC030-1-170-0		
			BK-hinten	Feuerbeton – hinten re	1	PC030-1-173-0		
			BK-hinten-2	Feuerbeton – hinten links	1	PC050-1-172-0		
			BK-Iso-hinten unten	Kerlane – hinten li und re	2	PC030-1-175-0		
			BK-Servicetürstein	Feuerbeton – vorne links	1	PC050-1-165-0		
			BK-oben-Set 2 Teile	Feuerbeton – oben rechts	1	PC030-1-178-0		
			BK-Iso-oben-links	Vermeculite – oben links	2	PC050-1-177-0		
			Dichtschnur-BK-oben	L 925 mm Ø 12 quad.	1	N40-502		
			Dichtschnur bei Tür	L 900 mm Ø 12 quad.	1	N40-502		

Feuerzunge	12		Feuerzunge-ZUS	-	1	PC030-1-212-0		
			SK-Schraube	M10*16 – Messing	1	K01-856		
			Zahnscheibe	10,5 A	1	K41-005		
			Scheibe	10	1	K21-025		
	13		Türkontaktschalter	-	1	E50-001		
			TKS-Dichtung	-	1	PC030-1-154-0		
	14	S	~~TKS-Druckstift~~	Ø 10 mm	~~1~~	~~PC030-1-152-0~~	2006	2008
		E	TKS-Druckstift	Ø 9,5 mm	1	PC030-1-152-0	06/2008	-
			Sicherungsscheibe	08	1	K44-020		
Rost	15		SK-Schraube	M08*65 – Messing	1	K01-855		
		S	~~SK-Schraube~~	M08*60	~~2~~	~~K01-216~~	2006	06/2009
		E	SK-Schraube	M08*65	2	K01-217	07/2009	-
			SK-Mutter	M08 – Messing	5	K11-820		
			Zahnscheibe	8,2 A	1	K41-004		
	16	A	Einlaufrost	-	1	PC030-1-252-0	2006	06/2009
			Dichtungsband	L 270 mm - KVS 15/4	2	N10-010	2006	06/2009
		E	Einlaufrost	inkl. Dichtsch. Schrauben	1	PC030-1-248-0	07/2009	-
			Dichtschnur	L 270 mm Ø 10 mm	1	PC030-1-249-0	07/2009	-
	17		Schieberost Nr: 1	-	1	PC030-1-256-0		
	18		Schieberost Nr: 2	-	1	PC030-1-257-0		
	19		Schieberost Nr: 3	-	1	PC030-1-258-0		
	20		Schieberost Nr: 4	-	1	PC030-1-258-0		
	21		Schieberost Nr: 5	-	1	PC030-1-258-0		
	22		Schieberost Nr: 6	-	1	PC030-1-259-0		
	23		Schieberost Nr: 7	-	1	PC030-1-256-0		
	24		Schieberost Nr: 8	-	1	PC030-1-260-0		
	25		Schieberost Nr: 9	-	1	PC030-1-264-0		
	26		Schieberost Nr: 10	-	1	PC030-1-261-0		
	27		Schieberost Nr: 11	-	1	PC030-1-263-0		
	28		Schieberost Nr: 12	-	1	PC030-1-263-0		
	29		Schieberost Nr: 13	-	1	PC030-1-263-0		
	30		Schieberost Nr: 14	-	1	PC030-1-263-0		
Rostschlitten	31		Rostschlitten	-	1	PC050-1-235-0		
	32		Rostschlitten Gleitbacken	-	4	PC030-1-246-0		
	33		Rostgestell Gleitlager	-	4	PC030-1-231-0		
			SK-Schraube	M10*25 – Messing	8	K01-854		
Brennkammertür	34		-	-	-	-		
	35		Dichtschnur	L 1900 mm Ø 22 mm	1	N40-501		
	36		BK-Tür-Iso	-	1	PC030-1-203-0		
			BK-Türeinfassung-ZUS	-	1	PC030-1-196-0		
			SK-Schraube	M08*75	3	K02-219		
			Scheibe	08	3	K21-020		
	37		BK-Stein-Iso	-	1	PC030-1-204-0		
	38		BK-Türstein	2 teilig	1	PC030-1-185-0		
	39		Schauglas	-	1	Z90-003		
			Dichtung	D55*d42*2	1	N40-209		
	40		Türgriff	M10	1	Z20-005		
			Türgriffhacken	-	1	Z03-001		
			Passkerbstift	8*20	1	K54-212		
	41		Bolzen-Tür-kurz	-	1	BS015-1-098-0		
			Zahnscheibe	8,2 A	1	K41-004		
			SK-Mutter	M08 – flach	1	K12-020		
	42		Augenschraube	M10*40	2	K07-262		
			SK-Mutter	M10 – flach	2	K12-025		
BK-Deckel links	43		-	-	-	-		
	44		Dichtschnur	L 1350 mm Ø 22 mm	1	N40-501		
	45		BK-Deckel-Stein-links	-	1	PC050-1-348-0		
			SK-Schraube	M08*60	2	K01-216		
			SK-Mutter	M08	2	K11-020		
			Zahnscheibe	8,2 A	2	K41-004		
			Scheibe	-	2	SY034-1-193-0		
TKS-Gestänge	46		TKS-Gestänge-ZUS	-	1	PC030-1-207-0		
	47		Türkontaktschalter	-	1	E50-001		
			Federstecker	3*60	1	K49-105		
		N	TKS-Blech	Führung für das Gestänge	1	PC030-1-156-0	06/2008	-
Ascheladen	48		Aschelade-links-ZUS	-	1	PC050-1-350-0		
			Dichtschnur	L 1670 mm Ø 22 mm	1	N40-501		
	49		Aschelade-rechts-ZUS	-	1	PC030-1-380-0		
			Dichtschnur	L 660 mm Ø 22 mm	1	N40-501		
	50		Bolzen-Tür-kurz	-	4	BS015-1-098-0		
			Zahnscheibe	8,2 A	4	K41-004		
			SK-Mutter	M08 – flach	4	K12-020		
Ascheschnecken	51		Ascheschnecke Rost	D60-ST36-40	1	PC030-1-275-0		
		T	Ascheschnecke Rost	D60-ST36-40 - gehärtet	1	PC030-1-279-0		
			Passfeder	6*6*16	1	K61-080		
			Passfeder	6*6*70	1	K61-090		

A= Auslaufteil E=Ersatzposition N=Nachrüstteil S=Sperrteil T=Teil nur bedingt lieferbar

Ascheschnecken	52		Ascheschnecke RRK	D56-ST40	1	PC030-1-268-0		
			Gleitlager	D20-d15	1	K79-006		
			SK-Schraube	M10*45	1	K02-253		
			SK-Mutter	M10 - selbstsichernd	1	K17-125		
Zündung	53		Stauscheibe Zündung	-	1	PC030-3-085-0		
	54	A	Zündgebläse	1600W	1	Z60-001	2006	06/2013
			Zündelement	für Z60-001	1	Z60-004	2006	06/2013
		E	Zündgebläse Igniter	1600W / Variantenbauteil	1	V00-009	08/2013	-
			Adapterkabel	-	1	E00-002		
			Zündelement	für Z60-010	1	Z60-011	08/2013	-
			Kohlebürsten	für Z60-001 und Z60-010	1	Z60-007	2006	-
Lambdasonde	55	S	~~Sonde~~	Bosch	~~1~~	~~BS015-3-012-0~~	2006	07/2009
		A	Lambdaschutz	Keramik für Bosch Sonde	1	BS015-3-015-0	2006	07/2009
		E	Sonde	NGK	1	E60-003	2010	-
			OZA-Lambdakabel	Kabel für NGK Sonde	1	E60-004	2010	-
			Lambdaschutz	Metall für NGK Sonde	1	Z10-022	2010	-
		N	Staubschutz-ZUS	-	1	PC030-1-134-0	06/2008	-
Fühler / STB	56		Kesselfühler	-	1	S70-004		
			Abgasfühler	-	1	S70-008		
			STB	-	1	S40-007		
Abgasgebläse	57		Abgasgebläse-ZUS	2820 U/min – 5 µF	1	BMK20-3-040-0		
	58		Flügel-ZUS	-	1	BMK20-1-126-0		
			Gewindestift	M08*10	1	K04-203		
	59		Motordichtung	222*3	1	N40-241		
	61		Dichtschnur	L 1400 mm Ø 13 mm	1	N40-503		
	62		Dichtung Rauchrohrplatte	-	1	PC030-1-141-0		
Antrieb	63		Getriebemotor	2,2 U/min – 6 µF	1	Z40-006		
	64		Getriebeflansch	-	1	PC030-1-285-0		
			SK-Schraube	M08*110	4	K02-224		
			Zahnscheibe	8,2	4	K41-004		
		N	Distanzbuchse	-	4	PC030-1-087-0	06/2008	-
			Getriebeflanschdichtung	-	1	PC030-1-080-0		
	65		Zahnrad mit Lager	Z45, ID=20mm	1	PC030-1-306-0		
	66		Zahnrad Ascheschnecke	Z15, ID=20mm	1	PC030-1-301-0		
	67		Uml. Schubstange-ZUS	-	1	PC050-1-280-0		
			Sicherungsscheibe	08	2	K44-020		
	68		Hebel Kurbeltrieb	Welle rund	1	PC030-1-295-0	2006	2008
			Hebel Kurbeltrieb	Welle mit Abflachung	1	PC030-1-295-1	06/2008	-
			SK-Schraube	M10*50	1	K02-264		
			SK-Mutter	M10	1	K17-125		
			Hebel Klinkenrad	Halbrund	1	PC030-1-315-0		
	69	S	~~Vorschubrostwelle~~	Welle rund	~~1~~	~~PC030-1-265-0~~	2006	2008
		E	Vorschubrostwelle	Welle mit Abflachung	1	PC030-1-265-0	06/2008	-
			vor Baujahr 06/2008 den Hebel Kurbeltrieb Art.Nr: PC030-1-295-1 mitbestellen!					
			Gleitlager mit Bund	für vorne und Mitte	2	K79-002		
		N	Nachrüstsicherung	für Gleitlager Mitte	1	PC030-1-095-0	06/2008	-
	70		Flanschlager	UCF 205	1	K73-003		
			SK-Schraube	M10*25	4	K01-259		
			Zahnscheibe	10,5	4	K41-005		
	71		Klinkenrad	-	1	PC030-1-312-0		
			SK-Schraube	M10*45	1	K02-253		
			SK-Mutter	M10 - selbstsichernd	1	K17-125		
	72		Flanschlager	UCF 204	1	K73-002		
			SK-Schraube	M10*25	4	K01-259		
			Zahnscheibe	10,5	4	K41-005		
Isolierstreifen	73		UK-Isolierstreifen	für geteilte Lieferung	5	PC030-1-117-0		
Korn Auskleidung	74		Schutzblech-WT	-	1	PC050-3-091-0		
			Schutzblech Flammrohr	-	1	PC030-3-080-0		
Steuerung	75	A	Display 4 Tasten	-	1	S11-001	2006	07/2010
		E	Umbausatz Touch	ohne Display	1	PC030-3-901-0		
			Display Touch	-	1	S00-033	2011	-
	76	A	Kesselplatine URSA	-	1	S00-031	2006	07/2010
			Umbausatz Taurus	ohne Platine	1	BS015-3-902-0		
		E	Bei Displays mit EPROM-Software ist kein neues EPROM erforderlich!					
			Kesselplatine IO31 Taurus	-	1	S00-034	2011	06/2014
		A	Kesselplatine IO45 Taurus	Ersatz für S00-034	1	S00-037	D2014/15	2019
		E	Kesselplatine IO55 Taurus	-	1	S00-041	03/2019	
	77	S	~~Transportmodul 400V~~	Hardware 2.0	~~1~~	~~S00-032~~	2006	07/2009
		E	Transportmodul 400V	Hardware 2.1	1	S00-032	09/2009	-
Zubehör			Rohr Bürste	D49 mm	1	Z70-104		
			Schürhacken	-	1	TU030-3-015-0		

A= Auslaufteil E=Ersatzposition N=Nachrüstteil S=Sperrteil T=Teil nur bedingt lieferbar

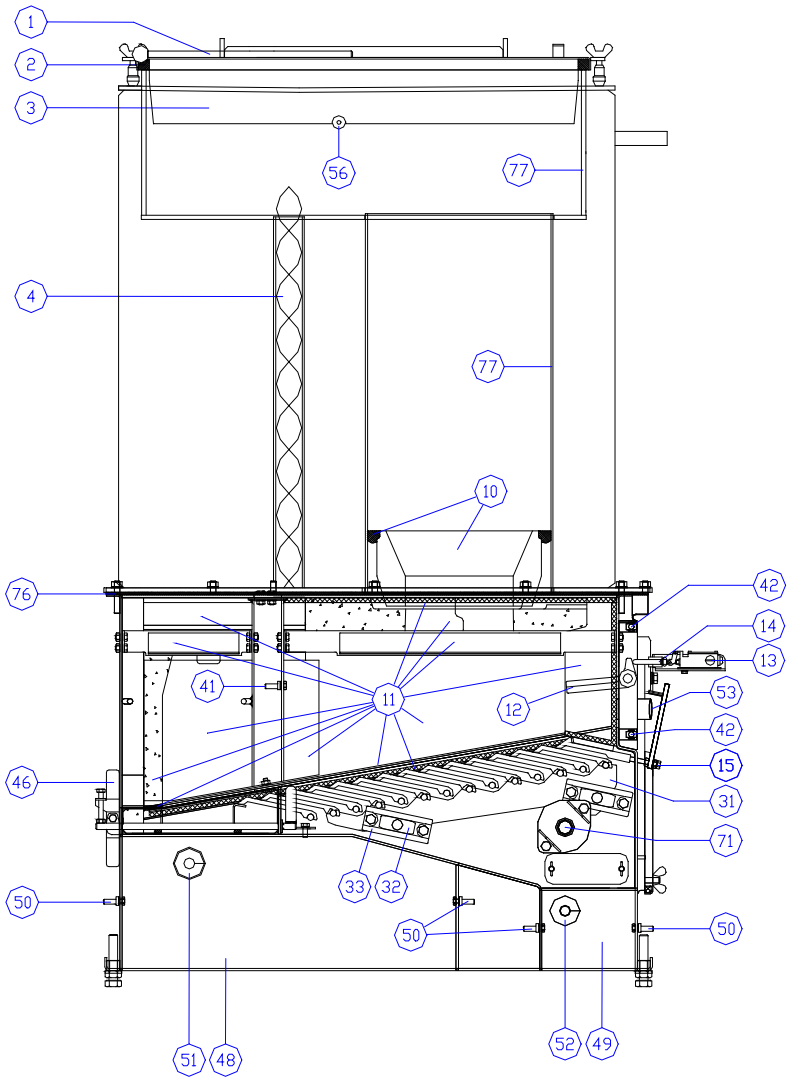
1
2
3
56
77
4
77
10
76
42
14
13
41
11
12
53
42
46
15
31
71
33
32
50
50
50
51
48
52
49

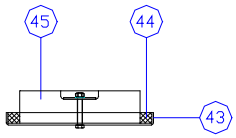
45
44
43

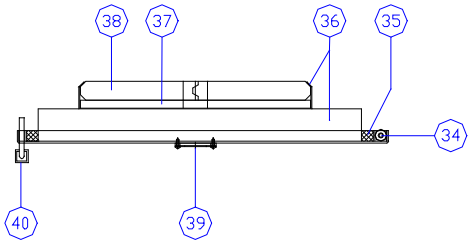
38
37
36
35
34
40
39

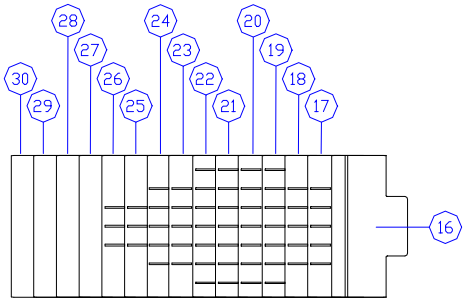
28
24
20
27
23
19
30
26
22
18
29
25
21
17
16

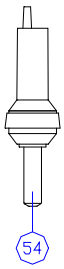
54

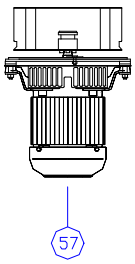
57

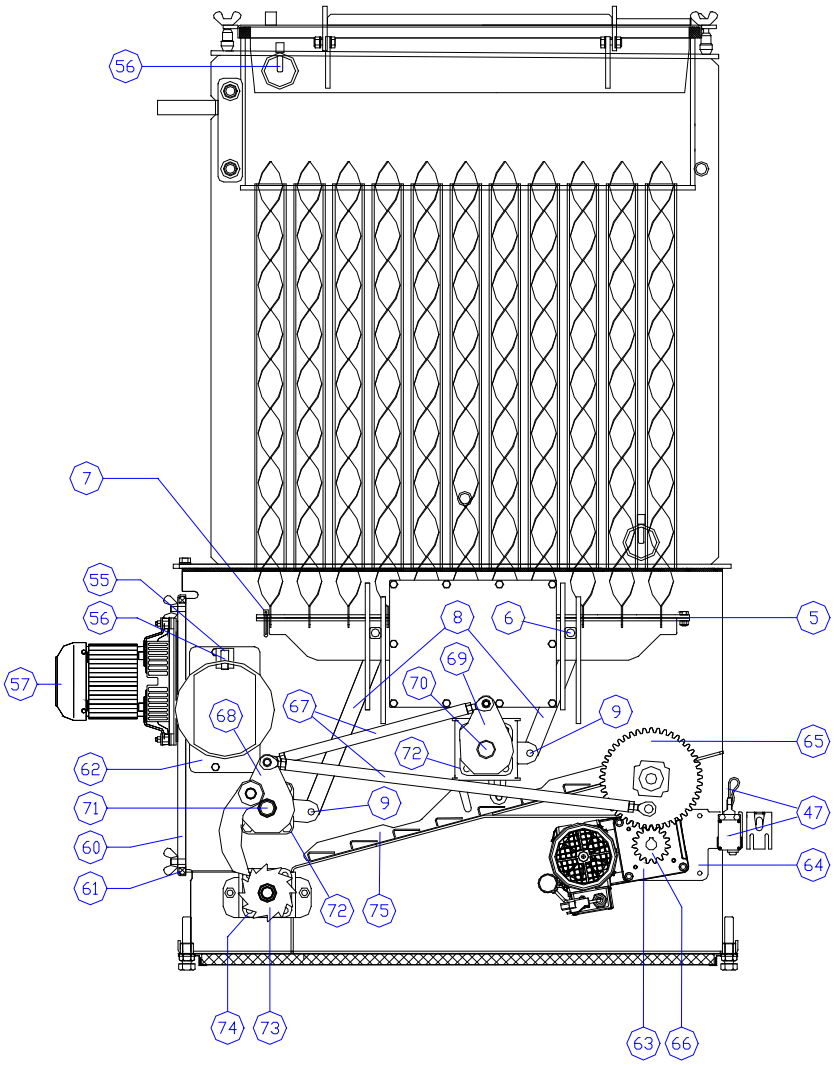

Suchbegriff	Pos:	Kurztext	Bemerkung	Stk.	Art. Nr.:	Serie ab	Serie bis
WT-Deckel	1	-	-	-	-		
	2	Dichtschnur	L 2800 mm Ø 22 mm	1	N40-501		
	3	WT-Deckelstein	-	1	PH100-1-033-0		
		SK-Schraube	M08*100 A2	7	K02-702		
		Scheibe	-	7	SY034-1-193-0		
WT-Reinigung	4	Wirbulator	D46	31	PH100-1-342-0		
		Wirbulator	D44 – f. Pflanzenbrennst.	31	PC075-3-095-0		
	5	WT-Rein Schubsys.-ZUS	-	1	PH100-1-320-0		
	6	WT-Rein Gleitlager	-	4	PC030-1-336-0		
		SK-Schraube	M08*16	4	K01-206		
		Zahnscheibe	8,2 A	4	K41-004		
		Scheibe	08*25*1,5	4	K29-200		
	7	Klappstecker	d6	1	K49-156		
	8	WT-Rein Schubstange	links - lang	2	PC030-1-324-0		
		WT-Rein Schubstange	rechts - kurz	2	PH100-1-324-0		
		Federstecker	3*60 – für oben	4	K49-105		
		Sicherungsscheibe	08 – für unten	4	K44-020		
	9	WT-Reinhebel	links unten	1	PC030-1-327-0		
		WT-Reinhebel	mitte –oben	1	PH100-1-327-0		
		SK-Schraube	M10*45	2	K02-253		
		SK-Mutter	M10	2	K17-125		

Brennkammer	10		BK-Wirbeldüse	ID 160 mm	1	PH100-1-182-0		
			Dichtschnur	L 1000 mm Ø 25	1	N40-507		
	11		Iso-Halteblech-Deckelst.	Kerlane - rechts	1	PC030-1-089-0		
			Iso-Halteblech-Deckelst.	Kerlane - links	1	PC050-1-157-0		
			BK-rechts	Feuerbeton - rechts	1	PH100-1-163-0		
			BK-Iso-rechts	Kerlane - rechts	1	PH100-1-164-0		
			BK-links	Feuerbeton - links	1	PC050-1-167-0		
			BK-Iso-links unten	Kerlane – links unten	1	PC030-1-170-0		
			BK-hinten	Feuerbeton – hinten re	1	PC030-1-173-0		
			BK-hinten-2	Feuerbeton – hinten links	1	PC050-1-172-0		
			BK-Iso-hinten unten	Kerlane – hinten li und re	2	PC030-1-175-0		
			BK-Servicetürstein	Feuerbeton – vorne links	1	PC050-1-165-0		
			BK-oben-Set 2 Teile	Feuerbeton – oben rechts	1	PC030-1-178-0		
			BK-Iso-oben links	Vermeculite – oben links	2	PC050-1-177-0		
			Dichtschnur bei Stein oben	L 925 mm Ø 12 quad.	1	N40-502		
			Dichtschnur bei Tür	L 900 mm Ø 12 quad.	1	N40-502		
Feuerzunge	12		Feuerzunge-ZUS	-	1	PC030-1-212-0		
			SK-Schraube	M10*16 – Messing	1	K01-856		
			Zahnscheibe	10,5 A	1	K41-005		
			Scheibe	10	1	K21-025		
	13		Türkontaktschalter	-	1	E50-001		
			TKS-Dichtung	-	1	PC030-1-154-0		
	14	S	~~TKS-Druckstift~~	Ø 10 mm	~~1~~	~~PC030-1-152-0~~	2007	2008
		E	TKS-Druckstift	Ø 9,5 mm	1	PC030-1-152-0	06/2008	-
			Sicherungsscheibe	08	1	K44-020		
00Rost	15		SK-Schraube	M08*65 – Messing	1	K01-855		
		S	~~SK-Schraube~~	M08*60	~~2~~	~~K01-216~~	2007	06/2009
		E	SK-Schraube	M08*65	2	K01-217	07/2009	-
			SK-Mutter	M08 – Messing	5	K11-820		
			Zahnscheibe	8,2 A	1	K41-004		
	16	A	Einlaufrost	-	1	PC030-1-252-0	2007	06/2009
			Dichtungsband	L 270 mm - KVS 15/4	2	N10-010	2007	06/2009
		E	Einlaufrost	inkl. Dichtsch. Schrauben	1	PC030-1-248-0	07/2009	-
			Dichtschnur	L 270 mm Ø 10 mm	1	PC030-1-249-0	07/2009	-
	17		Schieberost Nr: 1	-	1	PC030-1-256-0		
	18		Schieberost Nr: 2	-	1	PC030-1-257-0		
	19		Schieberost Nr: 3	-	1	PC030-1-258-0		
	20		Schieberost Nr: 4	-	1	PC030-1-258-0		
	21		Schieberost Nr: 5	-	1	PC030-1-258-0		
	22		Schieberost Nr: 6	-	1	PC030-1-259-0		
	23		Schieberost Nr: 7	-	1	PC030-1-256-0		
	24		Schieberost Nr: 8	-	1	PC030-1-260-0		
	25		Schieberost Nr: 9	-	1	PC030-1-264-0		
	26		Schieberost Nr: 10	-	1	PC030-1-261-0		
	27		Schieberost Nr: 11	-	1	PC030-1-263-0		
	28		Schieberost Nr: 12	-	1	PC030-1-263-0		
	29		Schieberost Nr: 13	-	1	PC030-1-263-0		
	30		Schieberost Nr: 14	-	1	PC030-1-263-0		
Rostschlitten	31		Rostschlitten	-	1	PC050-1-235-0		
	32		Rostschlitten Gleitbacken	-	4	PC030-1-246-0		
	33		Rostgestell Gleitlager	-	4	PC030-1-231-0		
			SK-Schraube	M10*25 – Messing	8	K01-854		
Brennkammertür	34		-	-	-	-		
	35		Dichtschnur	L 1900 mm Ø 22 mm	1	N40-501		
	36		BK-Tür-Iso	-	1	PC030-1-203-0		
			BK-Türeinfassung-ZUS	-	1	PC030-1-196-0		
			SK-Schraube	M08*75	3	K02-219		
			Scheibe	08	3	K21-020		
	37		BK-Stein-Iso	-	1	PC030-1-204-0		
	38		BK-Türstein	2 teilig	1	PC030-1-185-0		
	39		Schauglas	-	1	Z90-003		
			Dichtung	D55*d42*2	1	N40-209		
	40		Türgriff	M10	1	Z20-005		
			Türgriffhacken	-	1	Z03-001		
			Passkerbstift	8*20	1	K54-212		
	41		Bolzen-Tür-kurz	-	1	BS015-1-098-0		
			Zahnscheibe	8,2 A	1	K41-004		
			SK-Mutter	M08 – flach	1	K12-020		
	42		Augenschraube	M10*40	2	K07-262		
			SK-Mutter	M10 – flach	2	K12-025		
BK-Deckel links	43		-	-	-	-		
	44		Dichtschnur	L 1350 mm Ø 22 mm	1	N40-501		
	45		BK-Deckel-Stein-links	-	1	PC050-1-348-0		
			SK-Schraube	M08*60	2	K01-216		
			SK-Mutter	M08	2	K11-020		
			Zahnscheibe	8,2 A	2	K41-004		
			Scheibe	-	2	SY034-1-193-0		

TKS-Gestänge	46		TKS-Gestänge-ZUS	-	1	PC030-1-207-0		
	47		Türkontaktschalter	-	1	E50-001		
			Federstecker	3*60	1	K49-105		
		N	TKS-Blech	Führung für das Gestänge	1	PC030-1-156-0	06/2008	-
Ascheladen	48		Aschelade-links-ZUS	-	1	PC050-1-350-0		
			Dichtschnur	L 1670 mm Ø 22 mm	1	N40-501		
	49		Aschelade-rechts-ZUS	-	1	PC030-1-380-0		
			Dichtschnur	L 660 mm Ø 22 mm	1	N40-501		
	50		Bolzen-Tür-kurz	-	4	BS015-1-098-0		
			Zahnscheibe	8,2 A	4	K41-004		
			SK-Mutter	M08 – flach	4	K12-020		
Ascheschnecken	51		Ascheschnecke Rost	D60-ST36-40	1	PC030-1-275-0		
		T	Ascheschnecke Rost	D60-ST36-40 - gehärtet	1	PC030-1-279-0		
			Passfeder	6*6*16	1	K61-080		
			Passfeder	6*6*70	1	K61-090		
	52		Ascheschnecke RRK	D56-ST40	1	PC030-1-268-0		
			Gleitlager	D20-d15	1	K79-006		
			SK-Schraube	M10*45	1	K02-253		
			SK-Mutter	M10 - selbstsichernd	1	K17-125		
Zündung	53		Stauscheibe Zündung	-	1	PC030-3-085-0		
	54	A	Zündgebläse	1600W	1	Z60-001	2007	06/2013
			Zündelement	für Z60-001	1	Z60-004	2007	06/2013
		E	Zündgebläse Igniter	1600W / Variantenbauteil	1	V00-009	08/2013	-
			Adapterkabel	-	1	E00-002		
			Zündelement	für Z60-010	1	Z60-011	08/2013	-
			Kohlebürsten	für Z60-001 und Z60-010	1	Z60-007	2007	-
Lambdasonde	55	S	~~Sonde~~	Bosch	~~1~~	~~BS015-3-012-0~~	2007	07/2009
		A	Lambdaschutz	Keramik für Bosch Sonde	1	BS015-3-015-0	2007	07/2009
			Sonde	NGK	1	E60-003	2010	-
		E	OZA-Lambdakabel	Kabel für NGK Sonde	1	E60-004	2010	-
			Lambdaschutz	Metall für NGK Sonde	1	Z10-022	2010	-
Fühler / STB	56		Kesselfühler	-	1	S70-004		
			Abgasfühler	-	1	S70-008		
			STB	-	1	S40-007		
Abgasgebläse	57		Abgasgebläse-ZUS	2820 U/min – 5 µF	1	PH100-1-145-0		
	58		Flügel D200	-	1	PH100-1-148-0		
			Gewindestift	M08*10	1	K04-203		
	59		Motordichtung	222*3	1	N40-241		
	61		Dichtschnur	L 1600 mm Ø 13 mm	1	N40-503		
	62		Dichtung Rauchrohrplatte	-	1	PC030-1-141-0		
Antrieb	63		Getriebemotor	2,2 U/min – 6 µF	1	Z40-006		
	64		Getriebeflansch	-	1	PC030-1-285-0		
			SK-Schraube	M08*110	4	K02-224		
			Zahnscheibe	8,2	4	K41-004		
		N	Distanzbuchse	-	4	PC030-1-087-0	06/2008	-
			Getriebeflanschdichtung	-	1	PC030-1-080-0		
	65		Zahnrad mit Lager	Z45, ID=20mm	1	PC030-1-306-0		
	66		Zahnrad Ascheschnecke	Z15, ID=20mm	1	PC030-1-301-0		
	67		Uml. Schubstange-ZUS	oben - kurz	1	PH100-1-280-0		
			Uml. Schubstange-ZUS	unten – lang	1	PC050-1-280-0		
			Sicherungsscheibe	08	4	K44-020		
	68		Hebel Kurbeltrieb	Welle rund	1	PH100-1-295-0	2007	2008
			Hebel Kurbeltrieb	Welle mit Abflachung	1	PH100-1-295-1	06/2008	-
			SK-Schraube	M10*50	1	K02-264		
			SK-Mutter	M10	1	K17-125		
	69		Hebel Kurbeltrieb	Welle rund	1	PC030-1-295-0	2007	2008
			Hebel Kurbeltrieb	Welle mit Abflachung	1	PC030-1-295-1	06/2008	-
			SK-Schraube	M10*50	1	K02-264		
			SK-Mutter	M10	1	K17-125		
			Hebel Klinkenrad	Halbrund	1	PC030-1-315-0		
	70	S	~~WT-Reinhebelwelle~~	Welle rund	~~1~~	~~PH100-1-330-0~~	2007	2008
		E	WT-Reinhebelwelle	Welle mit Abflachung	1	PH100-1-330-0	06/2008	-
			vor Baujahr 06/2008 den Hebel Kurbeltrieb Art.Nr: PC030-1-295-1 mitbestellen!					
	71	S	~~Vorschubrostwelle~~	Welle rund	~~1~~	~~PC030-1-265-0~~	2007	2008
		E	Vorschubrostwelle	Welle mit Abflachung	1	PC030-1-265-0	06/2008	-
			vor Baujahr 06/2008 den Hebel Kurbeltrieb Art.Nr: PH100-1-295-1 mitbestellen!					
			Gleitlager mit Bund	für vorne und Mitte	2	K79-002		
		N	Nachrüstsicherung	für Gleitlager Mitte	1	PC030-1-095-0	06/2008	-
	72		Flanschlager	UCF 205	1	K73-003		
			SK-Schraube	M10*25	4	K01-259		
			Zahnscheibe	10,5	4	K41-005		
	73		Klinkenrad	-	1	PC030-1-312-0		
			SK-Schraube	M10*45	1	K02-253		
			SK-Mutter	M10 - selbstsichernd	1	K17-125		
	74		Flanschlager	UCF 204	1	K73-002		
			SK-Schraube	M10*25	4	K01-259		
			Zahnscheibe	10,5	4	K41-005		

Antrieb	75		RRK-Ascheräumer	-	1	PH100-1-345-0		
Isolierstreifen	76		UK-Isolierstreifen	für geteilte Lieferung	2	PC030-1-117-0		
			UK-Isolierstreifen	für geteilte Lieferung	3	PH100-1-103-0		
Korn Auskleidung	77		Schutzblech-WT	nicht bei Powerchip	-	-		
			Schutzblech-Flammrohr	-	1	PC075-3-080-0		
Steuerung	78	A	Display 4 Tasten	-	1	S11-001	2007	07/2010
		E	Umbausatz Touch	ohne Display	1	PC030-3-901-0		
			Display Touch	-	1	S00-033	2011	-
	79	A	Kesselplatine URSA	-	1	S00-031	2007	07/2010
		E	Umbausatz Taurus	ohne Platine	1	BS015-3-902-0		
			Bei Displays mit EPROM-Software ist kein neues EPROM erforderlich!					
			Kesselplatine IO31 Taurus	-	1	S00-034	2011	06/2014
		A	Kesselplatine IO45 Taurus	Ersatz für S00-034	1	S00-037	D2014/15	2019
		E	Kesselplatine IO55 Taurus	-	1	S00-041	03/2019	
	80	S	~~Transportmodul 400V~~	Hardware 2.0	~~1~~	~~S00-032~~	2006	07/2009
		E	Transportmodul 400V	Hardware 2.1	1	S00-032	09/2009	-
Zubehör		T	Rohr Bürste	D49 mm	1	Z70-104		
		T	Schürhacken	-	1	TU030-3-015-0		

NOTIZEN

NOTIZEN

Diverse Teile

Suchbegriff		Kurztext	Bemerkung	Stk.	Art. Nr.:	geeignet für
Fühler		Außenfühler	AF200	1	S70-001	
		Kesselfühler	KVT20 – 1,5 m	1	S70-004	
		Pufferfühler	KVT20 – 5 m	1	S70-003	
		Abgasfühler	-	1	S70-008	
		Stokerfühler	PT1000	1	S70-016	
		Speicherfühler	KVT20 – 5 m	1	S70-003	
		Vorlauffühler	VF20	1	S70-002	
Hallsensor	T	Hallsensor	mit Stecker	1	Z40-018	Getriebemotor Z40-006 / Z40-017
Kabel		RJ6/6 auf CAN-Bus	BCE auf Transportmodul	1	S12-001	URSA Steuerungsgeneration
		RJ45 auf RJ45 0,5 m	BCE auf Kesselplatine	1	S12-003	URSA und Taurus Steuerungen
		RJ45 auf RJ45 1,0 m	BCE auf Kesselplatine	1	S12-004	URSA und Taurus Steuerungen
		RJ45 auf RJ45 1,5 m	BCE auf Kesselplatine	1	S12-002	URSA und Taurus Steuerungen
		RJ6/6 auf RJ6/6 0,4 m	BCE auf Transportmodul	1	S12-005	Taurus Steuerungsgeneration
		RJ6/6 auf RJ6/6 3,5 m	BCE auf Kesselpl. Pellets	1	S12-006	Vario Anlagen
Kondensatoren	T	4µF	Hanning 1400 U/min	1	E40-901	Antiebsmotor
	T	5µF	Hanning 2820 U/min	1	E40-902	Saugzugmotor
	T	6µF	ABM 2,2 U/min	1	E40-903	Getriebemotor
Lüfterhauben	T	Lüfterhaube	Hanning D142/H55 mm	1	E40-011	Saugzugmotor
	T	Lüfterhaube	Hanning D142/H66 mm	1	E40-106	Antiebsmotor
	T	Lüfterhaube	ABM D124/H88 mm	1	Z40-012	Getriebemotor
Raumgerät		RFF25	-	1	S70-006	-
	A	RS100	Platine mit Raumfühler	1	S11-002	-
		RS200	-	1	S60-004	-
Steuerung		Netzfilter	10 A	1	E81-001	-
	A	Display	4 Tasten Bedienfeld	1	S11-001	-
		Lötbatterie für Speicher	3,6 V	1	S31-006	S11-001
		Display	Touch Bedienfeld	1	S00-033	-
		Knopfzelle für Speicher	CR2032 3V	1	E80-200	S00-033
	A	Platine I/O 19.0	Kesselplatine URSA	1	S00-031	-
		Platine I/O 25.0	Platine Wandgerät	1	S11-006	-
	A	Platine I/O 31	Kesselplatine TAURUS	1	S00-034	-
	A	Platine I/O 45	Kesselplatine TAURUS	1	S00-037	-
		Platine I/O 55	Kesselplatine TAURUS	1	S00-041	-
		Schaltnetzteil Taurus	Austausch-SET	1	S31-003	Kesselplatine I/O 31 und I/O 45
		Schaltnetzteil-IO55	Tauschnetzteil	1	S10-100	Kesselplatine I/O 55
	S	~~Transportmodul 400V~~	Hardware 2.0	~~1~~	~~S00-032~~	-
	E	Transportmodul 400V	Hardware 2.1	1	S00-032	-
Schalter		Netzschalter	31*14 mm	1	E50-806	Powerchip
Software		EPROM	-	1	S10-030	Powerchip
		EPROM	-	1	S10-025	RS100
		SD-Karte mit Software	für Steuerungsumbau	1	S10-061	Powerchip bis Baujahr 12/2010
		SD-Karte mit Software	aktuelle Software	1	S10-062	Powerchip ab Baujahr 2011

GUNTAMATIC

GUNTAMATIC Heiztechnik GmbH
A-4722 Peuerbach / Bruck 7
Tel: 0043-(0) 7276 / 2441-0
Fax: 0043 (0) 7276 / 3031
Email: office@guntamatic.com
www.guntamatic.com

Druckfehler und Technische Änderungen vorbehalten